Dřezy a baterie pro domácnost, košové systémy pro třídění odpadu

BLANCO

Systémová řešení pro mytí a třídění

blanco.com

BLANCO UNIT
drink. prep. clean.

GERMANY
SINCE 1925



OBSAH

UNIT INSPIRACE 3-11

PŘEHLED 12-37

SILGRANITOVÉ DŘEZY 38

DALAGO 50, 60, 65-66, 70, 74, 76-77
ETAGON 45-46, 53-54, 71-72, 84, 88-89
LEGRA 52, 62
LEXA 51
METRA 43, 61
PLEON 42, 49, 58-59, 64, 87, 93
SUBLINE 41, 47-48, 55-57, 63, 67-68, 73, 75, 78, 85-86, 90-92, 94
ZIA 44

NEREZOVÉ DŘEZY 95

ANDANO 99-101, 120-122, 145-147, 159-160, 172-174, 189-190, 196-197
CLARON 97-98, 106-113, 131-138, 157-158, 164-169, 185-188, 194-195
BLANCODANA 156, 183
ETAGON 103-105, 128-130
LANTOS 149
LEMIS 123, 148
RONDOSOL 181
SOLIS 124-126, 150-152, 161-162, 175-177, 191-192, 198-199
SUPRA 153-155, 163, 178-180, 193
TIPO 127, 182
TOP 102, 184, 200
ZEROX 114-119, 139-144, 170-171

KERAMICKÉ DŘEZY 201

ETAGON 203-204
PALONA 206
SUBLINE 205, 207

SILGRANITOVÉ DŘEZY 208

ADIRA 224-225, 245
AXIA III 218-219, 238, 243, 258-259, 263, 265
COLLECTIS 223
BLANCODELTA II 211, 257
ELON 214, 227, 246, 262
FARON XL 226
FAVUM 237, 254
LEGRA 235-236, 253
METRA 212, 215, 228-229, 240, 247-248
SONA 216, 230-231, 241, 249
ZENAR 220-222, 239, 244, 260-261, 264, 266
ZIA 213, 217, 232-234, 242, 250-252, 255

NEREZOVÉ DŘEZY 267

AXIS III 277, 294, 298
DINAS 273, 284-286, 302-303
LANTOS 268, 272, 281-283, 295, 301
LEMIS 271, 278-280, 299-300
LIVIT 274, 287-289, 296, 304
RONDOSET 290
TIPO 269, 275, 291-293, 297, 305-306
TOP 270, 276

VENKOVSKÝ STYL 307

PANOR 310
VILLAE 309
VINTERA XL 308

DRINK.SYSTEMS 311

drink.filter EVOL-S Pro 312

SMĚŠOVACÍ BATERIE 313

ALTA 336-337
AMBIS 353
AVONA 334-335
CANDOR 354
CARENA 344-345
CATRIS 338-340
BLANCOCULINA II 325-328
DARAS 367-368
FONTAS 341-342
JANDORA 356
KANO 358-359
LANORA 355
LINEE 329-330
LINUS 347-352
LIVIA 332
MIDA 360-361
MILA 362-363
MILI 364
PANERA 324
SONEA 333
TRADON 343
TRIMA Filtr 357
VIU 346
VONDA 331
BLANCOWEGA II II 365-366

BATERIE PŘED OKNO 369

CORESSA-F 377-378
DARAS-F 379-380
ELOSCOPE-F II 370
LANORA-F 373-374
LARESSA-F 375-376
LINUS-F 371-372

DÁVKOVAČE SAPONÁTU 381

LATO 382
LIVIA 381
PIONA 381
TANGO 384
TIGA 384
TORRE 383
VICUS 385
YANO 385

SYSTÉMY TŘÍDĚNÍ ODPADU 386

BOTTON II 406
BOTTON Pro 404-405
FLEXON II 398-403
FWD 390-392
Orga Shelf 410
Organizační zásuvka 412
Plochá zásuvk 411
SELECT II 393-395, 397
SINGOLO 408-409
SOLON 407
Storage Caddy 414
Universal Bag XL 413

PŘÍSLUŠENSTVÍ 415

CARE Prostředky na čištění a údržbu 417
Kuchyňské příslušenství 428-429
Příslušenství pro baterie 437
Příslušenství pro dřezy BLANCO. 418-424, 430-436
Příslušenství pro koše BLANCO SELECT 425-427

SERVIS 438

BLANCO – možnosti vestavby 440-441
BLANCO – řešení vestavby 438-439
Dva kroky k perfektnímu excentrickému ovládání. S excentrickým ovládáním od BLANCO – máte volbu 443
Excentrické ovládání BLANCO 442
Informace k nařízení (ES) č. 1907/2006 (REACH) 444

CO JE BLANCO UNIT?

Vše, co potřebujete, vše na jednom místě.



BLANCO UNIT
drink. prep. clean.

BLANCO UNIT je bezproblémové, plně integrované řešení kuchyňského prostoru, které má usnadnit každodenní práci v kuchyni. Kombinace dřezu BLANCO, baterie, příslušenství a uspořádání skříňky usnadňuje a zjednodušuje všechny činnosti v kuchyni. Vše potřebné pro pití, přípravu a mytí je tak na jednom místě.

Dřez má při činnostech v kuchyni zásadní úlohu, protože více než 60 % celkového času stráveného v kuchyni tráví lidé v prostoru u dřezu. BLANCO UNIT uspokojuje potřeby uživatelů tím, že je zdrojem vody pro pití a vaření, místem pro přípravu pokrmů a místem pro úklid nepořádku.

BLANCO UNIT lze nekonečně přizpůsobovat požadavkům na funkci i design. Podívejte se na naše návrhy, jak vytvořit kombinaci, která rezonuje se vkusem a životním stylem vašich zákazníků.

Společnost BLANCO, založená v roce 1925 v německém Oberderdingenu, má více než 95 let mezinárodních zkušeností s poskytováním vysoce kvalitních výrobků a systémových řešení pro kuchyně.

GERMANY
SINCE 1925







JAK VYBRAT JEDNOTKU BLANCO UNIT

Bezproblémová integrace dřezu, baterie a uspořádání skříněk.



Plánování kuchyně

Plánování kuchyně začíná u lidí. Kuchyni používáme aktivně všichni – ať už jsme vášnivými milovníky jídla, nebo prvotřídními kuchaři – a považujeme ji za srdce našeho domova. Každý z nás je jiný, ale všichni si chceme čas strávený v kuchyni opravdu užít.

Potom, co jsme si určili, kam umístíme prostor vaření, skladování a dřez, je nutné pro kuchyňské mycí centrum vybrat správnou jednotku BLANCO UNIT, protože to bude mít velký dopad na naši radost z práce v kuchyni.

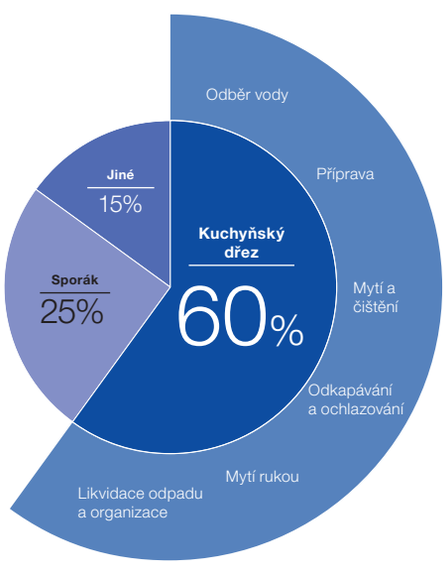

Klíčová role dřezu

Nejvyužívanějším místem v kuchyni je dřez, u kterého strávíme více než 60 % našeho času v kuchyni. BLANCO UNIT usnadňuje plánování tohoto prostoru a montáž je pak bez starostí. Všechny komponenty do sebe zapadají a dají se efektivně nainstalovat do dřezové skříňky. Při každodenním používání se komponenty BLANCO UNIT postarají o zpříjemnění práce v kuchyni a krásný vzhled.

Klíčovými faktory při navrhování správného kuchyňského dřezu jsou kombinace stylu, barev a materiálů. Vyberte si z naší široké nabídky stylů, barev, materiálů a prvků a vytvořte si působivou jednotku BLANCO UNIT, která odpovídá požadovanému stylu kuchyně a snadno se instaluje.

BLANCO UNIT začíná u dřezu

V designu kuchyní existují v oblasti dřezů výrazné trendy, ale rozhodnutí je třeba učinit na základě toho, jak se bude dřez používat. Je spousta možností, které se musí zvážit: jednodřez nebo dvoudřez, s odkapávací plochou nebo bez ní, dřez pro spodní či horní montáž nebo pro montáž do roviny, Silgranit, nerez nebo keramika. Vzhledem k tolika skvělým možnostem vám pomůže, když pár minut věnujete zvážení potřeb a priorit.





Styly, funkce a povrchové úpravy baterií

Naše vysoce kvalitní směšovací baterie jsou spolehlivé, snadno použitelné a odolné. Díky široké škále designů a povrchových úprav, velmi užitečným funkcím, jako je výsuvná sprchová hlavice nebo filtrace vody a dokonce i díky speciálním modelům pro předokenní instalaci, můžete určit, jaký styl se bude hodit k designu kuchyně vašich zákazníků a co bude vyhovovat jejich každodenním potřebám. Nezapomeňte vzít v úvahu důležité rozměry, jako je výška baterie a její dosah. Tím se zajistí dostatečný prostor nad baterií a to, že bude úměrná k velikosti dřezu.

Vylepšení o funkční příslušenství

Najděte správné příslušenství, které vašemu zákazníkovi usnadní používání kuchyně. Doplňte zákazníkovu UNIT sestavu sladěným dávkovačem mycího prostředku, odolnou krájecí deskou, kterou lze umístit na dřez, nebo sklopnou mřížkou a vytvořte tak bezchybný pracovní prostor. Pomocí příslušenství přizpůsobíte UNIT specifickým potřebám.





Maximalizujte spodní skříňku

Kombinace baterie a dřezu BLANCO přináší výhody, které vydrží po celou dobu životnosti, ale pokud chcete tento prostor maximálně využít, musíte ho uspořádat. Dřezové skříňky mají velký potenciál pro optimalizaci pracovních postupů díky tomu, že umožňují uspořádané a snadno dostupné uložení čisticích prostředků a/nebo věcí určených ke třídění a představují tak čisté a flexibilní řešení přesně tam, kde je to potřeba.

Nechte se inspirovat

Na začátku doporučujeme najít inspiraci ohledně UNIT na následujících stránkách. Obsahují pečlivě připravený výběr produktů, které se snadno kombinují a v kuchyni vytvářejí úžasné prostředí kolem dřezu.
Díky praktické a krásné jednotce BLANCO UNIT se z každodenních povinností stanou radostné chvíle.

Otočte na další stránku a podívejte se na naše inspirace UNIT.

UNIT inspirace



- Působivá sestava BLANCO UNIT v šedých a černých odstínech; její vzhled a funkčnost překvapí osvěžující, filtrovanou vodou přímo z kuchyňské baterie
- Hřejivý barevný tón vulkánově šedého Silgranitu a chlad černé matné tvoří harmnonický soulad této sestavy BLANCO UNIT s výrazným designovým akcentem
- Díky filtrační sadě BLANCO instalované ve spodní skříňce zajišťuje tato sestava UNIT chutnější vodu přímo z Vaší poloprofesionální filtrační baterie 3 v 1
- Poloprofesionální filtrační baterie usnadňující pracovní postupy, prostorný dřez se spodní montáží a košový systém se 2 nádobami, to vše efektivně umístěno do 60 cm spodní skříňky

Baterie	Dřez	Systém třídění odpadu
		
BLANCO CATRIS-S Flexo Filtr	**BLANCO SUBLINE 500-U**	**BLANCO BOTTON II 30/2**
Výsuvná sprcha  **Výsuvná sprcha s přepínáním**  **Filtr**  Speciální barvy černá matná viz. strana 339	**Spodní montáž pod pracovní desku**  šedá vulkán viz. strana 55 Volitelné příslušenství SUBLINE je k dispozici také v jiných barvách, viz. str. 41, 47-48, 55-57, 63, 67-68, 73, 75, 78, 85-86, 90-92, 94, 205, 207	viz. strana 406

Volitelné příslušenství

				
odtoková a přepadová armatura, matná černá, pro jednodřezy viz. strana 431	BLANCO Drink Filter Set Soft L viz. strana 429	kompozitní krájecí deska jasan viz. strana 422	dva pojezdy TOP viz. strana 418	Multifunkční miska viz. strana 434

Přesné rozměry a nákresy s detaily výřezu najdete na internetu na **www.blanco.com**.
Informace o nařízení (EG) 1907/2006 (REACH) naleznete v servisní kapitole.

UNIT inspirace



- Atraktivní sestava BLANCO UNIT v šedých odstínech; kombinace baterie a dřezu v barevném provedení tón v tónu je ideální pro kuchyně v barevných odstínech šedé nebo hnědé
- Elegantní dřez s montáží pod pracovní desku a minimalistický design baterie vytvářejí moderní akcenty v prémiových kuchyních
- Drtič kuchyňského odpadu je připojen k odtoku dřezu a pohodlně a rychle likviduje zbytky
- Efektivní pracovní postupy díky směšovací baterii s výsuvnou hlavicí, prostornému dřezu se spodní montáží a výkonným drtičem odpadu, vše efektivně osazeno do 60cm skříňky

Baterie	Dřez	Systém třídění odpadu
		
BLANCO LINUS-S	**BLANCO SUBLINE 500-U**	**BLANCO FWD Medium**
Výsuvná sprcha	**Spodní montáž pod pracovní desku**	viz. strana 391
SILGRANIT-Look šedá vulkán viz. strana 349	šedá vulkán viz. strana 55 Volitelné příslušenství SUBLINE je k dispozici také v jiných barvách, viz. str. 41, 47-48, 55-57, 63, 67-68, 73, 75, 78, 85-86, 90-92, 94, 205, 207	

Volitelné příslušenství

				
filtr pro rohový ventil	Set -perlátory čirý/perlivý proud, klíč pro vysokotlaké baterie	kompozitní krájecí deska jasan	dva pojezdy TOP	Multifunkční miska
viz. strana 437	viz. strana 437	viz. strana 422	viz. strana 418	viz. strana 434

UNIT inspirace



- Sestava BLANCO UNIT kombinující decentní bílou soft s luxusními detaily v saténově zlaté, vytvářejí nádhernou harmonii tónů pro kuchyňskou linku
- Velkoformátový podstavný dřez a baterie umístěná přímo na pracovní desce. Tato sestava UNIT je ideální v kombinaci s žulovými nebo kompozitovými pracovními deskami
- Efektivní pracovní postupy při přípravě nápojů, mytí surovin díky kombinovaným výhodám baterie s výsuvnou sprchou, velký dřez a košový systém se 2 nádobami, to vše efewktivně umístěno do 80 cm skříňky

Baterie	Dřez	Systém třídění odpadu
		
BLANCO LINUS-S	**BLANCO SUBLINE 800-U**	**BLANCO BOTTON II 30/2**
Výsuvná sprcha	**Spodní montáž pod pracovní desku**	viz. strana 406
PVD satin gold viz. strana 348	bílá soft viz. strana 41 Volitelné příslušenství SUBLINE je k dispozici také v jiných barvách, viz. str. 41, 47-48, 55-57, 63, 67-68, 73, 75, 78, 85-86, 90-92, 94, 205, 207	

Volitelné příslušenství

				
Odtoková sada s přepadem pro jednodřez satin gold viz. strana 431	filtr pro rohový ventil viz. strana 437	kompozitní krájecí deska jasan viz. strana 422	Multifunkční miska viz. strana 434	dva pojezdy TOP viz. strana 418

Přesné rozměry a nákresy s detaily výřezu najdete na internetu na **www.blanco.com**.
Informace o nařízení (EG) 1907/2006 (REACH) naleznete v servisní kapitole.

UNIT inspirace



- Atraktivní sestava BLANCO UNIT v šedých odstínech; kombinace baterie a dřezu v barevném provedení tón v tónu je ideální pro kuchyně v barevných odstínech šedé nebo hnědé
- Baterie, dřez a košový systém mají nadčasový design a dohromady umožňují efektivní využití daného prostoru s důrazem na funkčnost
- Elegantní dřez se spodní montáží a minimalistický tvar baterie vytvářejí moderní akcenty v prémiových kuchyních
- Snadná příprava nápojů, čištění surovin a čistá pracovní deska díky baterii s výsuvnou hlavicí, dřezu zabudovanému pod desku a košovému systému se 2 nádobami, to vše efektivně zabudované do 60 cm skříňky

Baterie	Dřez	Systém třídění odpadu
		
BLANCO LINUS-S	**BLANCO SUBLINE 500-U**	**BLANCO BOTTON II 30/2**
Výsuvná sprcha	**Spodní montáž pod pracovní desku**	viz. strana 406
SILGRANIT-Look šedá vulkán viz. strana 349	šedá vulkán viz. strana 55 Volitelné příslušenství SUBLINE je k dispozici také v jiných barvách, viz. str. 41, 47-48, 55-57, 63, 67-68, 73, 75, 78, 85-86, 90-92, 94, 205, 207	

Volitelné příslušenství

				
filtr pro rohový ventil	Set -perlátory čirý/perlivý proud, klíč pro vysokotlaké baterie	kompozitní krájecí deska jasan	dva pojezdy TOP	Multifunkční miska
viz. strana 437	viz. strana 437	viz. strana 422	viz. strana 418	viz. strana 434

UNIT inspirace



- Tato UNIT sestava elegantně splňuje požadavky na vybavení kuchyně.
- Baterie z masivní nerezové oceli s vysokým raménkem a výsuvnou sprchou dosáhne do každého koutu dřezu a vyhoví tak náročným požadavkům.
- Velký objem a hloubka dřezu poskytují dostatek pracovního prostoru a široký okraj pro baterii chrání pracovní desku.
- Uspořádání spodní skříňky s praktickým košovým systémem pro třídění odpadu zajišťuje pořádek a čistotu.

Baterie	Dřez	Systém třídění odpadu
		
BLANCO JANDORA-S	**BLANCO PLEON 6**	**BLANCO FLEXON II XL 60/3**
Výsuvná sprcha	**Horní montáž**	viz. strana 398
nerez masiv kartáčovaný viz. strana 356	černá viz. strana 59 příslušenství PLEON je k dispozici také v jiných barvách. viz. strana 42, 49, 58, 59, 64, 87, 93	

Volitelné příslušenství

				
filtr pro rohový ventil	vodicí tyč sprchové hadice pro kuchyňské baterie	kompozitní krájecí deska jasan	dva pojezdy TOP	sklopná mřížka
viz. strana 437	viz. strana 437	viz. strana 422	viz. strana 418	viz. strana 418

Přesné rozměry a nákresy s detaily výřezu najdete na internetu na **www.blanco.com**.
Informace o nařízení (EG) 1907/2006 (REACH) naleznete v servisní kapitole.

UNIT inspirace



- Tato UNIT sestava vyhovuje každodenním požadavkům, když je vaření koníčkem.
- Poloprofesionální baterie s vysokým obloukem a magnetickým držákem sprchy s přepínáním proudu přivádí vodu do každého koutu dřezu a zvládá tak i ty nejnáročnější požadavky.
- Kombinace velké plochy dřezu a praktické odkapové plochy dodává tomuto kuchyňskému prostoru funkčnost a zároveň usnadňuje přípravu pokrmů ve všech fázích.
- Uspořádání spodní skříňky s praktickým košovým systémem pro třídění odpadu zajišťuje pořádek a čistotu.

Baterie	Dřez	Systém třídění odpadu
		
BLANCO SONEA-S Flexo	**BLANCO METRA XL 6 S**	**BLANCO FLEXON II XL 60/3**
Výsuvná sprcha **Výsuvná sprcha s přepínáním** masiv nerez masiv kartáčovaný viz. strana 333	**Horní montáž** bílá viz. strana 229 příslušenství METRA je k dispozici také v jiných barvách viz. strana 43, 61, 212, 215, 228, 229, 240, 247, 248	viz. strana 398

Volitelné příslušenství

				
filtr pro rohový ventil viz. strana 437	krájecí deska z masivního buku viz. strana 421	krájecí deska z vysoce kvalitního plastu, bílá viz. strana 421	Rohová miska viz. strana 418	AktivBio-víko pro nádobu 8 l viz. strana 426

POVRCHY A BARVY PRO BLANCO DŘEZY.

Nerezová ocel


Nerezová ocel Dark Steel


Nerezová ocel Durinox


Nerezová ocel hedvábný lesk


Nerezová ocel kartáčovaná


Nerezová ocel přírodní lesk

SILGRANIT


černá


antracit


šedá skála


šedá vulkán

bílá


bílá soft

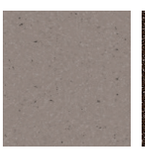
tartufo


kávová

Paleta barev pro keramické dřezy


černá


basalt

zářivě bílá

magnolie lesklá

Symboly pro dřezy



IF- s plochým okrajem



Montáž do roviny s pracovní deskou



Horní montáž



Spodní montáž pod okraj desky


Modulové dřezy – montáž mezi desky



Spodní montáž pod pracovní desku

POVRCHY A BARVY.

Povrchy a barvy pro BLANCO baterie

Kovové povrchy PVD


chrom

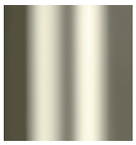
nerez imitace


PVD steel


satin gold



satin dark steel



satin platinum

Nerez masiv


nerez masiv kartáčovaný


nerez masiv matný

Speciální barvy


černá matná

Silgranit-Look


černá


antracit


šedá skála


šedá vulkán

bílá


bílá soft


tartufo


kávová

Symboly pro baterie

- Filtrační baterie
- Raménko bez výsuvné sprchy
- Objem
- Výsuvná sprcha s přepínáním
- Zdroj napájení
- Nízkotlaká baterie
- Chytré baterie senzorické
- Páka vlevo
- Výsuvná sprcha
- Baterie před okno

Povrchy a barvy pro BLANCO komponenty

Kovové povrchy PVD


chrom


satin gold



satin dark steel



satin platinum

Nerez masiv


nerez masiv kartáčovaný

Speciální barvy


černá matná

900 mm Rozměr skříňky — Dřez — SILGRANIT

SUBLINE 480/320-U



SILGRANIT
855 x 460 mm **Strana 41**

SUBLINE 800-U



SILGRANIT
830 x 460 mm **Strana 41**

PLEON 9



SILGRANIT
860 x 500 mm **Strana 42**

METRA 9



SILGRANIT
860 x 500 mm **Strana 43**

ZIA 9



SILGRANIT
860 x 500 mm **Strana 44**

900 mm Rozměr skříňky — Dřez — Nerez

CLARON 400/400-U



Nerez hedvábný lesk
865 x 440 mm **Strana 97**

CLARON 400/400-IF



Nerez hedvábný lesk
865 x 440 mm **Strana 98**

ANDANO 400/400-U



Nerez hedvábný lesk
865 x 440 mm **Strana 99**

ANDANO 400/400-IF/A



Nerez hedvábný lesk
865 x 500 mm **Strana 100**

ANDANO 400/400-IF



Nerez hedvábný lesk
865 x 440 mm **Strana 101**

TOP EZ 8 x 4



Nerez přírodní lesk
860 x 435 mm **Strana 102**

800 mm Rozměr skříňky — Dřez — SILGRANIT

ETAGON 700-U



SILGRANIT
730 x 460 mm **Strana 45**

ETAGON 8



SILGRANIT
780 x 510 mm **Strana 46**

SUBLINE 350/350-U



SILGRANIT
755 x 460 mm **Strana 47**

SUBLINE 430/270-U



SILGRANIT
755 x 460 mm **Strana 47**

SUBLINE 700-U Level



SILGRANIT
730 x 460 mm **Strana 48**

SUBLINE 700-U



SILGRANIT
730 x 460 mm **Strana 48**

PLEON 8



SILGRANIT
700 x 510 mm **Strana 49**

DALAGO 8



SILGRANIT
815 x 510 mm **Strana 50**

IF- s plochým okrajem
Spodní montáž pod pracovní desku
Horní montáž
Montáž do roviny s pracovní deskou
Spodní montáž pod okraj desky

800 mm Rozměr skříňky — Dřez — SILGRANIT

LEXA 8



SILGRANIT
780 x 500 mm **Strana 51**

LEGRA 8



SILGRANIT
780 x 500 mm **Strana 52**

DALAGO 8-F



SILGRANIT
805 x 500 mm **Strana 70**

ETAGON 700-U pro barevné komponenty

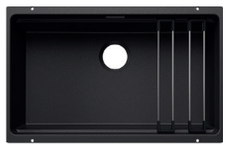

NOVINKA

SILGRANIT
730 x 460 mm **Strana 84**

SUBLINE 350/350-U pro barevné komponenty



NOVINKA

SILGRANIT
755 x 460 mm **Strana 85**

SUBLINE 700-U pro barevné komponenty



NOVINKA

SILGRANIT
730 x 460 mm **Strana 86**

PLEON 8 pro barevné komponenty



NOVINKA

SILGRANIT
700 x 510 mm **Strana 87**

800 mm Rozměr skříňky — Dřez — Nerez

ETAGON 700-U



Nerez hedvábný lesk
740 x 440 mm **Strana 103**

ETAGON 700-IF/A



Nerez hedvábný lesk
740 x 500 mm **Strana 104**

ETAGON 700-IF



Nerez hedvábný lesk
740 x 440 mm **Strana 105**

CLARON 700-U Dark Steel Edition



NOVINKA

Nerez Dark Steel
740 x 440 mm **Strana 106**

CLARON 700-U Durinox



Nerez Durinox
740 x 440 mm **Strana 107**

CLARON 700-U



Nerez hedvábný lesk
740 x 440 mm **Strana 108**

CLARON 700-IF/A Durinox



Nerez Durinox
760 x 510 mm **Strana 109**

CLARON 700-IF/A



Nerez hedvábný lesk
760 x 510 mm **Strana 110**

CLARON 700-IF Dark Steel



NOVINKA

Nerez Dark Steel
740 x 440 mm **Strana 111**

CLARON 700-IF Durinox



Nerez Durinox
740 x 440 mm **Strana 112**

CLARON 700-IF



Nerez hedvábný lesk
740 x 440 mm **Strana 113**

ZEROX 700-U Dark Steel



Nerez Dark Steel
740 x 440 mm **Strana 114**

ZEROX 700-U Durinox



Nerez Durinox
740 x 440 mm **Strana 115**

ZEROX 700-U



Nerez hedvábný lesk
740 x 440 mm **Strana 116**

ZEROX 700-IF Dark Steel



Nerez Dark Steel
740 x 440 mm **Strana 117**

ZEROX 700-IF Durinox



Nerez Durinox
740 x 440 mm **Strana 118**

IF- s plochým okrajem
Spodní montáž pod pracovní desku
Horní montáž
Montáž do roviny s pracovní deskou
Spodní montáž pod okraj desky

800 mm Rozměr skříňky — Dřez — Nerez

ZEROX 700-IF



Nerez hedvábný lesk
740 x 440 mm **Strana 119**

ANDANO 500/180-U



Nerez hedvábný lesk
745 x 440 mm **Strana 120**

ANDANO 340/340-U



Nerez hedvábný lesk
745 x 440 mm **Strana 120**

ANDANO 700-U



Nerez hedvábný lesk
740 x 440 mm **Strana 120**

ANDANO 340/340-IF/A



Nerez hedvábný lesk
745 x 500 mm **Strana 121**

ANDANO 700-IF/A



Nerez hedvábný lesk
740 x 500 mm **Strana 121**

ANDANO 340/340-IF



Nerez hedvábný lesk
745 x 440 mm **Strana 122**

ANDANO 700-IF



Nerez hedvábný lesk
740 x 440 mm **Strana 122**

LEMIS 8-IF



Nerez kartáčovaný
860 x 500 mm **Strana 123**

SOLIS 700-U



Nerez kartáčovaný
740 x 440 mm **Strana 124**

SOLIS 700-IF/A



Nerez kartáčovaný
740 x 500 mm **Strana 125**

SOLIS 700-IF



Nerez kartáčovaný
740 x 440 mm **Strana 126**

TIPO 8



Nerez přírodní lesk
860 x 500 mm **Strana 127**

TIPO 8 Compact



Nerez přírodní lesk
780 x 500 mm **Strana 127**

600 mm Rozměr skříňky — Dřez — SILGRANIT

ETAGON 500-U



SILGRANIT
530 x 460 mm **Strana 53**

ETAGON 6



SILGRANIT
600 x 510 mm **Strana 54**

SUBLINE 340/160-U



SILGRANIT
555 x 460 mm **Strana 55**

SUBLINE 500-U



SILGRANIT
530 x 460 mm **Strana 55**

SUBLINE 500-IF/A SteelFrame



SILGRANIT
543 x 510 mm **Strana 56**

SUBLINE 500-IF SteelFrame



SILGRANIT
543 x 443 mm **Strana 57**

PLEON 6 Split



SILGRANIT
615 x 510 mm **Strana 58**

PLEON 6



SILGRANIT
615 x 510 mm **Strana 59**

IF- s plochým okrajem
Spodní montáž pod pracovní desku
Horní montáž
Montáž do roviny s pracovní deskou
Spodní montáž pod okraj desky

600 mm Rozměr skříňky — Dřez — SILGRANIT

DALAGO 6



SILGRANIT
615 x 510 mm
Strana 60

METRA 6



SILGRANIT
615 x 500 mm
Strana 61

LEGRA 6



SILGRANIT
585 x 500 mm
Strana 62

ETAGON 500-F



SILGRANIT
527 x 427 mm
Strana 71

ETAGON 6-F



NOVINKA

SILGRANIT
591 x 501 mm
Strana 72

SUBLINE 340/160-F



SILGRANIT
552 x 427 mm
Strana 73

SUBLINE 500-F



SILGRANIT
527 x 427 mm
Strana 73

DALAGO 6-F



SILGRANIT
605 x 500 mm
Strana 74

ETAGON 500-U pro barevné komponenty

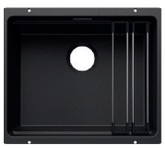

NOVINKA

SILGRANIT
530 x 460 mm
Strana 88

ETAGON 6 pro barevné komponenty



NOVINKA

SILGRANIT
600 x 510 mm
Strana 89

SUBLINE 340/160-U pro barevné komponenty



NOVINKA

SILGRANIT
555 x 460 mm
Strana 90-91

SUBLINE 500-U pro barevné komponenty



NOVINKA

SILGRANIT
530 x 460 mm
Strana 92

PLEON 6 pro barevné komponenty



NOVINKA

SILGRANIT
615 x 510 mm
Strana 93

600 mm Rozměr skříňky — Dřez — Nerez

ETAGON 500-U



Nerez hedvábný lesk
540 x 440 mm
Strana 128

ETAGON 500-IF/A



Nerez hedvábný lesk
540 x 500 mm
Strana 129

ETAGON 500-IF



Nerez hedvábný lesk
540 x 440 mm
Strana 130

CLARON 500-U Dark Steel Edition



NOVINKA

Nerez Dark Steel
540 x 440 mm
Strana 131

CLARON 500-U Durinox



Nerez Durinox
540 x 440 mm
Strana 132

CLARON 340/180-U



Nerez hedvábný lesk
585 x 440 mm
Strana 133

CLARON 550-U



Nerez hedvábný lesk
590 x 440 mm
Strana 133

CLARON 500-U



Nerez hedvábný lesk
540 x 440 mm
Strana 133

IF- s plochým okrajem
Spodní montáž pod pracovní desku
Horní montáž
Montáž do roviny s pracovní deskou
Spodní montáž pod okraj desky

600 mm Rozměr skříňky — Dřez — Nerez

CLARON 500-IF/A Durinox

Nerez Durinox
560 x 510 mm **Strana 134**

CLARON 340/180-IF/A

Nerez hedvábný lesk
605 x 510 mm **Strana 135**

CLARON 550-IF/A

Nerez hedvábný lesk
610 x 510 mm **Strana 135**

CLARON 500-IF/A

Nerez hedvábný lesk
560 x 510 mm **Strana 135**

CLARON 500-IF Dark Steel

NOVINKA
Nerez Dark Steel
540 x 440 mm **Strana 136**

CLARON 500-IF Durinox

Nerez Durinox
540 x 440 mm **Strana 137**

CLARON 340/180-IF

Nerez hedvábný lesk
585 x 440 mm **Strana 138**

CLARON 550-IF

Nerez hedvábný lesk
590 x 440 mm **Strana 138**

CLARON 500-IF

Nerez hedvábný lesk
540 x 440 mm **Strana 138**

ZEROX 500-U Dark Steel

Nerez Dark Steel
540 x 440 mm **Strana 139**

ZEROX 500-U Durinox

Nerez Durinox
540 x 440 mm **Strana 140**

ZEROX 500-IF Dark Steel

Nerez Dark Steel
540 x 440 mm **Strana 141**

ZEROX 500-IF Durinox

Nerez Durinox
540 x 440 mm **Strana 142**

ZEROX 340/180-U

Nerez hedvábný lesk
585 x 440 mm **Strana 143**

ZEROX 550-U

Nerez hedvábný lesk
590 x 440 mm **Strana 143**

ZEROX 500-U

Nerez hedvábný lesk
540 x 440 mm **Strana 143**

ZEROX 500-IF

Nerez hedvábný lesk
540 x 440 mm **Strana 144**

ANDANO 340/180-U

Nerez hedvábný lesk
585 x 440 mm **Strana 145**

ANDANO 500-U

Nerez hedvábný lesk
540 x 440 mm **Strana 145**

ANDANO 340/180-IF/A

Nerez hedvábný lesk
585 x 500 mm **Strana 146**

ANDANO 500-IF/A

Nerez hedvábný lesk
540 x 500 mm **Strana 146**

ANDANO 340/180-IF

Nerez hedvábný lesk
585 x 440 mm **Strana 147**

ANDANO 500-IF

Nerez hedvábný lesk
540 x 440 mm **Strana 147**

LEMIS 6-IF

Nerez kartáčovaný
615 x 500 mm **Strana 148**

IF- s plochým okrajem
Spodní montáž pod pracovní desku
Horní montáž
Montáž do roviny s pracovní deskou
Spodní montáž pod okraj desky

600 mm Rozměr skříňky — Dřez — Nerez

LANTOS 6-IF



Nerez kartáčovaný
593 x 488 mm **Strana 149**

SOLIS 340/180-U



Nerez kartáčovaný
585 x 440 mm **Strana 150**

SOLIS 500-U



Nerez kartáčovaný
540 x 440 mm **Strana 150**

SOLIS 340/180-IF/A



Nerez kartáčovaný
585 x 500 mm **Strana 151**

SOLIS 500-IF/A



Nerez kartáčovaný
540 x 500 mm **Strana 151**

SOLIS 340/180-IF



Nerez kartáčovaný
585 x 440 mm **Strana 152**

SOLIS 500-IF



Nerez kartáčovaný
540 x 440 mm **Strana 152**

SUPRA 500-U



Nerez kartáčovaný
530 x 430 mm **Strana 153**

SUPRA 500-IF/A R12



Nerez kartáčovaný
540 x 500 mm **Strana 154**

SUPRA 500-IF R12



Nerez kartáčovaný
540 x 440 mm **Strana 155**

BLANCODANA 6



Nerez přírodní lesk
605 x 500 mm **Strana 156**

600 mm Rozměr skříňky — Dřez — Keramika

ETAGON 500-U



Keramika PuraPlus
540 x 456 mm **Strana 203**

ETAGON 6



Keramika PuraPlus
584 x 510 mm **Strana 204**

SUBLINE 350/150-U



Keramika PuraPlus
567 x 456 mm **Strana 205**

SUBLINE 500-U



Keramika PuraPlus
530 x 456 mm **Strana 205**

PALONA 6



Keramika PuraPlus
615 x 510 mm **Strana 206**

500 mm Rozměr skříňky — Dřez — SILGRANIT

SUBLINE 400-U



SILGRANIT
430 x 460 mm **Strana 63**

PLEON 5



SILGRANIT
515 x 510 mm **Strana 64**

DALAGO 5



SILGRANIT
515 x 510 mm **Strana 65**

SUBLINE 400-F



SILGRANIT
427 x 427 mm **Strana 75**

IF- s plochým okrajem
Spodní montáž pod pracovní desku
Horní montáž
Montáž do roviny s pracovní deskou
Spodní montáž pod okraj desky

500 mm Rozměr skříňky — Dřez — SILGRANIT

DALAGO 5-F



SILGRANIT
505 x 500 mm **Strana 76**

SUBLINE 400-U pro barevné komponenty



NOVINKA

SILGRANIT
430 x 460 mm **Strana 94**

500 mm Rozměr skříňky — Dřez — Nerez

CLARON 450-U



Nerez hedvábný lesk
490 x 440 mm **Strana 157**

CLARON 450-IF



Nerez hedvábný lesk
490 x 440 mm **Strana 158**

ANDANO 450-U



Nerez hedvábný lesk
490 x 440 mm **Strana 159**

ANDANO 450-IF



Nerez hedvábný lesk
490 x 440 mm **Strana 160**

SOLIS 450-U



Nerez kartáčovaný
490 x 440 mm **Strana 161**

SOLIS 450-IF



Nerez kartáčovaný
490 x 440 mm **Strana 162**

SUPRA 450-U



Nerez kartáčovaný
480 x 430 mm **Strana 163**

450 mm Rozměr skříňky — Dřez — SILGRANIT

DALAGO 45



SILGRANIT
465 x 510 mm **Strana 66**

DALAGO 45-F



SILGRANIT
455 x 500 mm **Strana 77**

450 mm Rozměr skříňky — Dřez — Nerez

CLARON 400-U Durinox



Nerez Durinox
440 x 440 mm **Strana 164**

CLARON 400-U



Nerez hedvábný lesk
440 x 440 mm **Strana 165**

CLARON 400-IF/A Durinox



Nerez Durinox
460 x 510 mm **Strana 166**

CLARON 400-IF/A



Nerez hedvábný lesk
460 x 510 mm **Strana 167**

CLARON 400-IF Durinox



Nerez Durinox
440 x 440 mm **Strana 168**

CLARON 400-IF



Nerez hedvábný lesk
440 x 440 mm **Strana 169**

ZEROX 400-U Durinox



Nerez Durinox
440 x 440 mm **Strana 170**

ZEROX 400-U



Nerez hedvábný lesk
440 x 440 mm **Strana 171**

IF- s plochým okrajem
Spodní montáž pod pracovní desku
Horní montáž
Montáž do roviny s pracovní deskou
Spodní montáž pod okraj desky

450 mm Rozměr skříňky — Dřez — Nerez

ANDANO 400-U



Nerez hedvábný lesk
440 x 440 mm **Strana 172**

ANDANO 400-IF/A



Nerez hedvábný lesk
440 x 500 mm **Strana 173**

ANDANO 400-IF



Nerez hedvábný lesk
440 x 440 mm **Strana 174**

SOLIS 400-U



Nerez kartáčovaný
440 x 440 mm **Strana 175**

SOLIS 400-IF/A



Nerez kartáčovaný
440 x 500 mm **Strana 176**

SOLIS 400-IF



Nerez kartáčovaný
440 x 440 mm **Strana 177**

SUPRA 400-U



Nerez kartáčovaný
430 x 430 mm **Strana 178**

SUPRA 400-IF/A R12



Nerez kartáčovaný
440 x 500 mm **Strana 179**

SUPRA 400-IF R12



Nerez kartáčovaný
440 x 440 mm **Strana 180**

RONDOSOL-IF



Nerez kartáčovaný
Ø 448 mm **Strana 181**

RONDOSOL



Nerez kartáčovaný
Ø 460 mm **Strana 181**

TIPO 45



Nerez přírodní lesk
480 x 500 mm **Strana 182**

BLANCODANA 45



Nerez přírodní lesk
480 x 500 mm **Strana 183**

TOP EE 4 x 4



Nerez přírodní lesk
435 x 470 mm **Strana 184**

450 mm Rozměr skříňky — Dřez — Keramika

SUBLINE 375-U



Keramika PuraPlus
414 x 456 mm **Strana 207**

400 mm Rozměr skříňky — Dřez — SILGRANIT

SUBLINE 320-U



SILGRANIT
350 x 460 mm **Strana 67**

SUBLINE 320-F



SILGRANIT
347 x 427 mm **Strana 78**

IF- s plochým okrajem
Spodní montáž pod pracovní desku
Horní montáž
Montáž do roviny s pracovní deskou
Spodní montáž pod okraj desky

400 mm Rozměr skříňky — Dřez — Nerez

CLARON 340-U Durinox



Nerez Durinox
380 x 440 mm **Strana 185**

CLARON 340-U



Nerez hedvábný lesk
380 x 440 mm **Strana 186**

CLARON 340-IF Durinox



Nerez Durinox
380 x 440 mm **Strana 187**

CLARON 340-IF



Nerez hedvábný lesk
380 x 440 mm **Strana 188**

ANDANO 340-U



Nerez hedvábný lesk
380 x 440 mm **Strana 189**

ANDANO 340-IF



Nerez hedvábný lesk
380 x 440 mm **Strana 190**

SOLIS 340-U



Nerez kartáčovaný
380 x 440 mm **Strana 191**

SOLIS 340-IF



Nerez kartáčovaný
380 x 440 mm **Strana 192**

SUPRA 340-U



Nerez kartáčovaný
370 x 430 mm **Strana 193**

300 mm Rozměr skříňky — Dřez — SILGRANIT

SUBLINE 160-U



SILGRANIT
190 x 460 mm **Strana 68**

300 mm Rozměr skříňky — Dřez — Nerez

CLARON 180-U



Nerez hedvábný lesk
220 x 440 mm **Strana 194**

CLARON 180-IF



Nerez hedvábný lesk
220 x 440 mm **Strana 195**

ANDANO 180-U



Nerez hedvábný lesk
220 x 440 mm **Strana 196**

ANDANO 180-IF



Nerez hedvábný lesk
220 x 440 mm **Strana 197**

SOLIS 180-U



Nerez kartáčovaný
220 x 440 mm **Strana 198**

SOLIS 180-IF



Nerez kartáčovaný
220 x 440 mm **Strana 199**

TOP EE 3 x 4



Nerez přírodní lesk
330 x 470 mm **Strana 200**

IF- s plochým okrajem
Spodní montáž pod pracovní desku
Horní montáž
Montáž do roviny s pracovní deskou
Spodní montáž pod okraj desky

900x900 mm Rohová skříňka — Dřez — SILGRANIT

BLANCODELTA II



SILGRANIT
1057 x 575 mm **Strana 211**

METRA 9 E



SILGRANIT
830 x 830 mm **Strana 212**

ZIA 9 E



SILGRANIT
930 x 510 mm **Strana 213**

BLANCODELTA II-F



SILGRANIT
1042 x 560 mm **Strana 257**

900x900 mm Rohová skříňka — Dřez — Nerez

LANTOS 9 E-IF



Nerez kartáčovaný
930 x 510 mm **Strana 268**

TIPO 9 E



Nerez přírodní lesk
930 x 510 mm **Strana 269**

900 mm Rozměr skříňky — Dřez — Nerez

TOP EZS 12 x 4-2



Nerez přírodní lesk
1235 x 435 mm **Strana 270**

800 mm Rozměr skříňky — Dřez — SILGRANIT

ELON XL 8 S



SILGRANIT
860 x 500 mm **Strana 214**

METRA 8 S



SILGRANIT
1160 x 500 mm **Strana 215**

SONA 8 S



SILGRANIT
1160 x 500 mm **Strana 216**

ZIA 8 S



SILGRANIT
1160 x 500 mm **Strana 217**

800 mm Rozměr skříňky — Dřez — Nerez

LEMIS 8 S-IF



Nerez kartáčovaný
1160 x 500 mm **Strana 271**

LANTOS 8 S-IF Compact



Nerez kartáčovaný
1160 x 500 mm **Strana 272**

DINAS 8 S



Nerez kartáčovaný
1160 x 500 mm **Strana 273**

LIVIT 8 S



Nerez kartáčovaný
1210 x 500 mm **Strana 274**

IF- s plochým okrajem
Horní montáž
Montáž do roviny s pracovní deskou
Spodní montáž pod okraj desky

800 mm Rozměr skříňky — Dřez — SILGRANIT

TIPO 8 S



Nerez přírodní lesk
1210 x 500 mm **Strana 275**

TOP EZS 11 x 4



Nerez přírodní lesk
1100 x 435 mm **Strana 276**

600 mm Rozměr skříňky — Dřez — SILGRANIT

AXIA III 6 S



SILGRANIT
1000 x 510 mm **Strana 218**

AXIA III XL 6 S



SILGRANIT
1000 x 510 mm **Strana 219**

ZENAR XL 6 S DampfgarPlus



SILGRANIT
1000 x 510 mm **Strana 220**

ZENAR XL 6 S



SILGRANIT
1000 x 510 mm **Strana 221**

ZENAR XL 6 S Compact



SILGRANIT
780 x 510 mm **Strana 222**

COLLECTIS 6 S



SILGRANIT
1000 x 510 mm **Strana 223**

ADIRA 6 S



SILGRANIT
1000 x 500 mm **Strana 224**

ADIRA XL 6 S



SILGRANIT
1000 x 500 mm **Strana 225**

FARON XL 6 S



SILGRANIT
1000 x 500 mm **Strana 226**

ELON XL 6 S



SILGRANIT
780 x 500 mm **Strana 227**

METRA 6 S



SILGRANIT
1000 x 500 mm **Strana 228**

METRA XL 6 S



SILGRANIT
1000 x 500 mm **Strana 229**

SONA 6 S



SILGRANIT
1000 x 500 mm **Strana 230**

SONA XL 6 S



SILGRANIT
1000 x 500 mm **Strana 231**

ZIA 6 S



SILGRANIT
1000 x 500 mm **Strana 232**

ZIA XL 6 S



SILGRANIT
1000 x 500 mm **Strana 233**

ZIA XL 6 S Compact



SILGRANIT
780 x 500 mm **Strana 234**

LEGRA 6 S



SILGRANIT
1000 x 500 mm **Strana 235**

LEGRA 6 S Compact



SILGRANIT
780 x 500 mm **Strana 235**

LEGRA XL 6 S



SILGRANIT
860 x 500 mm **Strana 236**

IF- s plochým okrajem
Horní montáž
Montáž do roviny s pracovní deskou
Spodní montáž pod okraj desky

600 mm Rozměr skříňky — Dřez — SILGRANIT

FAVUM XL 6 S



SILGRANIT
860 x 435 mm **Strana 237**

AXIA III 6 S-F



SILGRANIT
990 x 500 mm **Strana 258**

AXIA III XL 6 S-F



SILGRANIT
990 x 500 mm **Strana 259**

ZENAR XL 6 S-F DampfgarPlus



SILGRANIT
988 x 498 mm **Strana 260**

ZENAR XL 6 S-F



SILGRANIT
988 x 498 mm **Strana 261**

ELON XL 6 S-F



SILGRANIT
770 x 490 mm **Strana 262**

600 mm Rozměr skříňky — Dřez — Nerez

AXIS III 6 S-IF



Nerez hedvábný lesk
1000 x 510 mm **Strana 277**

LEMIS 6 S-IF



Nerez kartáčovaný
1000 x 500 mm **Strana 278**

LEMIS XL 6 S-IF



Nerez kartáčovaný
1000 x 500 mm **Strana 279**

LEMIS XL 6 S-IF Compact



Nerez kartáčovaný
780 x 500 mm **Strana 280**

LANTOS II 6 S-IF



Nerez kartáčovaný
1000 x 500 mm **Strana 281-282**

LANTOS XL 6 S-IF



Nerez kartáčovaný
1000 x 500 mm **Strana 283**

LANTOS XL 6 S-IF Compact



Nerez kartáčovaný
780 x 500 mm **Strana 283**

DINAS 6 S



Nerez kartáčovaný
1000 x 500 mm **Strana 284**

DINAS XL 6 S



Nerez kartáčovaný
1000 x 500 mm **Strana 285**

DINAS XL 6 S Compact



Nerez kartáčovaný
780 x 500 mm **Strana 286**

LIVIT II 6 S



Nerez kartáčovaný
1000 x 500 mm **Strana 287-288**

LIVIT XL 6 S



Nerez kartáčovaný
1000 x 500 mm **Strana 289**

RONDOSET



Nerez kartáčovaný
Ø 460 mm **Strana 290**

TIPO II 6 S



Nerez přírodní lesk
1000 x 500 mm **Strana 291-292**

TIPO XL 6 S



Nerez přírodní lesk
950 x 500 mm **Strana 293**

IF- s plochým okrajem · Horní montáž · Montáž do roviny s pracovní deskou · Spodní montáž pod okraj desky

500 mm Rozměr skříňky — Dřez — SILGRANIT

AXIA III 5 S

SILGRANIT
915 x 510 mm **Strana 238**

ZENAR 5 S

SILGRANIT
915 x 510 mm **Strana 239**

METRA 5 S

SILGRANIT
860 x 500 mm **Strana 240**

SONA 5 S

SILGRANIT
860 x 500 mm **Strana 241**

ZIA 5 S

SILGRANIT
860 x 500 mm **Strana 242**

AXIA III 5 S-F

SILGRANIT
905 x 500 mm **Strana 263**

ZENAR 5 S-F

SILGRANIT
903 x 498 mm **Strana 264**

500 mm Rozměr skříňky — Dřez — Nerez

AXIS III 5 S-IF

Nerez hedvábný lesk
915 x 510 mm **Strana 294**

LANTOS 5 S-IF

Nerez kartáčovaný
940 x 490 mm **Strana 295**

LIVIT XL 5 S

Nerez kartáčovaný
1000 x 500 mm **Strana 296**

TIPO 5 S

Nerez přírodní lesk
950 x 500 mm **Strana 297**

450 mm Rozměr skříňky — Dřez — SILGRANIT

AXIA III 45 S

SILGRANIT
780 x 510 mm **Strana 243**

ZENAR 45 S

SILGRANIT
860 x 510 mm **Strana 244**

ADIRA 45 S

NOVINKA
SILGRANIT
780 x 500 mm **Strana 245**

ELON 45 S

SILGRANIT
650 x 500 mm **Strana 246**

METRA 45 S

SILGRANIT
780 x 500 mm **Strana 247**

METRA 45 S Compact

SILGRANIT
680 x 500 mm **Strana 248**

SONA 45 S

SILGRANIT
780 x 500 mm **Strana 249**

ZIA 45 S

SILGRANIT
780 x 500 mm **Strana 250**

ZIA 45 SL

SILGRANIT
860 x 500 mm **Strana 251**

ZIA 45 S Compact

SILGRANIT
680 x 500 mm **Strana 252**

LEGRA 45 S

SILGRANIT
780 x 500 mm **Strana 253**

FAVUM 45 S

SILGRANIT
860 x 435 mm **Strana 254**

IF- s plochým okrajem — Horní montáž — Montáž do roviny s pracovní deskou — Spodní montáž pod okraj desky

500 mm Rozměr skříňky — Dřez — Nerez

AXIA III 45 S-F



SILGRANIT
770 x 500 mm **Strana 265**

ZENAR 45 S-F



SILGRANIT
848 x 498 mm **Strana 266**

450 mm Rozměr skříňky — Dřez — Nerez

AXIS III 45 S-IF



Nerez hedvábný lesk
860 x 510 mm **Strana 298**

LEMIS 45 S-IF



Nerez kartáčovaný
860 x 500 mm **Strana 299**

LEMIS 45 S-IF Mini



Nerez kartáčovaný
605 x 500 mm **Strana 300**

LANTOS 45 S-IF



Nerez kartáčovaný
860 x 500 mm **Strana 301**

LANTOS 45 S-IF Salto



Nerez kartáčovaný
860 x 500 mm **Strana 301**

LANTOS 45 S-IF Compact



Nerez kartáčovaný
768 x 488 mm **Strana 301**

DINAS 45 S



Nerez kartáčovaný
860 x 500 mm **Strana 302**

DINAS 45 S Mini



Nerez kartáčovaný
605 x 500 mm **Strana 303**

LIVIT 45 S Salto



Nerez kartáčovaný
860 x 500 mm **Strana 304**

TIPO 45 S



Nerez přírodní lesk
860 x 500 mm **Strana 305-306**

TIPO 45 S Compact



Nerez přírodní lesk
780 x 500 mm **Strana 306**

TIPO 45 S Mini



Nerez přírodní lesk
605 x 500 mm **Strana 306**

400 mm Rozměr skříňky — Dřez — SILGRANIT

ZIA 40 S



SILGRANIT
615 x 500 mm **Strana 255**

IF- s plochým okrajem
Horní montáž
Montáž do roviny s pracovní deskou
Spodní montáž pod okraj desky

900 mm Rozměr skříňky — Venkovský styl — SILGRANIT

VINTERA XL 9-UF



SILGRANIT
896 x 510 mm **Strana 308**

800 mm Rozměr skříňky — Venkovský styl — Keramika

VILLAE



Keramika
794 x 490 mm **Strana 309**

VILLAE



Keramika
794 x 490 mm **Strana 309**

600 mm Rozměr skříňky — Venkovský styl — Keramika

PANOR 60



Keramika
600 x 630 mm **Strana 310**

Spodní montáž pod pracovní desku
Montáž do roviny s pracovní deskou
Modulové dřezy – montáž mezi desky

drink.systems

drink.filter EVOL-S Pro



Speciální barvy **Strana 312**

drink.filter EVOL-S Pro



PVD **Strana 312**

Baterie

PANERA-S



Nerez masiv **Strana 324**

BLANCOCULINA-S II Sensor



PVD **Strana 325**

BLANCOCULINA-S II



Speciální barvy **Strana 326**

BLANCOCULINA-S II



PVD **Strana 326**

BLANCOCULINA-S II Mini Sensor



PVD **Strana 327**

BLANCOCULINA-S II Mini



Speciální barvy **Strana 328**

BLANCOCULINA-S II Mini



PVD **Strana 328**

LINEE-S



Kovový povrch **Strana 329**

LINEE-S



Nerez masiv **Strana 329**

LINEE-S



SILGRANIT-Look dvoubarevná **Strana 329**

LINEE



Kovový povrch **Strana 330**

LINEE



Nerez masiv **Strana 330**

VONDA



Kovový povrch **Strana 331**

VONDA



Nerez masiv **Strana 331**

LIVIA-S



Kovový povrch **Strana 332**

LIVIA-S

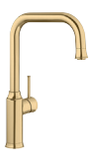

PVD **Strana 332**

SONEA-S Flexo



Nerez masiv **Strana 333**

AVONA-S



Kovový povrch **Strana 334**

AVONA-S



SILGRANIT-Look **Strana 334**

AVONA



Kovový povrch **Strana 335**

ALTA-S II



Kovový povrch **Strana 336**

ALTA-S II



SILGRANIT-Look **Strana 336**

ALTA-S II



Speciální barvy **Strana 336**

ALTA-S II



PVD **Strana 336**

Filtr
Objem
Zdroj napájení
Chytré baterie senzorické
Výsuvná sprcha
Raménko bez výsuvné sprchy
Výsuvná sprcha s přepínáním
Nízkotlaké baterie
Páka vlevo
Baterie před okno

Baterie

ALTA II



NOVINKA

Kovový povrch Strana 337

ALTA II



NOVINKA

SILGRANIT-Look Strana 337

ALTA II



NOVINKA

Speciální barvy Strana 337

ALTA II



NOVINKA

PVD Strana 337

CATRIS-S Flexo



Kovový povrch Strana 338

CATRIS-S Flexo



Speciální barvy Strana 338

CATRIS-S Flexo



PVD Strana 338

CATRIS-S



Kovový povrch Strana 340

TRADON



Kovový povrch Strana 343

TRADON



PVD Strana 343

CARENA-S Vario



Kovový povrch Strana 344

CARENA-S Vario



SILGRANIT-Look dvoubarevná Strana 344

CARENA-S



Kovový povrch Strana 345

CARENA



Kovový povrch Strana 345

VIU-S



Kovový povrch Strana 346

LINUS-S Vario



Kovový povrch Strana 347

LINUS-S



Kovový povrch Strana 348

LINUS-S



Nerez masiv Strana 348

LINUS-S



PVD Strana 348

LINUS-S



SILGRANIT-Look Strana 349

LINUS-S



Speciální barvy Strana 349

LINUS-S



Kovový povrch Strana 350

LINUS



Kovový povrch Strana 351

LINUS



Nerez masiv Strana 351

LINUS



PVD Strana 351

LINUS



SILGRANIT-Look Strana 352

LINUS



Speciální barvy Strana 352

AMBIS-S



Nerez masiv Strana 353

Filtr
Objem
Zdroj napájení
Chytré baterie senzorické
Výsuvná sprcha
Raménko bez výsuvné sprchy
Výsuvná sprcha s přepínáním
Nízkotlaké baterie
Páka vlevo
Baterie před okno

Baterie

AMBIS



Nerez masiv Strana 353

CANDOR-S



Nerez masiv Strana 354

CANDOR-S



Nerez masiv Strana 354

LANORA



Nerez masiv Strana 355

LANORA



Nerez masiv Strana 355

JANDORA



Nerez masiv Strana 356

JANDORA



Nerez masiv Strana 356

KANO-S



Kovový povrch Strana 358

KANO-S



SILGRANIT-Look dvoubarevná Strana 358

KANO-S



Speciální barvy Strana 358

KANO



Kovový povrch Strana 359

KANO



SILGRANIT-Look dvoubarevná Strana 359

KANO



Speciální barvy Strana 359

MIDA-S



Kovový povrch Strana 360

MIDA-S



SILGRANIT-Look Strana 360

MIDA-S



Speciální barvy Strana 360

MIDA



Kovový povrch Strana 361

MIDA



SILGRANIT-Look Strana 361

MIDA



Speciální barvy Strana 361

MILA-S



Kovový povrch Strana 362

MILA-S



Speciální barvy Strana 362

MILA



Kovový povrch Strana 363

MILA



Speciální barvy Strana 363

MILI



Kovový povrch Strana 364

MILI



SILGRANIT-Look Strana 364

MILI



Speciální barvy Strana 364

BLANCOWEGA-S II



Kovový povrch Strana 365

BLANCOWEGA-S II



SILGRANIT-Look dvoubarevná Strana 365

Filtr
Objem
Zdroj napájení
Chytré baterie senzorické
Výsuvná sprcha
Raménko bez výsuvné sprchy
Výsuvná sprcha s přepínáním
Nízkotlaké baterie
Páka vlevo
Baterie před okno

Baterie

BLANCOWEGA II



Kovový povrch

Strana 366

BLANCOWEGA II



SILGRANIT-Look dvoubarevná

Strana 366

DARAS-S



Kovový povrch

Strana 367

DARAS-S



SILGRANIT-Look

Strana 367

DARAS



Kovový povrch

Strana 368

DARAS



SILGRANIT-Look

Strana 368

Filtrační baterie

CATRIS-S Flexo Filtr



Kovový povrch

Strana 339

CATRIS-S Flexo Filtr



Speciální barvy

Strana 339

CATRIS-S Flexo Filtr



PVD

Strana 339

FONTAS-S II Filtr



Kovový povrch

Strana 341

FONTAS-S II Filtr



SILGRANIT-Look

Strana 341

FONTAS-S II Filtr



Speciální barvy

Strana 341

FONTAS-S II Filtr



PVD

Strana 341

FONTAS II Filtr



Kovový povrch

Strana 342

FONTAS II Filtr



SILGRANIT-Look

Strana 342

FONTAS II Filtr



Speciální barvy

Strana 342

FONTAS II Filtr



PVD

Strana 342

TRIMA Filtr



Kovový povrch

Strana 357

TRIMA Filtr



SILGRANIT-Look

Strana 357

TRIMA Filtr



PVD

Strana 357

Filtr
Objem
Zdroj napájení
Chytré baterie senzorické
Výsuvná sprcha
Raménko bez výsuvné sprchy
Výsuvná sprcha s přepínáním
Nízkotlaké baterie
Páka vlevo
Baterie před okno

Baterie před okno

ELOSCOPE-F II



Kovový povrch **Strana 370**

LINUS-S-F



Kovový povrch **Strana 371**

LINUS-S-F



NOVINKA

Speciální barvy **Strana 371**

LINUS-F



Kovový povrch **Strana 372**

LANORA-S-F



Nerez masiv **Strana 373**

LANORA-F



Nerez masiv **Strana 374**

LARESSA-F



Kovový povrch **Strana 375**

LARESSA-F



Kovový povrch **Strana 376**

CORESSA-F



Kovový povrch **Strana 377**

CORESSA-F



Kovový povrch **Strana 378**

DARAS-S-F



Kovový povrch **Strana 379**

DARAS-F



Kovový povrch **Strana 380**

Filtr
Objem
Zdroj napájení
Chytré baterie senzorické
Výsuvná sprcha
Raménko bez výsuvné sprchy
Výsuvná sprcha s přepínáním
Nízkotlaké baterie
Páka vlevo
Baterie před okno

DÁVKOVAČE SAPONÁTU

PIONA



Kovový povrch **Strana 381**

PIONA



Nerez masiv **Strana 381**

LIVIA



Kovový povrch **Strana 381**

LIVIA



PVD **Strana 381**

LATO



Kovový povrch **Strana 382**

LATO



SILGRANIT-Look dvoubarevný **Strana 382**

LATO



Speciální barvy **Strana 382**

LATO



PVD **Strana 382**

TORRE



Kovový povrch **Strana 383**

TORRE



Nerez masiv **Strana 383**

TORRE



PVD **Strana 383**

TANGO



Kovový povrch **Strana 384**

TIGA



Kovový povrch **Strana 384**

VICUS



Kovový povrch **Strana 385**

YANO



Kovový povrch **Strana 385**

Drtiče kuchyňského odpadu

FWD Max



Strana 390

FWD Medium



Strana 391

FWD Lite



Strana 392

900 mm Rozměr skříňky — Systém třídění odpadu

FLEXON II Low 90



Strana 401

800 mm Rozměr skříňky — Systém třídění odpadu

FLEXON II Low 80



Strana 401

600 mm Rozměr skříňky — Systém třídění odpadu

SELECT II 60 Orga



Strana 393

SELECT II XL 60 Orga



Strana 393

SELECT II 60



Strana 394

SELECT II XL 60



Strana 394

SELECT II Compact 60



Strana 395

SELECT II 40 Combi



Strana 396

FLEXON II 60



Strana 398

FLEXON II XL 60



Strana 398

FLEXON II Low 60



Strana 402

FLEXON II Low XL 60



Strana 402

BOTTON Pro 60 Automatic



Strana 404

BOTTON Pro 60 Manual



Strana 405

Počet nádob Počet nádob Zdroj napájení

500 mm Rozměr skříňky — Systém třídění odpadu

SELECT II 50



3 2

Strana 397

FLEXON II 50



3 2

Strana 399

FLEXON II Low 50



3 2

Strana 403

450 mm Rozměr skříňky — Systém třídění odpadu

SELECT II 45



2

Strana 397

FLEXON II 45



2

Strana 399

BOTTON Pro 45 Automatic



2

Strana 404

BOTTON Pro 45 Manual



2

Strana 405

300 mm Rozměr skříňky — Systém třídění odpadu

FLEXON II 30



2 1

Strana 400

BOTTON II 30



2

Strana 406

SOLON-IF



1

Strana 407

450 mm Rozměr skříňky — Odpadkový koš

SINGOLO-S



1

Strana 409

SINGOLO



1

Strana 409

400 mm Rozměr skříňky — Odpadkový koš

SINGOLO XL



1

Strana 408

Počet nádob Počet nádob Zdroj napájení

600 mm Rozměr skříňky — Organizační systémy

Orga Shelf 60 H



Strana 410

Orga Shelf 60 P



Strana 410

Plochá zásuvka 60 H



Strana 411

Plochá zásuvka 60 P



Strana 411

Organizační zásuvka



Strana 412

450 mm Rozměr skříňky — Organizační systémy

Universal Bag XL 40



NOVINKA

1

Strana 413

Storage Caddy 40



NOVINKA

2

Strana 414

300 mm Rozměr skříňky — Organizační systémy

Storage Caddy 20



NOVINKA

1

Strana 414

Počet nádob Počet nádob Zdroj napájení

KRÁSNÉ. ROBUSTNÍ. SE SNADNOU ÚDRŽBOU.

Kuchyňské dřezy z materiálu SILGRANIT®.



Silgranitové dřezy si získaly obdiv po celém světě díky svému exkluzivnímu stylu a designové paletě barev. Kuchyně se stala centrem našich obydlí a odráží náš životní styl. V širokém sortimentu stylů od osvědčených klasických provedení až po exkluzivní oceněné designy, které jsou k dispozici v široké škále konfigurací a velikostí, najdete pro každého zákazníka ten správný dřez ze Silgranitu.



Díky kombinaci krásného designu a působivého a odolného povrchu, který se snadno udržuje, je dřez ze Silgranitu jasnou volbou pro dlouhodobou radost v kuchyni. Silgranitový dřez je velmi odolný a vydrží běžný nápor v domácnosti, jako např. škrábance od příborů, rozmrazování potravin, vroucí vodu a dokonce i horké pánve a plechy.



Silgranit je zárukou čistoty ve vaší kuchyni. Jeho povrch je bezpečný pro styk s potravinami a odpuzuje vodu, takže je velmi snadné ho udržovat v čistotě. Hygienické testy* materiálu Silgranit navíc prokázaly, že tento materiál zabraňuje tvorbě mikrobiálních filmů a růstu mikroorganismů na povrchu dřezu. Postavte srdce kuchyně na dřezu Silgranit, usnadní vám každodenní práci v kuchyni.

Pravidelné vnitřní kontroly kvality při výrobě našich Silgranitových dřezů potvrzují vysoké standardy, které jsme si stanovili a zaručují, že se na naše produkty můžete spolehnout.

* Testy byly prováděny institutem DHZ (German Hygiene Certificate GmbH) jménem firmy BLANCO GmbH+Co KG na následující mikroorganismy Bacillus subtilis, Escherichia coli, Pseudomonas aeruginosa a Staphylococcus auereus v dubnu 2022. Další podrobnosti o prováděných testech naleznete na stránkách blanco.com.



Objevte překrásnou paletu barev SILGRANIT®.

Pěkné, hladké povrchy Silgranitu jsou k dispozici v mnoha designových barvách, které nevyblednou. Barva je důležitou součástí našeho života, zejména v našich domovech. Je základním aspektem interiéru a barvu používáme jako formu kreativního výrazu. Dokáže nám zlepšit náladu, dodat nám energii, pomůže nám zklidnit se i probudit.

Nechte se inspirovat a vytvořte pomocí výběru barevných odstínů Silgranitu, které jsou k dispozici pro náš sortiment dřezů a baterií, kuchyni, jež nadchne vaše zákazníky.


černá


antracit

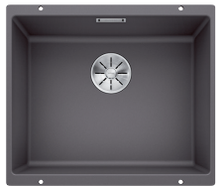
šedá skála


šedá vulkán


bílá


bílá soft


tartufo


kávová



Díky sladění barev baterie a dřezu je každá jednotka BLANCO UNIT jedinečná.
Baterie v provedení Silgranit-look mohou být kombinovány se Silgranitovými dřezy v odpovídajících barvách. Baterie v různých povrchových úpravách vytvářejí harmonické akcenty a dodávají tak kuchyni osobitou eleganci s jednotkou BLANCO UNIT v jejím srdci.



NEJEN MYCÍ DŘEZ.

Některé z nejoblíbenějších dřezů SILGRANIT®.



ETAGON
Dává prostor pro brilantnost.
Chytrý design řady mycích dřezů ETAGON se dvěma všestrannými pojezdy umožňuje paralelní práce ve třech úrovních. Tím se zvyšuje komfort, efektivita – a šance na úspěch.



SUBLINE
Designová řada pro spodní montáž.
Rozsáhlá řada dřezů SUBLINE nabízí všechny možnosti montáže pod pracovní desku pro minimalistický nebo skandinávský design. Tato řada nabízí jednoduché mycí dřezy, které lze kombinovat v podobě spodní montáže nebo jako dvoudřezy s nízkou dělicí příčkou či s různými hloubkami. Rozšířené možnosti plánování s produktovou řadou, která hraje hlavní roli v kombinaci s pracovní plochou.



PLEON
Velkorysá, elegantní volba pro vestavné dřezy.
Díky rovným liniím a velkému prostoru je řada PLEON s hloubkou 220 mm dokonale vhodná pro velké množství kuchyní. Řada PLEON byla navržena s rozsáhlým volitelným příslušenstvím, které usnadňuje vaření u dřezu.

BLANCO SUBLINE-U

SILGRANIT



- Dřez pro spodní montáž pro vysoké nároky na design
- Nadčasově elegantní, přímočarý design dřezu
- 2 v 1: dva dřezy, jeden výřez a jen jedna montáž
- Kompletní systém umožňující rozmanité plánování se dvěma velkými dřezy
- Vysoce kvalitní výbava se skrytým přepadem C-overflow a odtokovým systémem InFino – elegantně zabudované, s obzvlášť snadnou údržbou
- K dostání rozmanité volitelné příslušenství

Rozměr skříňky mm	900	900
BLANCO SUBLINE-U	**480/320-U**	**800-U**
Spodní montáž pod pracovní desku		
	Dřez vlevo	
černá	525993	526005
antracit	523584	523141
šedá skála	523585	523142
šedá vulkán	527351	527357
bílá	523588	523145
bílá soft	527168	527174
tartufo	523591	523148
kávová	523593	523150
Hloubka dřezu	200/200 mm	220 mm
Rádius dřezu R10	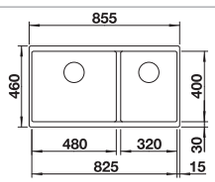	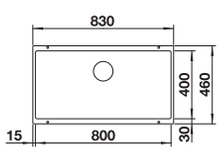
	Rádius výřezu: 10 mm	Rádius výřezu: 10 mm Upozornění: Objednávejte odtokové propojení pro kombinace dvou jednotlivých dřezů samostatně.
V dodávce		**Manuální InFino bez excentrického ovládání**
	odtoková sada s prostorově úspornou trubkou, sítkový ventil InFino 2 x 3 ½'', připevňovací sada	odtoková sada s prostorově úspornou trubkou, sítkový ventil InFino 3 ½'', připevňovací sada

Volitelné příslušenství

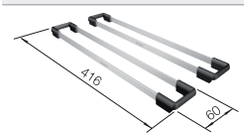

dva pojezdy TOP

235906



kompozitní krájecí deska jasan

230700



krájecí deska z bezpečnostního skla

227697

BLANCO UNIT s BLANCO SUBLINE-U



BLANCO LINUS-S

viz. strana 349



BLANCO FLEXON II Low 90/4

viz. strana 401

Přesné rozměry a nákresy s detaily výřezu najdete na internetu na **www.blanco.com**.
Informace o nařízení (EG) 1907/2006 (REACH) naleznete v servisní kapitole.

BLANCO PLEON 9

SILGRANIT



- Nadčasově elegantní, přímočarý design
- Prostorná lišta pro baterii a plochý okraj
- Plynulý přechod od okraje dřezu k liště baterie umožňuje snadné čištění
- Vysoce kvalitní výbava se skrytým přepadem C-overflow a odtokovým systémem InFino – elegantně zabudovaným, s obzvlášť snadnou údržbou

900 mm
Rozměr skříňky

Horní montáž

		V dodávce	Dřez vpravo	Dřez vlevo
	černá	bez excentru	525958	527636
	antracit	bez excentru	523057	527637
	šedá skála	bez excentru	523058	527638
	šedá vulkán	bez excentru	527325	527639
	bílá	bez excentru	523061	527640
	bílá soft	bez excentru	527142	527641
	tartufo	bez excentru	523064	527642
	kávová	bez excentru	523066	527643

V dodávce

Manuální InFino bez excentrického ovládání

odtoková sada s prostorově úspornou trubkou, 2 x 3 ½'' sítkový ventil InFino

Technický výkres

R15

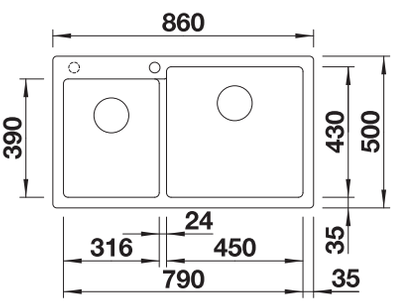

předfrézované otvory k proražení
Hloubka dřezu 220/220 mm

Volitelné příslušenství



krájecí deska z masivního buku

218313

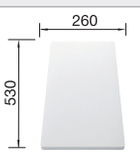

krájecí deska z vysoce kvalitního plastu, bílá

217611

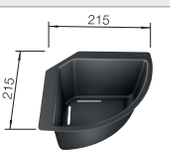

Rohová miska

235866

BLANCO UNIT s BLANCO PLEON 9



BLANCO LINUS-S

viz. strana 349



BLANCO BOTTON II 30/2

viz. strana 406

Přesné rozměry a nákresy s detaily výřezu najdete na internetu na **www.blanco.com**.
Informace o nařízení (EG) 1907/2006 (REACH) naleznete v servisní kapitole.

BLANCO METRA 9

SILGRANIT



- Svěží lineární uspořádání
- Velký objem dřezu zajišťuje dostatek prostoru pro oplachování
- Velká plocha pro instalaci baterie a dávkovače mycího prostředku
- Estetický nízkoprofilový design okraje

900 mm
Rozměr skříňky

Horní montáž

		V dodávce	Dřez vlevo
	černá	bez excentru	525936
	antracit	bez excentru	513273
	šedá skála	bez excentru	518886
	šedá vulkán	bez excentru	527304
	bílá	bez excentru	513269
	bílá soft	bez excentru	527121
	tartufo	bez excentru	517364
	kávová	bez excentru	515050

V dodávce

odtoková sada s prostorově úspornou trubkou, 2 x 3 ½''sítkový ventil

Technický výkres

R8

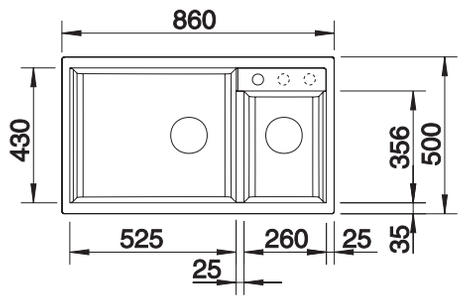

předfrézované otvory k proražení
Hloubka dřezu 190/190 mm
Je možné dokoupit sadu pro dovybavení ovládáním výpusti dřezu.

Volitelné příslušenství



krájecí deska z masivního buku

218313

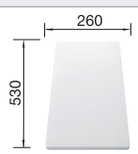

krájecí deska z vysoce kvalitního plastu, bílá

217611



Rohová miska

235866

BLANCO UNIT s BLANCO METRA 9



BLANCO LINUS-S

viz. strana 349



BLANCO BOTTON II 30/2

viz. strana 406

Přesné rozměry a nákresy s detaily výřezu najdete na internetu na **www.blanco.com**.
Informace o nařízení (EG) 1907/2006 (REACH) naleznete v servisní kapitole.

BLANCO ZIA 9

SILGRANIT



- Moderní design s čistými liniemi
- Rovný vnější obrys zvýrazněný úzkým okrajem
- Prostorný dvoudřez pro současné vykonávání různých pracovních úkonů

900 mm
Rozměr skříňky

Horní montáž

		V dodávce	
	černá	bez excentru	526029
	antracit	bez excentru	516686
	šedá vulkán	bez excentru	527393
	bílá	bez excentru	516678
	bílá soft	bez excentru	527210
	kávová	bez excentru	516683

V dodávce

odtoková sada s prostorově úspornou trubkou, sítkový ventil 2 x 3 ½''

Technický výkres

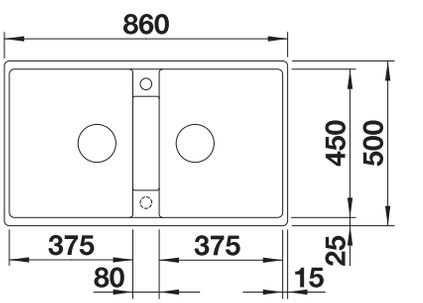

předfrézované otvory k proražení
Hloubka dřezu 190/190 mm

Volitelné příslušenství



krájecí deska z masivního buku

218313

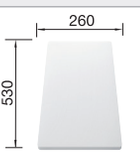

krájecí deska z vysoce kvalitního plastu, bílá

217611

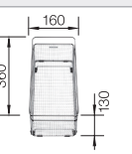

víceúčelový nerezový koš

223297

BLANCO UNIT s BLANCO ZIA 9



BLANCO KANO-S

viz. strana 358



BLANCO BOTTON II 30/2

viz. strana 406

Přesné rozměry a nákresy s detaily výřezu najdete na internetu na **www.blanco.com**.
Informace o nařízení (EG) 1907/2006 (REACH) naleznete v servisní kapitole.

BLANCO ETAGON 700-U

SILGRANIT



- Velkorysý etážový dřez s dalšími funkcemi
- Integrovaný stupínek poskytuje funkční plochu navíc
- Inovativní koncepce systému s mnohostranně využitelnými pojezdy ETAGON
- Vysoce kvalitní výbava se skrytým přepadem C–overflow a odtokovým systémem InFino – elegantně zabudované, s obzvlášť snadnou údržbou
- Pro spodní montáž, ideální v kombinaci s velmi kvalitními pracovními deskami

DESIGN AWARD 2018

reddot award 2017 winner

800 mm
Rozměr skříňky

Spodní montáž pod pracovní desku

		V dodávce	
	černá	bez excentru, s příslušenstvím	525891
	antracit	bez excentru, s příslušenstvím	525167
	šedá skála	bez excentru, s příslušenstvím	525168
	šedá vulkán	bez excentru, s příslušenstvím	527261
	bílá	bez excentru, s příslušenstvím	525171
	bílá soft	bez excentru, s příslušenstvím	527078
	tartufo	bez excentru, s příslušenstvím	525174
	kávová	bez excentru, s příslušenstvím	525176

V dodávce

Manuální InFino bez excentrického ovládání

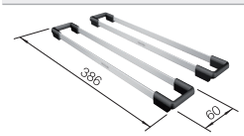

2 x ETAGON nerezové pojezdy

2 x ETAGON nerezové pojezdy, odtoková sada s prostorově úspornou trubkou, sítkový ventil InFino 3 ½'', připevňovací sada

Technický výkres

R20

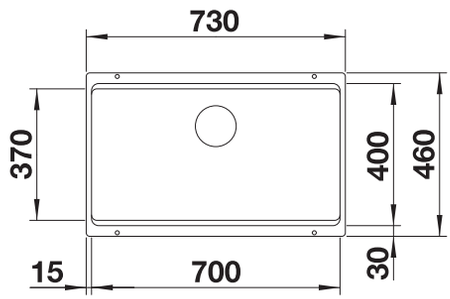

Hloubka dřezu 200 mm
Rádius výřezu: 20 mm

Volitelné příslušenství

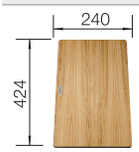

kompozitní krájecí deska jasan

230700



krájecí deska z bezpečnostního skla

227697



Multifunkční miska

227689

BLANCO UNIT s BLANCO ETAGON 700-U



BLANCO drink.filter EVOL-S Pro

viz. strana 312



BLANCO FLEXON II Low 80/3

viz. strana 401

Přesné rozměry a nákresy s detaily výřezu najdete na internetu na **www.blanco.com**.
Informace o nařízení (EG) 1907/2006 (REACH) naleznete v servisní kapitole.

BLANCO ETAGON 8

SILGRANIT

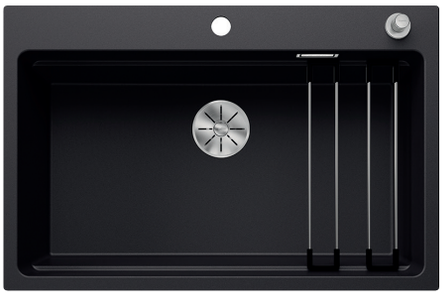

- Velkorysý etážový dřez s dalšími funkcemi
- Integrovaný stupínek poskytuje funkční plochu navíc
- Inovativní koncepce systému s mnohostranně využitelnými pojezdy ETAGON
- Vysoce kvalitní výbava se skrytým přepadem C–overflow a odtokovým systémem InFino – elegantně zabudované, s obzvlášť snadnou údržbou
- Horní montáž s elegantním nízkoprofilovým okrajem a průběžnou plochou pro baterii

reddot award 2017 winner

800 mm
Rozměr skříňky

Horní montáž

		V dodávce	
	černá	s excentrem, s příslušenstvím bez excentru, s příslušenstvím	525892 525893
	antracit	s excentrem, s příslušenstvím bez excentru, s příslušenstvím	525177 525187
	šedá skála	s excentrem, s příslušenstvím bez excentru, s příslušenstvím	525178 525188
	šedá vulkán	s excentrem, s příslušenstvím bez excentru, s příslušenstvím	527263 527262
	bílá	s excentrem, s příslušenstvím bez excentru, s příslušenstvím	525181 525191
	bílá soft	s excentrem, s příslušenstvím bez excentru, s příslušenstvím	527080 527079
	tartufo	s excentrem, s příslušenstvím bez excentru, s příslušenstvím	525184 525194
	kávová	s excentrem, s příslušenstvím bez excentru, s příslušenstvím	525186 525196

V dodávce

Manuální InFino bez excentrického ovládání

InFino s excentrickým ovládáním



2 x ETAGON nerezové pojezdy

2 x ETAGON nerezové pojezdy, odtoková sada s prostorově úspornou trubkou, sítkový ventil InFino 3 ½'' s integrovaným ovládáním výpusti (táhlo)
nebo
2 x ETAGON nerezové pojezdy, odtoková sada s prostorově úspornou trubkou, sítkový ventil InFino 3 ½''

Technický výkres

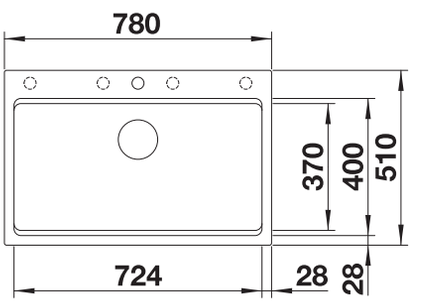

předfrézované otvory k proražení
Hloubka dřezu 220 mm

Volitelné příslušenství



kompozitní krájecí deska jasan

230700

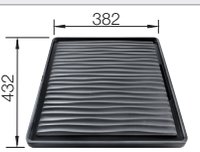

Odkapávací plocha

230734

BLANCO UNIT s BLANCO ETAGON 8



BLANCO drink.filter EVOL-S Pro

viz. strana 312



BLANCO FLEXON II Low 80/3

viz. strana 401

Přesné rozměry a nákresy s detaily výřezu najdete na internetu na **www.blanco.com**.
Informace o nařízení (EG) 1907/2006 (REACH) naleznete v servisní kapitole.

BLANCO SUBLINE-U

SILGRANIT



- Dřez pro spodní montáž pro vysoké nároky na design
- Nadčasově elegantní, přímočarý design dřezu
- 2 v 1: dva dřezy, jeden výřez a jen jedna montáž
- Kompletní systém umožňující rozmanité plánování s velkými a malými dřezy
- Vysoce kvalitní výbava se skrytým přepadem C-overflow a odtokovým systémem InFino – elegantně zabudované, s obzvlášť snadnou údržbou
- K dostání rozmanité příslušenství

Rozměr skříňky mm	800	800
BLANCO SUBLINE-U	**350/350-U**	**430/270-U**
Spodní montáž pod pracovní desku		
		Dřez vlevo
černá	525987	525991
antracit	523574	523151
šedá skála	523575	523152
šedá vulkán	527347	527350
bílá	523578	523155
bílá soft	527164	527167
tartufo	523581	523158
kávová	523583	523160
Hloubka dřezu	200/200 mm	200/200 mm
Rádius dřezu R10	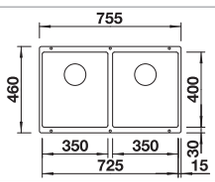	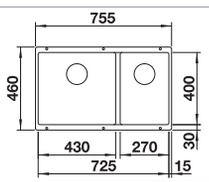

V dodávce

Manuální InFino bez excentrického ovládání

odtoková sada s prostorově úspornou trubkou, sítkový ventil InFino 2 x 3 ½'', připevňovací sada
Poznámky k instalaci:
Rádius výřezu: 10 mm

Volitelné příslušenství

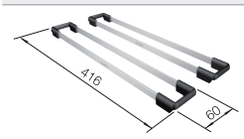

dva pojezdy TOP

235906



kompozitní krájecí deska jasan

230700



krájecí deska z bezpečnostního skla

227697

BLANCO UNIT s BLANCO SUBLINE-U



BLANCO LINUS-S

viz. strana 349



BLANCO FLEXON II Low 80/3

viz. strana 401

Přesné rozměry a nákresy s detaily výřezu najdete na internetu na **www.blanco.com**.
Informace o nařízení (EG) 1907/2006 (REACH) naleznete v servisní kapitole.

BLANCO SUBLINE-U

SILGRANIT



- Dřez pro spodní montáž, pro vysoké nároky na design
- Nadčasově elegantní, přímočarý design dřezu
- 2 v 1: komfort a funkčnost na dvou úrovních
- S integrovanou úrovní pro odkládání a odkapávání
- Vysoce kvalitní výbava se skrytým přepadem C-overflow a odtokovým systémem InFino – elegantně zabudované,s obzvlášť snadnou údržbou
- K dostání rozmanité volitelné příslušenství

Rozměr skříňky mm	800	800	800
BLANCO SUBLINE-U	**700-U Level**	**700-U Level**	**700-U**
Spodní montáž pod pracovní desku			
černá	526004	526003	526001
antracit	523538	523452	523442
šedá skála	523539	523453	523443
šedá vulkán	527355	527354	527356
bílá	523542	523456	523446
bílá soft	527172	527171	527173
tartufo	523545	523459	523449
kávová	523547	523461	523451
Hloubka dřezu	200/140 mm	200/140 mm	190 mm
Rádius dřezu R10	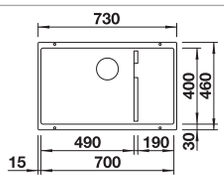 Rádius výřezu: 10 mm	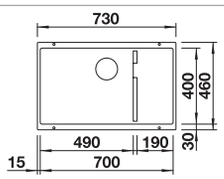 Rádius výřezu: 10 mm	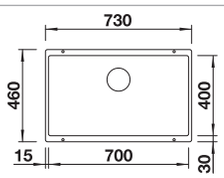 Rádius výřezu: 10 mm
			Upozornění: Objednávejte napojení výpusti pro kombinace dvou jednotlivých dřezů samostatně.
V dodávce			**Manuální InFino bez excentrického ovládání**
	odtoková sada s prostorově úspornou trubkou, sítkový ventil InFino 3 ½'', připevňovací sada	multifunkční nerezový koš, odtoková sada s prostorově úspornou trubkou, sítkový ventil InFino 3 ½'', připevňovací sada	odtoková sada s prostorově úspornou trubkou, sítkový ventil InFino 3 ½'', připevňovací sada

Volitelné příslušenství



kompozitní krájecí deska jasan

230700

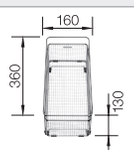

víceúčelový nerezový koš

223297



Multifunkční miska

227689

BLANCO UNIT s BLANCO SUBLINE-U



BLANCO LINUS-S

viz. strana 349



BLANCO FLEXON II Low 80/3

viz. strana 401

Přesné rozměry a nákresy s detaily výřezu najdete na internetu na **www.blanco.com**.
Informace o nařízení (EG) 1907/2006 (REACH) naleznete v servisní kapitole.

BLANCO PLEON 8

SILGRANIT



- Nadčasově elegantní, přímočarý design
- Jednodřez s maximálním objemem díky mimořádné hloubce
- Plynulá, dostatečně velká plocha pro baterii a nízkoprofilový okraj
- Plynulý přechod od okraje dřezu k liště baterie umožňuje snadné čištění
- Vysoce kvalitní výbava se skrytým přepadem C-overflow a odtokovým systémem InFino – elegantně zabudovaným, s obzvlášť snadnou údržbou

800 mm
Rozměr skříňky

Horní montáž

		V dodávce	
	černá	bez excentru	525957
	antracit	bez excentru	523043
	šedá skála	bez excentru	523044
	šedá vulkán	bez excentru	527323
	bílá	bez excentru	523047
	bílá soft	bez excentru	527140
	tartufo	bez excentru	523050
	kávová	bez excentru	523052

V dodávce

Manuální InFino bez excentrického ovládání

odtoková sada s prostorově úspornou trubkou, 3 ½'' sítkový ventil InFino

Technický výkres

R15

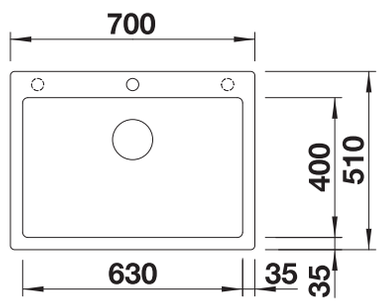

předfrézované otvory k proražení

Hloubka dřezu 220 mm

Volitelná kompozitní krájecí deska s jasanovou dýhou může být umístěna na okraj dřezu, pouze pokud je průměr kuchyňské baterie menší než 48 mm.

Volitelné příslušenství



kompozitní krájecí deska jasan

230700

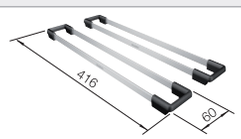

dva pojezdy TOP

235906



Rohová miska

235866

BLANCO UNIT s BLANCO PLEON 8



BLANCO LINUS-S

viz. strana 349



BLANCO SOLON-IF

viz. strana 407

Přesné rozměry a nákresy s detaily výřezu najdete na internetu na **www.blanco.com**.
Informace o nařízení (EG) 1907/2006 (REACH) naleznete v servisní kapitole.

BLANCO DALAGO 8

SILGRANIT



- Velký dřez nabízí dostatek místa pro přípravu pokrmů a oplachování
- Průběžná lišta pro baterii chrání pracovní desku před kapkami vody
- Moderní design s čistým vedením linií
- Možnost dokoupení funkčního příslušenství

800 mm
Rozměr skříňky

Horní montáž

		V dodávce	
	černá	s excentrickým ovládáním	525877
	antracit	s excentrickým ovládáním	516629
	šedá skála	s excentrickým ovládáním	518852
	šedá vulkán	s excentrickým ovládáním	527248
	bílá	s excentrickým ovládáním	516633
	bílá soft	s excentrickým ovládáním	527065
	tartufo	s excentrickým ovládáním	517323
	kávová	s excentrickým ovládáním	516638

V dodávce

odtoková sada s prostorově úspornou trubkou, 3 ½'' sítkový ventil s excentrickým ovládáním výpusti (otočné ovládání)

Technický výkres

R10

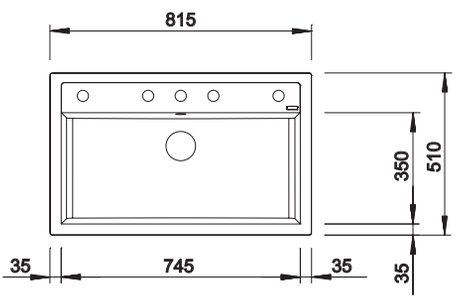

předfrézované otvory k proražení
Hloubka dřezu 190 mm

Volitelné příslušenství

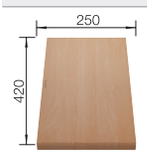

krájecí deska z masivního buku

232817

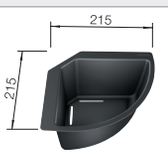

Rohová miska

235866

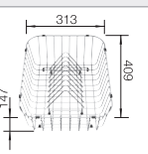

koš na nádobí s držákem talířů (vyjímatelný)

507829

BLANCO UNIT s BLANCO DALAGO 8



BLANCO KANO-S

viz. strana 358



BLANCO FWD Medium

viz. strana 391

Přesné rozměry a nákresy s detaily výřezu najdete na internetu na **www.blanco.com**.
Informace o nařízení (EG) 1907/2006 (REACH) naleznete v servisní kapitole.

BLANCO LEXA 8

SILGRANIT



- Moderní mycí centrum do každého kuchyňského prostředí
- Harmonický design vnějších kontur a rádiusů
- Velkorysý, symetricky navržený dřez – ideální pro radost z vaření
- Vysoce kvalitní výbava s odtokovým systémem InFino – elegantně zabudovaný, s obzvlášť snadnou údržbou
- Oboustranné provedení

800 mm
Rozměr skříňky

Horní montáž

		V dodávce	Dřez oboustranný
	černá	s excentrickým ovládáním bez excentru	525905 525906
	antracit	s excentrickým ovládáním bez excentru	524950 524960
	šedá skála	s excentrickým ovládáním bez excentru	524951 524961
	šedá vulkán	s excentrickým ovládáním bez excentru	527279 527281
	bílá	s excentrickým ovládáním bez excentru	524954 524964
	bílá soft	s excentrickým ovládáním bez excentru	527096 527098
	tartufo	s excentrickým ovládáním bez excentru	524957 524967
	kávová	s excentrickým ovládáním bez excentru	524959 524969

V dodávce

Manuální InFino bez excentrického ovládání

InFino s excentrickým ovládáním

odtoková sada s prostorově úspornou trubkou, sítkový ventil InFino 2 x 3 ½'' s excentrickým ovládáním výpusti (otočné ovládání) pro 1 dřez

nebo

odtoková sada s prostorově úspornou trubkou, sítkový ventil InFino 2 x 3 ½''

Technický výkres

R15

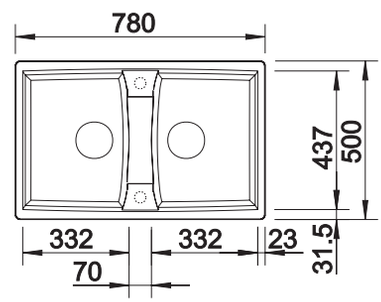

předfrézované otvory k proražení

Hloubka dřezu 190/190 mm

Volitelné příslušenství



krájecí deska z masivního buku

218313

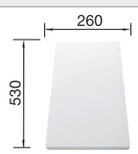

krájecí deska z vysoce kvalitního plastu, bílá

217611

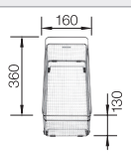

víceúčelový nerezový koš

223297

BLANCO UNIT s BLANCO LEXA 8



BLANCO AMBIS-S

viz. strana 353



BLANCO FLEXON II Low 80/3

viz. strana 401

Přesné rozměry a nákresy s detaily výřezu najdete na internetu na **www.blanco.com**.
Informace o nařízení (EG) 1907/2006 (REACH) naleznete v servisní kapitole.

BLANCO LEGRA 8

SILGRANIT



- Klasické linie, kombinované s moderní funkčností
- Velkorysá nabídka prostoru díky dvoudřezu
- Pohodlné současné používání obou dřezů

800 mm
Rozměr skříňky

Horní montáž

		V dodávce	Dřez vlevo
	černá	bez excentru	526223
	antracit	bez excentru	526224
	šedá vulkán	bez excentru	527272
	bílá	bez excentru	526226
	bílá soft	bez excentru	527089
	kávová	bez excentru	526229

V dodávce

Odtoková sada sada s prostorově úspornou trubkou, 2 x 3 ½'' sítkový ventil

Technický výkres

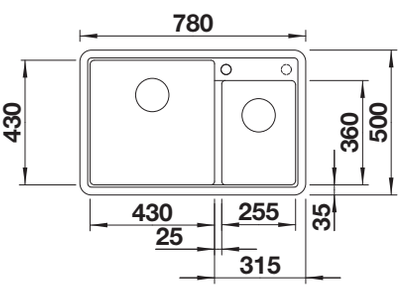

předfrézované otvory k proražení
Hloubka dřezu 190/190 mm

Volitelné příslušenství



krájecí deska z masivního buku

218313

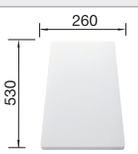

krájecí deska z vysoce kvalitního plastu, bílá

217611

BLANCO UNIT s BLANCO LEGRA 8



BLANCO MIDA-S

viz. strana 360



BLANCO SOLON-IF

viz. strana 407

Přesné rozměry a nákresy s detaily výřezu najdete na internetu na **www.blanco.com**.
Informace o nařízení (EG) 1907/2006 (REACH) naleznete v servisní kapitole.

BLANCO ETAGON 500-U

SILGRANIT



- Velkorysý etážový dřez s dalšími funkcemi
- Integrovaný stupínek poskytuje funkční plochu navíc
- Inovativní koncepce systému s mnohostranně využitelnými pojezdy ETAGON
- Vysoce kvalitní výbava se skrytým přepadem C–overflow a odtokovým systémem InFino – elegantně zabudovaným, s obzvlášť snadnou údržbou
- Pro spodní montáž, ideální v kombinaci s velmi kvalitními pracovními deskami

iF DESIGN AWARD 2018
reddot award 2017 winner

600 mm
Rozměr skříňky

Spodní montáž pod pracovní desku

		V dodávce	
	černá	bez excentru, s příslušenstvím	525887
	antracit	bez excentru, s příslušenstvím	522227
	šedá skála	bez excentru, s příslušenstvím	522228
	šedá vulkán	bez excentru, s příslušenstvím	527258
	bílá	bez excentru, s příslušenstvím	522231
	bílá soft	bez excentru, s příslušenstvím	527075
	tartufo	bez excentru, s příslušenstvím	522234
	kávová	bez excentru, s příslušenstvím	522236

V dodávce

Manuální InFino bez excentrického ovládání

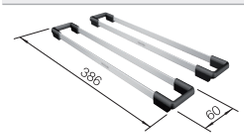

2 x ETAGON nerezové pojezdy

2 x ETAGON nerezové pojezdy, odtoková sada s prostorově úspornou trubkou, 3 ½'' sítkový ventil InFino, připevňovací sada

Technický výkres

R20

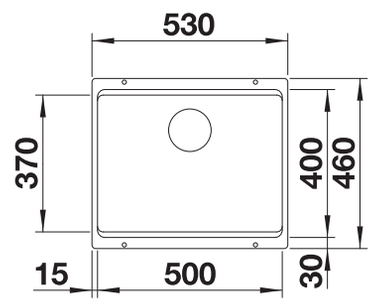

Hloubka dřezu 200 mm
Rádius výřezu: 20 mm

Volitelné příslušenství

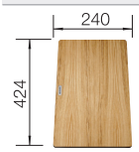

kompozitní krájecí deska jasan

230700

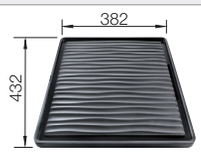

Odkapávací plocha

230734



krájecí deska z bezpečnostního skla

227697

BLANCO UNIT s BLANCO ETAGON 500-U



BLANCO drink.filter EVOL-S Pro

viz. strana 312



BLANCO SELECT II 60/3 Orga

viz. strana 393

Přesné rozměry a nákresy s detaily výřezu najdete na internetu na **www.blanco.com**.
Informace o nařízení (EG) 1907/2006 (REACH) naleznete v servisní kapitole.

BLANCO ETAGON 6

SILGRANIT



- Velkorysý etážový dřez s dalšími funkcemi
- Integrovaný stupínek poskytuje funkční plochu navíc
- Inovativní koncepce systému s mnohostranně využitelnými pojezdy ETAGON
- Vysoce kvalitní výbava se skrytým přepadem C–overflow a odtokovým systémem InFino – elegantně zabudované, s obzvlášť snadnou údržbou
- Horní montáž s elegantním nízkoprofilovým okrajem a průběžnou plochou pro baterii

DESIGN AWARD 2018
reddot award 2017 winner

600 mm
Rozměr skříňky

Horní montáž

		V dodávce	
	černá	s excentrem, s příslušenstvím bez excentru, s příslušenstvím	525889 525890
	antracit	s excentrem, s příslušenstvím bez excentru, s příslušenstvím	524529 524539
	šedá skála	s excentrem, s příslušenstvím bez excentru, s příslušenstvím	524530 524540
	šedá vulkán	s excentrem, s příslušenstvím bez excentru, s příslušenstvím	527260 527259
	bílá	s excentrem, s příslušenstvím bez excentru, s příslušenstvím	524533 524543
	bílá soft	s excentrem, s příslušenstvím bez excentru, s příslušenstvím	527077 527076
	tartufo	s excentrem, s příslušenstvím bez excentru, s příslušenstvím	524536 524546
	kávová	s excentrem, s příslušenstvím bez excentru, s příslušenstvím	524538 524548

V dodávce

Manuální InFino bez excentrického ovládání



2 x ETAGON nerezové pojezdy

InFino s excentrickým ovládáním

2 x ETAGON nerezové pojezdy, odtoková sada s prostorově úspornou trubkou, sítkový ventil InFino 3 ½'' s excentrickým ovládáním výpusti (táhlo)

nebo

2 x ETAGON nerezové pojezdy, odtoková sada s prostorově úspornou trubkou, sítkový ventil InFino 3 ½''

Technický výkres

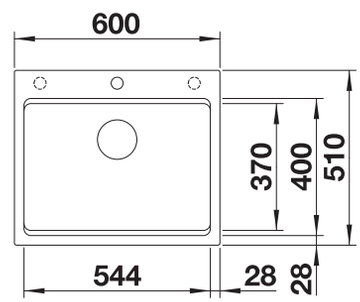

předfrézované otvory k proražení
Hloubka dřezu 220 mm

Volitelné příslušenství

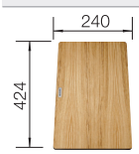

kompozitní krájecí deska jasan

230700

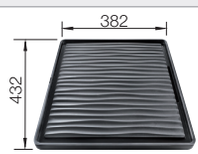

Odkapávací plocha

230734

BLANCO UNIT s BLANCO ETAGON 6



BLANCO drink.filter EVOL-S Pro

viz. strana 312



BLANCO SELECT II XL 60/3

viz. strana 394

Přesné rozměry a nákresy s detaily výřezu najdete na internetu na **www.blanco.com**.
Informace o nařízení (EG) 1907/2006 (REACH) naleznete v servisní kapitole.

BLANCO SUBLINE-U

SILGRANIT



- Dřez pro spodní montáž pro vysoké nároky na design
- 2 v 1: dva dřezy, jeden výřez a jen jedna montáž
- Nadčasově elegantní, přímočarý design dřezu
- Kompletní systém umožňující rozmanité plánování s velkými a malými dřezy
- Vysoce kvalitní výbava se skrytým přepadem C-overflow a odtokovým systémem InFino – elegantně zabudované, s obzvlášť snadnou údržbou
- K dostání rozmanité volitelné příslušenství

Rozměr skříňky mm	600	600	600
BLANCO SUBLINE-U	**340/160-U**	**340/160-U**	**500-U**
Spodní montáž pod pracovní desku			
	Dřez vpravo	Dřez vlevo	
černá	525986	525985	525995
antracit	523558	523548	523432
šedá skála	523559	523549	523433
šedá vulkán	527346	527345	527353
bílá	523562	523552	523436
bílá soft	527163	527162	527170
tartufo	523565	523556	523439
kávová	523567	523557	523441
Hloubka dřezu	190/130 mm	190/130 mm	190 mm
Rádius dřezu R10	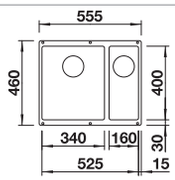 Rádius výřezu: 10 mm	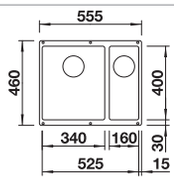 Rádius výřezu: 10 mm	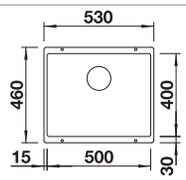 Rádius výřezu: 10 mm Upozornění: Objednávejte napojení výpusti pro kombinace dvou jednotlivých dřezů samostatně.
V dodávce			**Manuální InFino bez excentrického ovládání**
	odtoková sada s prostorově úspornou trubkou, sítkový ventil InFino 2 x 3 ½'', připevňovací sada	odtoková sada s prostorově úspornou trubkou, sítkový ventil InFino 2 x 3 ½'', připevňovací sada	odtoková sada s prostorově úspornou trubkou, sítkový ventil InFino 3 ½'', připevňovací sada

Volitelné příslušenství

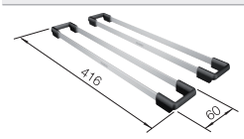

dva pojezdy TOP

235906



kompozitní krájecí deska jasan

230700



krájecí deska z bezpečnostního skla

227697

BLANCO UNIT s BLANCO SUBLINE-U



BLANCO LINUS-S

viz. strana 349



BLANCO FLEXON II 60/3

viz. strana 398

Přesné rozměry a nákresy s detaily výřezu najdete na internetu na **www.blanco.com**.
Informace o nařízení (EG) 1907/2006 (REACH) naleznete v servisní kapitole.

BLANCO SUBLINE 500-IF/A SteelFrame

SILGRANIT



- Nádherná kombinace materiálů nerez a SILGRANIT
- Nadčasově elegantní, přímočarý design dřezu se subtilním plochým IF okrajem
- Elegantně navržená zóna s integrovanou plochou pro baterii v pouze jednom výřezu v pracovní desce
- Pro horní montáž, zejména vhodný do laminovaných pracovních desek
- Vysoce kvalitní výbava se skrytým přepadem C-overflow a odtokovým systémem InFino – elegantně zabudované, s obzvlášť snadnou údržbou
- K dostání rozmanité volitelné příslušenství

600 mm
Rozměr skříňky

IF- s plochým okrajem

		V dodávce	
	černá	s excentrickým ovládáním bez excentru	525999 526000
	antracit	s excentrickým ovládáním bez excentru	524111 524113
	bílá	s excentrickým ovládáním bez excentru	524112 524114

V dodávce

Manuální InFino bez excentrického ovládání

InFino s excentrickým ovládáním

odtoková sada s prostorově úspornou trubkou, sítkový ventil InFino 3 ½'' s excentrickým ovládáním výpusti (táhlo)

nebo

odtoková sada s prostorově úspornou trubkou, sítkový ventil InFino 3 ½''

Technický výkres

R14

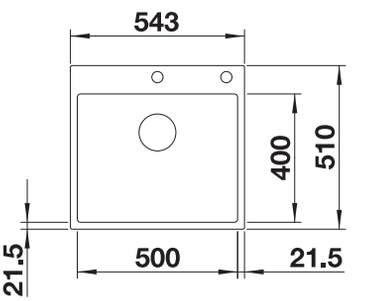

Hloubka dřezu 190 mm

Volitelné příslušenství

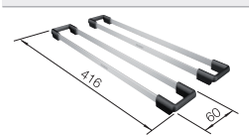

dva pojezdy TOP

235906



kompozitní krájecí deska jasan

230700



Multifunkční miska

227689

BLANCO UNIT s BLANCO SUBLINE 500-IF/A SteelFrame



BLANCO SONEA-S Flexo

viz. strana 333



BLANCO SELECT II XL 60/3 Orga

viz. strana 393

Přesné rozměry a nákresy s detaily výřezu najdete na internetu na **www.blanco.com**.
Informace o nařízení (EG) 1907/2006 (REACH) naleznete v servisní kapitole.

BLANCO SUBLINE 500-IF SteelFrame

SILGRANIT



- Nádherná kombinace materiálů nerez a SILGRANIT
- Nadčasově elegantní, přímočarý design dřezu se subtilním plochým IF okrajem
- Pro horní montáž, zejména vhodný do laminovaných pracovních desek
- Lze též umístit do roviny s kamennou nebo skleněnou deskou
- Dobře opticky ladí s vysoce kvalitními sklokeramickými deskami
- Vysoce kvalitní výbava se skrytým přepadem C-overflow a odtokovým systémem InFino – elegantně zabudované, s obzvlášť snadnou údržbou
- K dostání rozmanité volitelné příslušenství

600 mm
Rozměr skříňky

IF- s plochým okrajem

		V dodávce	
	černá	s excentrickým ovládáním bez excentru	525998 525997
	antracit	s excentrickým ovládáním bez excentru	524108 524107
	bílá	s excentrickým ovládáním bez excentru	524109 524110

V dodávce — **Manuální InFino bez excentrického ovládání** — **InFino s excentrickým ovládáním**

odtoková sada s prostorově úspornou trubkou, sítkový ventil InFino 3 ½'' s excentrickým ovládáním výpusti (táhlo)

nebo

odtoková sada s prostorově úspornou trubkou, sítkový ventil InFino 3 ½''

Technický výkres R14

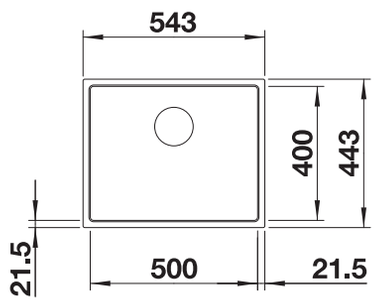

Hloubka dřezu 190 mm

Pro instalaci kuchyňské baterie, ovládání výpusti dřezu nebo dávkovače mycího prostředku do laminovaných pracovních desek je nutná pružná těsnicí páska.

Upozornění: je-li tloušťka pracovní desky větší než 15 mm, musí být ve spodní části desky vyříznut prostor pro přepad.
Poznamenejte si informace výřezu pro příslušný způsob zabudování.
Detailní rozměry týkající se modelu a výkresy najdete online na www.blanco.com společně s informacemi pro výřez.

Volitelné příslušenství

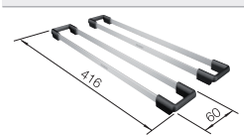

dva pojezdy TOP

235906



kompozitní krájecí deska jasan

230700



Multifunkční miska

227689

BLANCO UNIT s BLANCO SUBLINE 500-IF SteelFrame



BLANCO SONEA-S Flexo

viz. strana 333



BLANCO SELECT II XL 60/3 Orga

viz. strana 393

BLANCO PLEON 6 Split

SILGRANIT



- Nadčasově elegantní, přímočarý design
- Dělený koncept: snížená přepážka dřezu se třemi pracovními oblastmi
- Plynulá, dostatečně velká plocha pro baterii a nízkoprofilový okraj
- Plynulý přechod od okraje dřezu k liště baterie umožňuje snadné čištění
- Vysoce kvalitní výbava se skrytým přepadem C-overflow a odtokovým systémem InFino – elegantně zabudovaným, s obzvlášť snadnou údržbou

reddot award 2017 winner

600 mm
Rozměr skříňky

Horní montáž

		V dodávce	Dřez vlevo
	černá	bez excentru	525955
	antracit	bez excentru	521689
	šedá skála	bez excentru	521690
	šedá vulkán	bez excentru	527322
	bílá	bez excentru	521693
	bílá soft	bez excentru	527139
	tartufo	bez excentru	521696
	kávová	bez excentru	521698

V dodávce

Manuální InFino bez excentrického ovládání

odtoková sada s prostorově úspornou trubkou, 2 x 3 ½'' sítkový ventil InFino

Technický výkres

R15

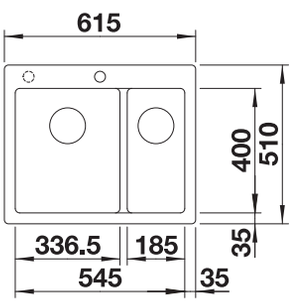

předfrézované otvory k proražení

Hloubka dřezu 220/220 mm

Volitelná kompozitní krájecí deska s jasanovou dýhou může být umístěna na okraj dřezu, pouze pokud je průměr kuchyňské baterie menší než 48 mm.

Volitelné příslušenství



kompozitní krájecí deska jasan

230700



Multifunkční miska

227689

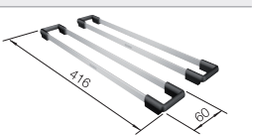

dva pojezdy TOP

235906

BLANCO UNIT s BLANCO PLEON 6 Split



BLANCO LINUS-S

viz. strana 349



BLANCO SELECT II 60/3

viz. strana 394

Přesné rozměry a nákresy s detaily výřezu najdete na internetu na **www.blanco.com**.
Informace o nařízení (EG) 1907/2006 (REACH) naleznete v servisní kapitole.

BLANCO PLEON 6

SILGRANIT



- Nadčasově elegantní, přímočarý design
- Jednodřez s maximálním objemem díky mimořádné hloubce
- Plynulá, dostatečně velká plocha pro baterii a nízkoprofilový okraj
- Plynulý přechod od okraje dřezu k liště baterie umožňuje snadné čištění
- Vysoce kvalitní výbava se skrytým přepadem C-overflow a odtokovým systémem InFino – elegantně zabudovaným, s obzvlášť snadnou údržbou

600 mm
Rozměr skříňky

Horní montáž

		V dodávce	
	černá	bez excentru	525953
	antracit	bez excentru	521678
	šedá skála	bez excentru	521679
	šedá vulkán	bez excentru	527320
	bílá	bez excentru	521683
	bílá soft	bez excentru	527137
	tartufo	bez excentru	521686
	kávová	bez excentru	521688

V dodávce

Manuální InFino bez excentrického ovládání

odtoková sada s prostorově úspornou trubkou, 3 ½'' sítkový ventil InFino

Technický výkres

R15

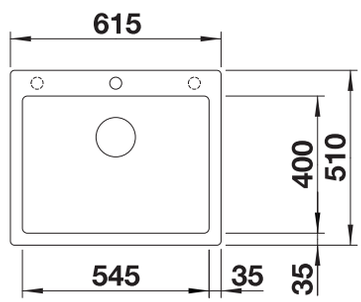

předfrézované otvory k proražení

Hloubka dřezu 220 mm

Volitelná kompozitní krájecí deska s jasanovou dýhou může být umístěna na okraj dřezu, pouze pokud je průměr kuchyňské baterie menší než 48 mm.

Volitelné příslušenství

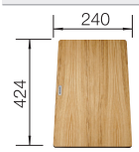

kompozitní krájecí deska jasan

230700

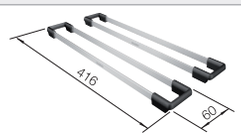

dva pojezdy TOP

235906

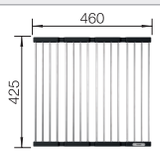

sklopná mřížka

238482

BLANCO UNIT s BLANCO PLEON 6



BLANCO LINUS-S

viz. strana 349



BLANCO SELECT II 60/3

viz. strana 394

Přesné rozměry a nákresy s detaily výřezu najdete na internetu na **www.blanco.com**.
Informace o nařízení (EG) 1907/2006 (REACH) naleznete v servisní kapitole.

BLANCO DALAGO 6

SILGRANIT



- Velký dřez nabízí dostatek místa pro přípravu pokrmů a oplachování
- Průběžná lišta pro baterii chrání pracovní desku před kapkami vody
- Moderní design s čistým vedením linií
- Možnost dokoupení funkčního příslušenství

600 mm
Rozměr skříňky

Horní montáž

		V dodávce	
	černá	s excentrickým ovládáním	525873
	antracit	s excentrickým ovládáním	514197
	šedá skála	s excentrickým ovládáním	518850
	šedá vulkán	s excentrickým ovládáním	527246
	bílá	s excentrickým ovládáním	514199
	bílá soft	s excentrickým ovládáním	527063
	tartufo	s excentrickým ovládáním	517320
	kávová	s excentrickým ovládáním	515066

V dodávce

odtoková sada s prostorově úspornou trubkou, 3 ½'' sítkový ventil s excentrickým ovládáním výpusti (otočné ovládání)

Technický výkres

R10

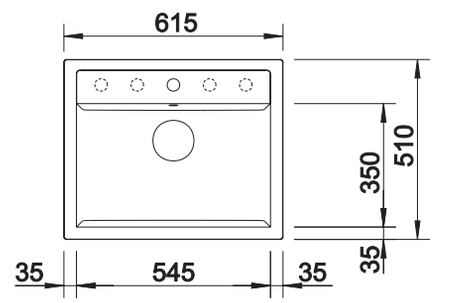

předfrézované otvory k proražení
Hloubka dřezu 190 mm

Volitelné příslušenství

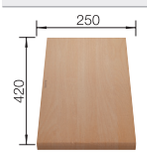

krájecí deska z masivního buku

232817

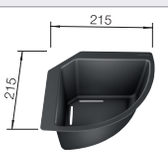

Rohová miska

235866

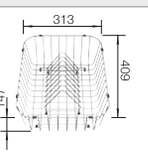

koš na nádobí s držákem talířů (vyjímatelný)

507829

BLANCO UNIT s BLANCO DALAGO 6



BLANCO KANO-S

viz. strana 358



BLANCO FWD Medium

viz. strana 391

Přesné rozměry a nákresy s detaily výřezu najdete na internetu na **www.blanco.com**.
Informace o nařízení (EG) 1907/2006 (REACH) naleznete v servisní kapitole.

BLANCO METRA 6

SILGRANIT



- Svěží lineární uspořádání
- Praktické řešení pro malé kuchyně
- Velký objem dřezu poskytuje dost místa pro oplachování
- Další dřez zajišťuje značný komfort
- Estetický nízkoprofilový design okraje
- Oboustranné provedení a také pro spodní montáž

600 mm
Rozměr skříňky

Horní montáž

		V dodávce	Dřez oboustranný
	černá	bez excentru	525923
	antracit	bez excentru	516179
	šedá skála	bez excentru	518875
	šedá vulkán	bez excentru	527296
	bílá	bez excentru	516173
	bílá soft	bez excentru	527113
	tartufo	bez excentru	517352
	kávová	bez excentru	516180

V dodávce

odtoková sada s prostorově úspornou trubkou, 2 x 3 ½''sítkový ventil

Technický výkres

R8

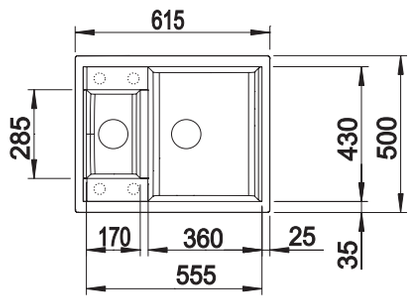

předfrézované otvory k proražení
Hloubka dřezu 190/130 mm

Volitelné příslušenství



krájecí deska z masivního buku

218313

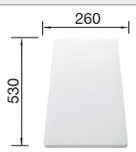

krájecí deska z vysoce kvalitního plastu, bílá

217611



víceúčelová nerezová miska

217796

BLANCO UNIT s BLANCO METRA 6



BLANCO LINUS-S

viz. strana 349



BLANCO SELECT II 60/3

viz. strana 394

Přesné rozměry a nákresy s detaily výřezu najdete na internetu na **www.blanco.com**.
Informace o nařízení (EG) 1907/2006 (REACH) naleznete v servisní kapitole.

BLANCO LEGRA 6

SILGRANIT



- Klasické linie, kombinované s moderní funkčností
- Průběžná plocha pro baterii
- Velký dřez pro maximální komfort

600 mm
Rozměr skříňky

Horní montáž

		V dodávce	
	černá	bez excentru	526084
	antracit	bez excentru	523332
	šedá vulkán	bez excentru	527269
	bílá	bez excentru	523334
	bílá soft	bez excentru	527086
	kávová	bez excentru	523337

V dodávce

odtoková sada s prostorově úspornou trubkou, sítkový ventil 3 ½''

Technický výkres

R20

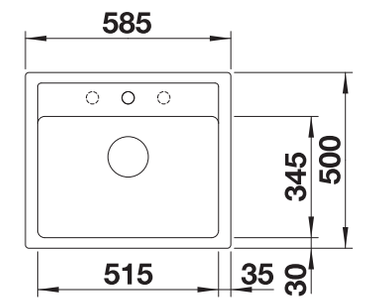

předfrézované otvory k proražení
Hloubka dřezu 190 mm

Volitelné příslušenství



krájecí deska z masivního buku

218313

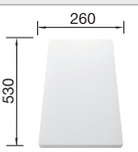

krájecí deska z vysoce kvalitního plastu, bílá

217611

BLANCO UNIT s BLANCO LEGRA 6



BLANCO MIDA-S

viz. strana 360



BLANCO BOTTON Pro 60/3 Manual

viz. strana 405

Přesné rozměry a nákresy s detaily výřezu najdete na internetu na **www.blanco.com**.
Informace o nařízení (EG) 1907/2006 (REACH) naleznete v servisní kapitole.

BLANCO SUBLINE 400-U

SILGRANIT



- Dřez pro spodní montáž, pro vysoké nároky na design
- Nadčasově elegantní, přímočarý design dřezu
- Kompletní systém umožňující rozmanité plánování s velkými a malými dřezy
- Vysoce kvalitní výbava se skrytým přepadem C-overflow a odtokovým systémem InFino – elegantně zabudované, s obzvlášť snadnou údržbou
- K dostání rozmanité volitelné příslušenství

500 mm
Rozměr skříňky

Spodní montáž pod pracovní desku

		V dodávce	
	černá	bez excentru	525990
	antracit	bez excentru	523422
	šedá skála	bez excentru	523423
	šedá vulkán	bez excentru	527349
	bílá	bez excentru	523426
	bílá soft	bez excentru	527166
	tartufo	bez excentru	523429
	kávová	bez excentru	523431

V dodávce

Manuální InFino bez excentrického ovládání

odtoková sada s prostorově úspornou trubkou, sítkový ventil InFino 3 ½'', připevňovací sada

Technický výkres

R10

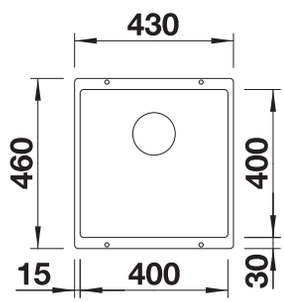

Hloubka dřezu 190 mm
Rádius výřezu: 10 mm

Upozornění: Objednávejte napojení výpusti pro kombinace dvou jednotlivých dřezů samostatně.

Volitelné příslušenství

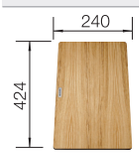

kompozitní krájecí deska jasan

230700

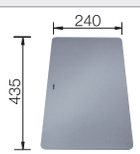

krájecí deska z bezpečnostního skla

227697



Multifunkční miska

227689

BLANCO UNIT s BLANCO SUBLINE 400-U



BLANCO LINUS-S

viz. strana 349



BLANCO FLEXON II 50/3

viz. strana 399

Přesné rozměry a nákresy s detaily výřezu najdete na internetu na **www.blanco.com**.
Informace o nařízení (EG) 1907/2006 (REACH) naleznete v servisní kapitole.

BLANCO PLEON 5

SILGRANIT



- Nadčasově elegantní, přímočarý design
- Jednodřez s maximálním objemem díky mimořádné hloubce
- Plynulá, dostatečně velká plocha pro baterii a nízkoprofilový okraj
- Plynulý přechod od okraje dřezu k liště baterie umožňuje snadné čištění
- Vysoce kvalitní výbava se skrytým přepadem C-overflow a odtokovým systémem InFino – elegantně zabudovaným, s obzvlášť snadnou údržbou

500 mm
Rozměr skříňky

Horní montáž

		V dodávce	
	černá	bez excentru	525951
	antracit	bez excentru	521504
	šedá skála	bez excentru	521669
	šedá vulkán	bez excentru	527318
	bílá	bez excentru	521672
	bílá soft	bez excentru	527135
	tartufo	bez excentru	521675
	kávová	bez excentru	521677

V dodávce

Manuální InFino bez excentrického ovládání

odtoková sada s prostorově úspornou trubkou, 3 ½'' sítkový ventil InFino

Technický výkres

R15

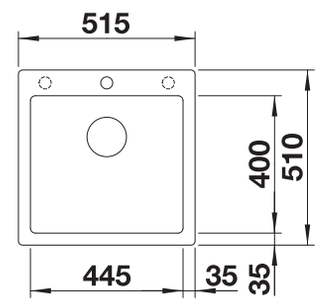

předfrézované otvory k proražení

Hloubka dřezu 220 mm

Volitelná kompozitní krájecí deska s jasanovou dýhou může být umístěna na okraj dřezu, pouze pokud je průměr kuchyňské baterie menší než 48 mm.

Volitelné příslušenství



kompozitní krájecí deska jasan

230700

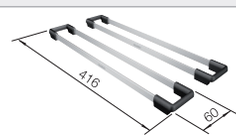

dva pojezdy TOP

235906

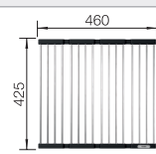

sklopná mřížka

238482

BLANCO UNIT s BLANCO PLEON 5



BLANCO LINUS-S

viz. strana 349



BLANCO SELECT II 50/2

viz. strana 397

Přesné rozměry a nákresy s detaily výřezu najdete na internetu na **www.blanco.com**.
Informace o nařízení (EG) 1907/2006 (REACH) naleznete v servisní kapitole.

BLANCO DALAGO 5

SILGRANIT



- Velký dřez pro maximální komfort na malém prostoru
- Průběžná lišta pro baterii chrání pracovní desku před kapkami vody
- Moderní design s čistým vedením linií
- Možnost dokoupení funkčního příslušenství

500 mm
Rozměr skříňky

Horní montáž

		V dodávce	
	černá	s excentrickým ovládáním	525871
	antracit	s excentrickým ovládáním	518521
	šedá skála	s excentrickým ovládáním	518848
	šedá vulkán	s excentrickým ovládáním	527244
	bílá	s excentrickým ovládáním	518524
	bílá soft	s excentrickým ovládáním	527061
	tartufo	s excentrickým ovládáním	518528
	kávová	s excentrickým ovládáním	518529

V dodávce

odtoková sada s prostorově úspornou trubkou, 3 ½'' sítkový ventil s excentrickým ovládáním výpusti (otočné ovládání)

Technický výkres

R10

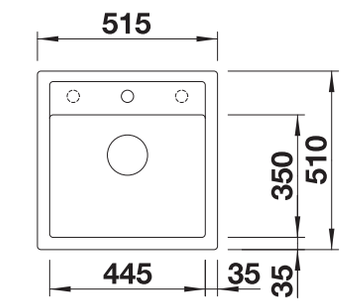

předfrézované otvory k proražení
Hloubka dřezu 190 mm

Volitelné příslušenství



krájecí deska z masivního buku

232817



Rohová miska

235866

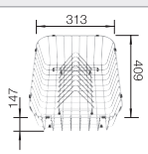

koš na nádobí s držákem talířů (vyjímatelný)

507829

BLANCO UNIT s BLANCO DALAGO 5



BLANCO KANO

viz. strana 359



BLANCO SELECT II 50/3

viz. strana 397

Přesné rozměry a nákresy s detaily výřezu najdete na internetu na **www.blanco.com**.
Informace o nařízení (EG) 1907/2006 (REACH) naleznete v servisní kapitole.

BLANCO DALAGO 45

SILGRANIT



- Velký dřez pro maximální komfort na malém prostoru
- Průběžná lišta pro baterii chrání pracovní desku před kapkami vody
- Moderní design s čistým vedením linií
- Možnost dokoupení funkčního příslušenství

450 mm
Rozměr skříňky

Horní montáž

		V dodávce	
	černá	s excentrickým ovládáním	525869
	antracit	s excentrickým ovládáním	517156
	šedá skála	s excentrickým ovládáním	518846
	šedá vulkán	s excentrickým ovládáním	527242
	bílá	s excentrickým ovládáním	517160
	bílá soft	s excentrickým ovládáním	527059
	tartufo	s excentrickým ovládáním	517317
	kávová	s excentrickým ovládáním	517165

V dodávce

odtoková sada s prostorově úspornou trubkou, 3 ½'' sítkový ventil s excentrickým ovládáním výpusti (otočné ovládání)

Technický výkres

R10

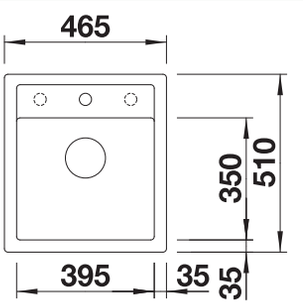

předfrézované otvory k proražení
Hloubka dřezu 190 mm

Volitelné příslušenství

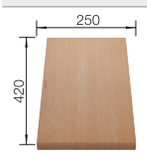

krájecí deska z masivního buku

232817



Rohová miska

235866

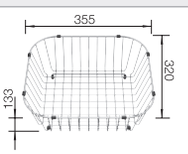

koš na nádobí, nerez

514238

BLANCO UNIT s BLANCO DALAGO 45



BLANCO KANO

viz. strana 359



BLANCO SELECT II 45/2

viz. strana 397

Přesné rozměry a nákresy s detaily výřezu najdete na internetu na **www.blanco.com**.
Informace o nařízení (EG) 1907/2006 (REACH) naleznete v servisní kapitole.

BLANCO SUBLINE 320-U

SILGRANIT



- Dřez pro spodní montáž, pro vysoké nároky na design
- Nadčasově elegantní, přímočarý design dřezu
- Kompletní systém umožňující rozmanité plánování s velkými a malými dřezy
- Vysoce kvalitní výbava se skrytým přepadem C-overflow a odtokovým systémem InFino – elegantně zabudované, s obzvlášť snadnou údržbou
- K dostání rozmanité volitelné příslušenství

400 mm
Rozměr skříňky

Spodní montáž pod pracovní desku

		V dodávce	
	černá	bez excentru	525983
	antracit	bez excentru	523406
	šedá skála	bez excentru	523407
	šedá vulkán	bez excentru	527343
	bílá	bez excentru	523410
	bílá soft	bez excentru	527160
	tartufo	bez excentru	523414
	kávová	bez excentru	523415

V dodávce

Manuální InFino bez excentrického ovládání

odtoková sada s prostorově úspornou trubkou, sítkový ventil InFino 3 ½'', připevňovací sada

Technický výkres

R10

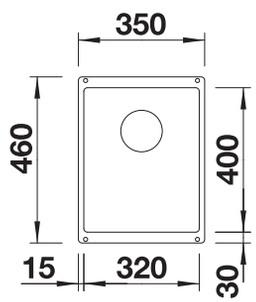

Hloubka dřezu 190 mm
Rádius výřezu: 10 mm

Upozornění: Objednávejte napojení výpusti pro kombinace dvou jednotlivých dřezů samostatně.

Volitelné příslušenství

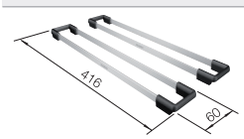

dva pojezdy TOP

235906



kompozitní krájecí deska jasan

230700

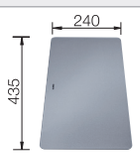

krájecí deska z bezpečnostního skla

227697

BLANCO UNIT s BLANCO SUBLINE 320-U



BLANCO LINUS

viz. strana 352



BLANCO FLEXON II 30/2

viz. strana 400

Přesné rozměry a nákresy s detaily výřezu najdete na internetu na **www.blanco.com**.
Informace o nařízení (EG) 1907/2006 (REACH) naleznete v servisní kapitole.

BLANCO SUBLINE 160-U

SILGRANIT



- Dřez pro spodní montáž, pro vysoké nároky na design
- Nadčasově elegantní, přímočarý design dřezu
- Kompletní systém umožňující rozmanité plánování s velkými a malými dřezy
- Vysoce kvalitní výbava se skrytým přepadem C-overflow a odtokovým systémem InFino – elegantně zabudované, s obzvlášť snadnou údržbou
- K dostání rozmanité volitelné příslušenství

300 mm
Rozměr skříňky

Spodní montáž pod pracovní desku

		V dodávce	
	černá	bez excentru	525981
	antracit	bez excentru	523396
	šedá skála	bez excentru	523397
	šedá vulkán	bez excentru	526799
	bílá	bez excentru	523400
	bílá soft	bez excentru	526802
	tartufo	bez excentru	523403
	kávová	bez excentru	523405

V dodávce

Manuální InFino bez excentrického ovládání

odtoková sada s prostorově úspornou trubkou, sítkový ventil InFino 3 ½'', připevňovací sada

Technický výkres

R10

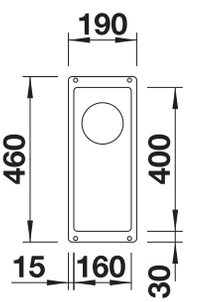

Hloubka dřezu 130 mm
Rádius výřezu: 10 mm

Upozornění:
Objednávejte napojení výpusti pro kombinace dvou jednotlivých dřezů samostatně.

Volitelné příslušenství

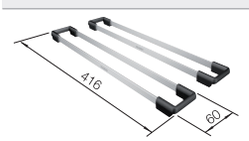

dva pojezdy TOP

235906



Multifunkční miska

227689

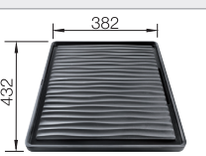

Odkapávací plocha

230734

BLANCO UNIT s BLANCO SUBLINE 160-U



BLANCO LINUS

viz. strana 352



BLANCO FLEXON II 30/1

viz. strana 400

Přesné rozměry a nákresy s detaily výřezu najdete na internetu na **www.blanco.com**.
Informace o nařízení (EG) 1907/2006 (REACH) naleznete v servisní kapitole.

MONTÁŽ DO ROVINY.

Pro ty, kdo milují moderní design se snadnou údržbou.



Při montáži do roviny tvoří dřez a kuchyňská deska funkčně sjednocený celek bez problematických okrajů. Díky tomu lze kuchyňskou linku dokonale očistit pouhým setřením vody nebo drobků do dřezu. Plynulý přechod mezi dřezem a kuchyňskou linkou navíc rozšiřuje využitelnou pracovní plochu kolem dřezu. Montáž do roviny má nejen skvělé funkční výhody, ale také mimořádně elegantní minimalistický vzhled. Dřezy s montáží do roviny se obzvláště dobře hodí do kuchyní s moderním designem.



Společnost BLANCO nabízí bohatý výběr dřezů Silgranit s montáží do roviny. Díky ucelenému barevnému konceptu BLANCO podporují dřezy s montáží do roviny harmonii mezi dřezem, baterií a kuchyňskou deskou.

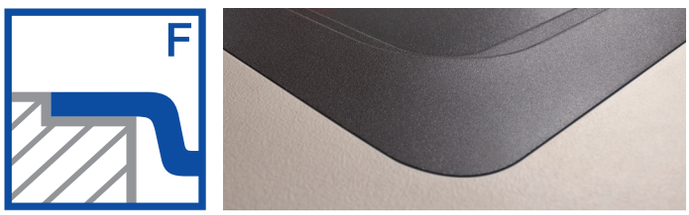

Montáž do roviny: optické sjednocení dřezu s kuchyňskou pracovní deskou bez nepříjemných hran pro harmonický a moderní vzhled.

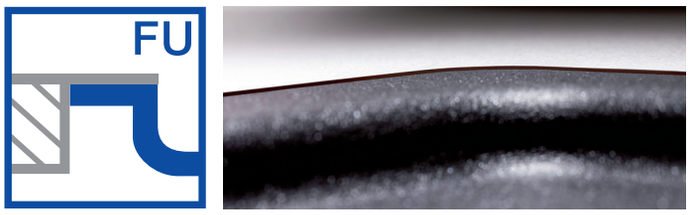

Spodní montáž: dokonale hladká instalace dřezu zespodu pro moderní a elegantní vzhled.

BLANCO DALAGO 8-F

SILGRANIT



- Velký dřez nabízí dostatek místa pro přípravu pokrmů a oplachování
- Průběžná lišta pro baterii chrání pracovní desku před kapkami vody
- Moderní design s čistým vedením linií

800 mm
Rozměr skříňky

Spodní montáž pod okraj desky FU

Montáž do roviny s pracovní deskou F

		V dodávce	
	černá	s excentrickým ovládáním	525878
	antracit	s excentrickým ovládáním	516639
	šedá skála	s excentrickým ovládáním	518853
	šedá vulkán	s excentrickým ovládáním	527249
	bílá	s excentrickým ovládáním	516644
	bílá soft	s excentrickým ovládáním	527066
	kávová	s excentrickým ovládáním	516645

V dodávce

odtoková sada s prostorově úspornou trubkou, 3 ½" sítkový ventil s excentrickým ovládáním výpusti (otočné ovládání)

Technický výkres

R10

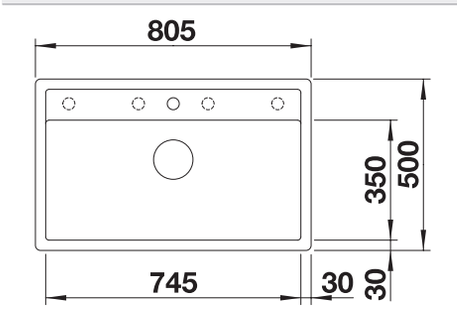

předfrézované otvory k proražení
Hloubka dřezu 190 mm

Volitelné příslušenství



Rohová miska

235866

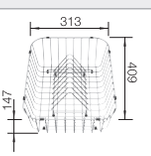

koš na nádobí s držákem talířů (vyjímatelný)

507829

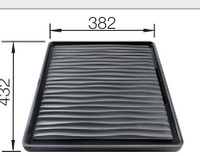

Odkapávací plocha

230734

BLANCO UNIT s BLANCO DALAGO 8-F



BLANCO KANO-S

viz. strana 358



BLANCO FWD Medium

viz. strana 391

Přesné rozměry a nákresy s detaily výřezu najdete na internetu na **www.blanco.com**.
Informace o nařízení (EG) 1907/2006 (REACH) naleznete v servisní kapitole.

BLANCO ETAGON 500-F

SILGRANIT



- Velkorysý etážový dřez s dalšími funkcemi
- Integrovaný stupínek poskytuje funkční plochu navíc
- Inovativní koncepce systému s mnohostranně využitelnými pojezdy ETAGON
- Vysoce kvalitní výbava se skrytým přepadem C–overflow a odtokovým systémem InFino – elegantně zabudované, s obzvlášť snadnou údržbou
- Pro montáž do roviny, ideální v kombinaci s velmi kvalitními pracovními deskami

600 mm
Rozměr skříňky

Spodní montáž pod okraj desky FU

Montáž do roviny s pracovní deskou F

		V dodávce	
	černá	bez excentru, s příslušenstvím	526 349
	antracit	bez excentru, s příslušenstvím	526 343
	šedá skála	bez excentru, s příslušenstvím	526 344
	šedá vulkán	bez excentru, s příslušenstvím	527 257
	bílá	bez excentru, s příslušenstvím	526 346
	bílá soft	bez excentru, s příslušenstvím	527 074
 NOVINKA	tartufo	bez excentru, s příslušenstvím	527 690
	kávová	bez excentru, s příslušenstvím	526 348

V dodávce

Manuální InFino bez excentrického ovládání

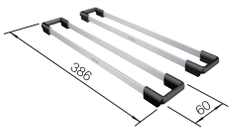

2 x ETAGON nerezové pojezdy

2 x ETAGON nerezové pojezdy, odtoková sada sprostorově úspornou trubkou, sítkový ventil InFino 3 ½"

Technický výkres

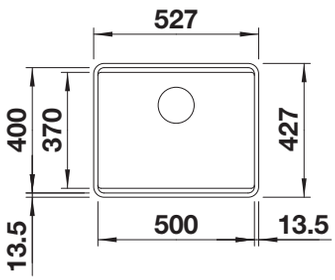

Hloubka dřezu 200 mm

Upozornění:
Je-li tloušťka pracovní desky větší než 15 mm, musí být ve spodní části desky vyříznut prostor pro přepad
Detailní rozměry týkající se modelu a výkresy najdete online na www.blanco.com společně s informacemi pro výřez.

Volitelné příslušenství

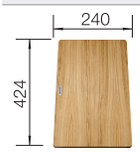

kompozitní krájecí deska jasan

230 700

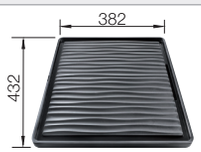

Odkapávací plocha

230 734



krájecí deska z bezpečnostního skla

227 697

BLANCO UNIT s BLANCO ETAGON 500-F



BLANCO drink.filter EVOL-S Pro

viz. strana 312



BLANCO SELECT II 60/3 Orga

viz. strana 393

Přesné rozměry a nákresy s detaily výřezu najdete na internetu na **www.blanco.com**.
Informace o nařízení (EG) 1907/2006 (REACH) naleznete v servisní kapitole.

BLANCO ETAGON 6-F

SILGRANIT



- Prostorný víceúrovňový dřez s přidanou funkčností
- Integrovaný schod vytváří další funkční úroveň dřezu
- Promyšlená koncepce s univerzálními pojezdy ETAGON
- Vysoce kvalitní funkce se zakrytým přepadem C-overflow a odtokovým systémem InFino – elegantně integrované se snadnou údržbou
- Verze pro montáž do roviny

NOVINKA

600 mm
Rozměr skříňky

Spodní montáž pod okraj desky FU

Montáž do roviny s pracovní deskou F

		V dodávce	
	černá	s excentrem, s příslušenstvím	527 674
	antracit	s excentrem, s příslušenstvím	527 675
	šedá skála	s excentrem, s příslušenstvím	527 676
	šedá vulkán	s excentrem, s příslušenstvím	527 677
	bílá	s excentrem, s příslušenstvím	527 678
	bílá soft	s excentrem, s příslušenstvím	527 681
	tartufo	s excentrem, s příslušenstvím	527 680
	kávová	s excentrem, s příslušenstvím	527 679

V dodávce

InFino s excentrickým ovládáním



2 x ETAGON nerezové pojezdy

2× nerezový pojezd ETAGON, odtoková armatura s prostorově úspornou trubkou, 3 ½" sítkový ventil InFino s integrovaným ovládáním výpusti (táhlo, pochromované provedení)

Technický výkres

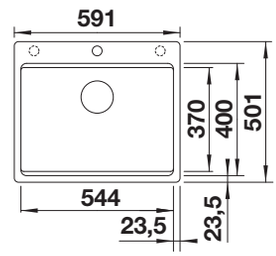

předfrézované otvory k proražení

Hloubka dřezu 220 mm

Poznámka:
V místě baterie musí být opěrná plocha dřezu dodatečně vyříznuta do pracovní desky.
Ve spojení s BLANCO Multi Frame je vyžadována minimální tloušťka kuchyňské linky 20 mm.

Podrobné rozměry a výkresy modelu najdete spolu s informacemi o výřezech na webu www.blanco.com.

Volitelné příslušenství

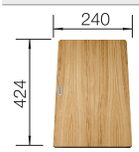

kompozitní krájecí deska jasan

230 700

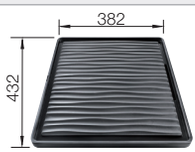

Odkapávací plocha

230 734

BLANCO UNIT s BLANCO ETAGON 6-F



BLANCO drink.filter EVOL-S Pro

viz. strana 312



BLANCO SELECT II XL 60/3

viz. strana 394

Přesné rozměry a nákresy s detaily výřezu najdete na internetu na **www.blanco.com**.
Informace o nařízení (EG) 1907/2006 (REACH) naleznete v servisní kapitole.

BLANCO SUBLINE-F

SILGRANIT



- Dřezy pro moderní plánování kuchyně
- Nadčasově elegantní, přímočarý design dřezu
- Vysoce kvalitní výbava s přepadem C-overflow a odtokovým systémem InFino – elegantně zabudované, s obzvlášť snadnou údržbou
- K dostání rozmanité volitelné příslušenství

Rozměr skříňky mm	600	600
BLANCO SUBLINE-F	**340/160-F**	**500-F**
Montáž do roviny s pracovní deskou F **Spodní montáž pod okraj desky** FU		
	Dřez vlevo	
černá	525984	525994
antracit	523568	523532
šedá skála	523569	523533
šedá vulkán	527344	527352
bílá	523571	523535
bílá soft	527161	527169
kávová	523573	523537
Hloubka dřezu	190/130 mm	190 mm

Rádius dřezu R10

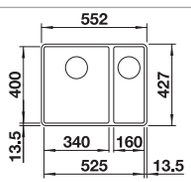

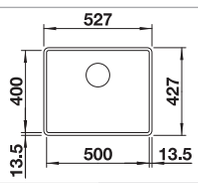

V dodávce

Manuální InFino bez excentrického ovládání

Informace o výřezu pro všechny způsoby zabudování naleznete v části ke stažení na našich webových stránkách.

Upozornění:
Je-li tloušťka pracovní desky větší než 15 mm, musí být ve spodní části desky vyříznut prostor pro přepad Detailní rozměry týkající se modelu a výkresy najdete online na www.blanco.com společně s informacemi pro výřez.

odtoková sada s prostorově úspornou trubkou, sítkový ventil InFino 2 x 3 ½''

odtoková sada s prostorově úspornou trubkou, sítkový ventil InFino 3 ½''

Volitelné příslušenství



kompozitní krájecí deska jasan

230700

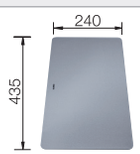

krájecí deska z bezpečnostního skla

227697

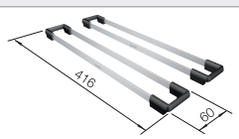

dva pojezdy TOP

235906

BLANCO UNIT s BLANCO SUBLINE-F



BLANCO LINUS-S

viz. strana 349



BLANCO SOLON-IF

viz. strana 407

Přesné rozměry a nákresy s detaily výřezu najdete na internetu na **www.blanco.com**.
Informace o nařízení (EG) 1907/2006 (REACH) naleznete v servisní kapitole.

BLANCO DALAGO 6-F

SILGRANIT



- Velký dřez nabízí dostatek místa pro přípravu pokrmů a oplachování
- Průběžná lišta pro baterii chrání pracovní desku před kapkami vody
- Moderní design s čistým vedením linií

600 mm
Rozměr skříňky

Spodní montáž pod okraj desky FU

Montáž do roviny s pracovní deskou F

		V dodávce	
	černá	s excentrickým ovládáním	525 875
	antracit	s excentrickým ovládáním	514 773
	šedá skála	s excentrickým ovládáním	518 851
	šedá vulkán	s excentrickým ovládáním	527 247
	bílá	s excentrickým ovládáním	514 771
	bílá soft	s excentrickým ovládáním	527 064
	kávová	s excentrickým ovládáním	515 095

V dodávce

odtoková sada s prostorově úspornou trubkou, 3 ½" sítkový ventil s excentrickým ovládáním výpusti (otočné ovládání)

Technický výkres

R10

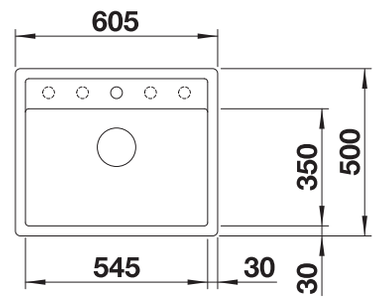

předfrézované otvory k proražení
Hloubka dřezu 190 mm

Volitelné příslušenství

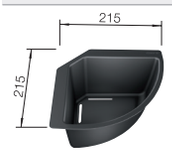

Rohová miska

235 866

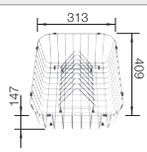

koš na nádobí s držákem talířů (vyjímatelný)

507 829

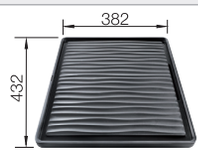

Odkapávací plocha

230 734

BLANCO UNIT s BLANCO DALAGO 6-F



BLANCO KANO-S

viz. strana 358



BLANCO SELECT II 60/2

viz. strana 394

Přesné rozměry a nákresy s detaily výřezu najdete na internetu na **www.blanco.com**.
Informace o nařízení (EG) 1907/2006 (REACH) naleznete v servisní kapitole.

BLANCO SUBLINE 400-F

SILGRANIT



- Dřezy pro moderní plánování kuchyně
- Nadčasově elegantní, přímočarý design dřezu
- Vysoce kvalitní výbava s přepadem C-overflow a odtokovým systémem InFino – elegantně zabudované, s obzvlášť snadnou údržbou
- K dostání rozmanité volitelné příslušenství

500 mm
Rozměr skříňky

Spodní montáž pod okraj desky FU

Montáž do roviny s pracovní deskou F

		V dodávce	
	černá	bez excentru	525 988
	antracit	bez excentru	523 475
	šedá skála	bez excentru	523 495
	šedá vulkán	bez excentru	527 348
	bílá	bez excentru	523 497
	bílá soft	bez excentru	527 165
	kávová	bez excentru	523 499

V dodávce

Manuální InFino bez excentrického ovládání

odtoková sada s prostorově úspornou trubkou, sítkový ventil InFino 3 ½"

Technický výkres R10

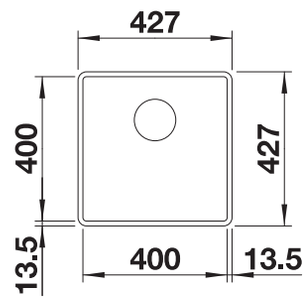

Hloubka dřezu 190 mm

Informace o výřezu pro všechny způsoby zabudování naleznete v části ke stažení na našich webových stránkách.

Upozornění:
Je-li tloušťka pracovní desky větší než 15 mm, musí být ve spodní části desky vyříznut prostor pro přepad
Detailní rozměry týkající se modelu a výkresy najdete online na www.blanco.com společně s informacemi pro výřez.

Volitelné příslušenství

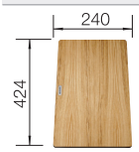

kompozitní krájecí deska jasan

230 700



krájecí deska z bezpečnostního skla

227 697



Multifunkční miska

227 689

BLANCO UNIT s BLANCO SUBLINE 400-F



BLANCO LINUS-S

viz. strana 349



BLANCO FLEXON II 50/3

viz. strana 399

Přesné rozměry a nákresy s detaily výřezu najdete na internetu na **www.blanco.com**.
Informace o nařízení (EG) 1907/2006 (REACH) naleznete v servisní kapitole.

BLANCO DALAGO 5-F

SILGRANIT



- Velký dřez pro maximální komfort na malém prostoru
- Průběžná lišta pro baterii chrání pracovní desku před kapkami vody
- Moderní design s čistým vedením linií

500 mm
Rozměr skříňky

Spodní montáž pod okraj desky FU

Montáž do roviny s pracovní deskou F

		V dodávce	
	černá	s excentrickým ovládáním	525872
	antracit	s excentrickým ovládáním	518530
	šedá skála	s excentrickým ovládáním	518849
	šedá vulkán	s excentrickým ovládáním	527245
	bílá	s excentrickým ovládáním	518532
	bílá soft	s excentrickým ovládáním	527062
	kávová	s excentrickým ovládáním	518536

V dodávce

odtoková sada s prostorově úspornou trubkou, 3 ½" sítkový ventil s integrovaným ovládáním výpusti (otočné ovládání)

Technický výkres

R10

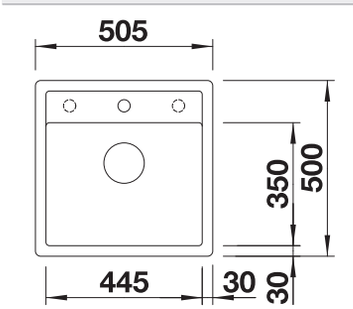

předfrézované otvory k proražení
Hloubka dřezu 190 mm

Volitelné příslušenství



Rohová miska

235866

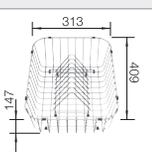

koš na nádobí s držákem talířů (vyjímatelný)

507829

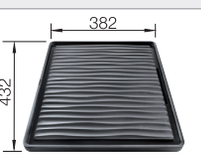

Odkapávací plocha

230734

BLANCO UNIT s BLANCO DALAGO 5-F



BLANCO KANO

viz. strana 359



BLANCO SELECT II 50/2

viz. strana 397

Přesné rozměry a nákresy s detaily výřezu najdete na internetu na **www.blanco.com**.
Informace o nařízení (EG) 1907/2006 (REACH) naleznete v servisní kapitole.

BLANCO DALAGO 45-F

SILGRANIT



- Velký dřez pro maximální komfort na malém prostoru
- Průběžná lišta pro baterii chrání pracovní desku před kapkami vody
- Moderní design s čistým vedením linií

450 mm
Rozměr skříňky

Spodní montáž pod okraj desky FU

Montáž do roviny s pracovní deskou F

		V dodávce	
	černá	s excentrickým ovládáním	525 870
	antracit	s excentrickým ovládáním	517 166
	šedá skála	s excentrickým ovládáním	518 847
	šedá vulkán	s excentrickým ovládáním	527 243
	bílá	s excentrickým ovládáním	517 169
	bílá soft	s excentrickým ovládáním	527 060
	kávová	s excentrickým ovládáním	517 171

V dodávce

odtoková sada s prostorově úspornou trubkou, 3 ½" sítkový ventil s excentrickým ovládáním výpusti (otočné ovládání)

Technický výkres

R10

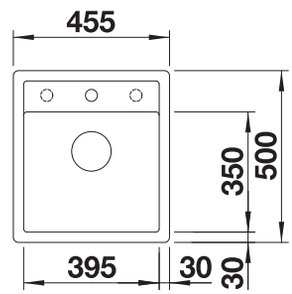

předfrézované otvory k proražení
Hloubka dřezu 190 mm

Volitelné příslušenství

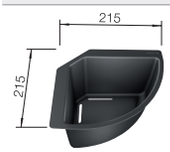

Rohová miska

235 866

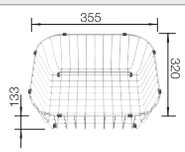

koš na nádobí, nerez

514 238

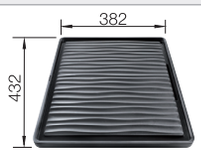

Odkapávací plocha

230 734

BLANCO UNIT s BLANCO DALAGO 45-F



BLANCO KANO

viz. strana 359



BLANCO SELECT II 45/2

viz. strana 397

Přesné rozměry a nákresy s detaily výřezu najdete na internetu na **www.blanco.com**.
Informace o nařízení (EG) 1907/2006 (REACH) naleznete v servisní kapitole.

BLANCO SUBLINE 320-F

SILGRANIT



- Dřezy pro moderní plánování kuchyně
- Nadčasově elegantní, přímočarý design dřezu
- Vysoce kvalitní výbava s přepadem C-overflow a odtokovým systémem InFino – elegantně zabudované, s obzvlášť snadnou údržbou
- K dostání rozmanité volitelné příslušenství

400 mm
Rozměr skříňky

Spodní montáž pod okraj desky FU

Montáž do roviny s pracovní deskou F

		V dodávce	
	černá	bez excentru	525 982
	antracit	bez excentru	523 416
	šedá skála	bez excentru	523 417
	šedá vulkán	bez excentru	527 342
	bílá	bez excentru	523 419
	bílá soft	bez excentru	527 159
	kávová	bez excentru	523 421

V dodávce

Manuální InFino bez excentrického ovládání

odtoková sada s prostorově úspornou trubkou, sítkový ventil InFino 3 ½"

Technický výkres R10

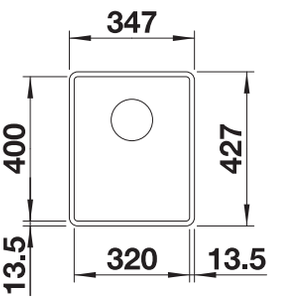

Hloubka dřezu 190 mm

Informace o výřezu pro všechny způsoby zabudování naleznete v části ke stažení na našich webových stránkách.

Upozornění:
Je-li tloušťka pracovní desky větší než 15 mm, musí být ve spodní části desky vyříznut prostor pro přepad
Detailní rozměry týkající se modelu a výkresy najdete online na www.blanco.com společně s informacemi pro výřez.

Volitelné příslušenství



kompozitní krájecí deska jasan

230 700

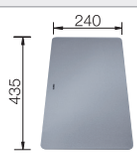

krájecí deska z bezpečnostního skla

227 697

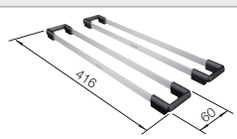

dva pojezdy TOP

235 906

BLANCO UNIT s BLANCO SUBLINE 320-F



BLANCO LINUS

viz. strana 352



BLANCO FLEXON II 30/2

viz. strana 400

Přesné rozměry a nákresy s detaily výřezu najdete na internetu na **www.blanco.com**.
Informace o nařízení (EG) 1907/2006 (REACH) naleznete v servisní kapitole.

BAREVNÉ KOMPONENTY SYSTÉM.

Vyvážená harmonie designu a barev.



Každý člověk je jedinečný a individuální – stejně jako každá domácnost a osobní vkus. Proto věříme, že kuchyně a zejména dřez by měly být stejně jedinečné a originální. Nový systém BLANCO Barevné komponenty nabízí milovníkům originálního designu maximální flexibilitu, díky níž si mohou přizpůsobit svůj dřez podle svých představ. Díky systému si můžete sami kombinovat jednotlivé komponenty, vzájemně je slaďovat, a vytvářet si tak vlastní jedinečný vzhled. Díky tomu se z každé kuchyně stane osobní oáza pohody s jedinečnou estetickou kombinací barev.



Mimořádná harmonie

Díky dokonale sladěným barvám si můžete vytvořit vlastní vzhled a barevnou kombinaci přesně podle svých představ. Zkombinujte různé kontrastní barvy baterie, dřezu a odtokové sady nebo zvolte jednotnější vzhled tón v tónu – možností je spousta. Dodejte své kuchyni elegantní vzhled díky krásným barvám BLANCO. Při vytváření výjimečné atmosféry záleží na každém detailu a každé barvě. Inspirováni trendy moderního bydlení jsme vytvořili nové a harmonické barevné palety, které se hodí do každého typu kuchyně a jsou ideální pro každého individualistu. S BLANCO Barevnými komponenty – ať už nadčasovými, moderními nebo módními – se každá kuchyně stane jedinečnou a modernizovanou.

Jednodušší objednávání

Všechny naše dřezy jsou k dispozici včetně odtokových sad a odtokových prvků z nadčasově elegantní nerezové oceli. U vybraného sortimentu dřezů je k dispozici další možnost výběru z odtokových sad s barevnými odtokovými prvky v různých barevných kovových provedeních, ideálně takových, aby ladily s baterií. U nich se dřezy a odtokové sady včetně odtokových prvků objednávají zvlášť se dvěma samostatnými čísly zboží.

Návrhy barevných kombinací		Barvy dřezů SILGRANIT							
		černá	antracit	šedá skála	šedá vulkán	bílá	bílá soft	tartufo	kávová
Barevné prvky	černá matná	✓	✓	✓	✓	✓	✓	✓	
	satin dark steel	✓	✓	✓	✓	✓	✓	✓	
	satin platinum	✓	✓	✓	✓	✓	✓	✓	✓
	satin gold	✓	✓	✓	✓	✓	✓		✓

PRO DOKONALOU HARMONII.

Vyváženost na nejdůležitějším místě v domácnosti.

1. Vyberte si dřez bez odtokových prvků

		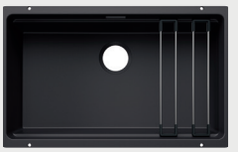		
ETAGON 6	ETAGON 500-U	ETAGON 700-U	PLEON 6	PLEON 8
				
SUBLINE 400-U	SUBLINE 500-U	SUBLINE 700-U	SUBLINE 340/160-U	SUBLINE 350/350-U

Dřezy jsou k dostání v provedení Silgranit v následujících barvách:

černá	antracit	šedá skála	šedá vulkán	bílá	bílá soft	tartufo	kávová

2. Zvolte preferovaný doplňkový odtokový systém InFino Barevné komponenty



- JEDNODŘEZ
  - bez excentru
  - s excentrem
- DVOUDŘEZ
  - bez excentru
  - s excentrem

Komponenty jsou k dostání v následujících barvách:

černá matná	satin dark steel	satin platinum	satin gold

3. Vyberte vhodnou baterii

Příklad:

černá matná	satin dark steel	satin platinum	satin gold
			
LINUS	LINUS	LINUS	LINUS

4. Užívejte si barevnou harmonii



Přehled barevných systémů InFino

	Model		Strana	černá matná	satin gold	satin dark steel	satin platinum
	Odtoková sada pro dvoudřezy	bez excentru	424	■	■	■	■
	Odtoková sada pro dvoudřezy	s excentrickým ovládáním	424	■	■	■	■
	Odtoková sada pro jednodřezy	bez excentru	423	■	■	■	■
	Odtoková sada pro jednodřezy	s excentrickým ovládáním	423	■	■	■	■

Rychlý přehled BLANCO drink.systems

	Model	Strana	černá matná	satin gold	satin dark steel	satin platinum
	drink.filter EVOL-S Pro	312	■	■		

Kuchyňské baterie - rychlý přehled

	Model	Strana	černá matná	satin gold	satin dark steel	satin platinum
	ALTA II	337	■	■	■	■
	ALTA-S II	336	■	■	■	■
	CATRIS-S Flexo	338	■		■	
	CATRIS-S Flexo Filtr	339	■			
	BLANCOCULINA-S II	326	■		■	■
	BLANCOCULINA-S II Mini	328	■		■	■
	FONTAS II Filtr	342	■	■	■	■
	FONTAS-S II Filtr	341	■	■	■	■
	KANO	359	■			
	KANO-S	358	■			
	LINUS	351, 352	■	■	■	■
	LINUS-S	348, 349	■	■	■	■
	LINUS-S-F	371	■			
	LIVIA-S	332		■		
	MIDA	361	■			
	MIDA-S	360	■			
	MILA	363	■			
	MILA-S	362	■			
	MILI	364	■			
	TRADON	343		■		
	TRIMA Filtr	357		■		

BLANCO ETAGON 700-U pro barevné komponenty

SILGRANIT



- Prostorný víceúrovňový dřez s přidanou funkčností
- Integrovaný schod vytváří další funkční úroveň dřezu
- Promyšlená koncepce s univerzálními pojezdy ETAGON
- Vysoce kvalitní funkce se zakrytým přepadem C-overflow a odtokovým systémem InFino – elegantně integrované se snadnou údržbou
- Pro spodní montáž, ideální v kombinaci s vysoce kvalitními pracovními deskami
- Volba barev je jen na vás díky výběru doplňkové sady odtokové armatury v saténově zlatém, matně černém, saténově tmavém ocelovém nebo saténově platinovém kovovém provedení (nutno objednat pod samostatným číslem výrobku)

NOVINKA

DESIGN AWARD 2018

reddot award 2017 winner

800 mm Rozměr skříňky

Spodní montáž pod pracovní desku

	černá	527762
	antracit	527765
	šedá skála	527766
	šedá vulkán	527763
	bílá	527767
	bílá soft	527764
	tartufo	527769
	kávová	527768

Barevné odtokové sady — **Manuální InFino bez excentrického ovládání**

	černá matná	207422
	satin dark steel	207424
	satin gold	207423
	satin platinum	207425

Barevné odtokové sady — **InFino s excentrickým ovládáním**

	černá matná	207426
	satin dark steel	207429
	satin gold	207427
	satin platinum	207435

V dodávce



2 x ETAGON nerezové pojezdy

2× pojezdy ETAGON z nerezové oceli, upevňovací sada

Technický výkres

R20

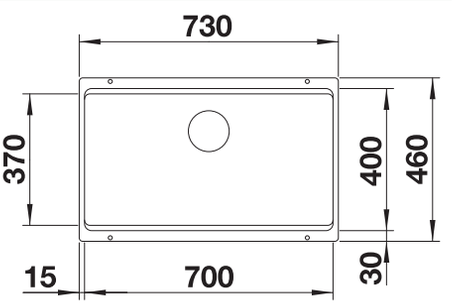

Hloubka dřezu 200 mm
Rádius výřezu: 20 mm

Poznámka: Odtokové komponenty je nutné objednat zvlášť.

Volitelné příslušenství



kompozitní krájecí deska jasan

230700

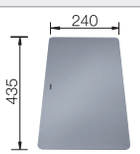

krájecí deska z bezpečnostního skla

227697



Multifunkční miska

227689

BLANCO UNIT s BLANCO ETAGON 700-U for Coloured Components



BLANCO FONTAS-S II Filter

viz. strana 341



BLANCO FLEXON II Low 80/3

viz. strana 401

Přesné rozměry a nákresy s detaily výřezu najdete na internetu na **www.blanco.com**.
Informace o nařízení (EG) 1907/2006 (REACH) naleznete v servisní kapitole.

BLANCO SUBLINE 350/350-U pro barevné komponenty

SILGRANIT



NOVINKA

- Dřez pro spodní montáž, který splní náročné požadavky na design
- Nadčasově elegantní, přímočarý design dřezu
- 2 v 1: dva dřezy, jeden výřez a jen jedna montáž
- Ucelený systém pro širokou škálu návrhů s velkými i malými dřezy
- Vysoce kvalitní funkce se zakrytým přepadem C-overflow a odtokovým systémem InFino – elegantně integrované se snadnou údržbou
- K dispozici je rozmanité příslušenství
- Volba barev je jen na vás díky výběru doplňkové sady odtokové armatury v saténově zlatém, matně černém, saténově tmavém ocelovém nebo saténově platinovém kovovém provedení (nutno objednat pod samostatným číslem výrobku)

800 mm **Rozměr skříňky**

Spodní montáž pod pracovní desku

	černá	527826
	antracit	527829
	šedá skála	527830
	šedá vulkán	527827
	bílá	527831
	bílá soft	527828
	tartufo	527833
	kávová	527832

Barevné odtokové sady — **Manuální InFino bez excentrického ovládání**

	černá matná	207438
	satin dark steel	207440
	satin gold	207439
	satin platinum	207441

Barevné odtokové sady — **InFino s excentrickým ovládáním**

	černá matná	207442
	satin dark steel	207444
	satin gold	207443
	satin platinum	207445

V dodávce

upevňovací sada

Technický výkres

R10

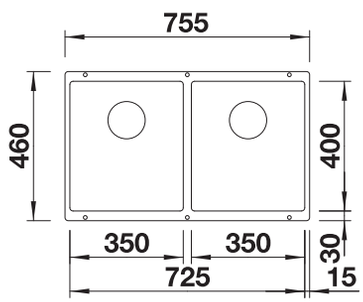

Hloubka dřezu 200/200 mm
Rádius výřezu: 10 mm

Poznámka: Odtokové komponenty je nutné objednat zvlášť.

Volitelné příslušenství

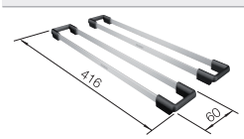

dva pojezdy TOP

235906



kompozitní krájecí deska jasan

230700

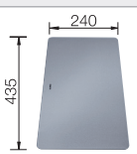

krájecí deska z bezpečnostního skla

227697

BLANCO UNIT s BLANCO SUBLINE 350/350-U for Coloured Components



BLANCO LINUS-S

viz. strana 348



BLANCO FLEXON II Low 80/3

viz. strana 401

Přesné rozměry a nákresy s detaily výřezu najdete na internetu na **www.blanco.com**.
Informace o nařízení (EG) 1907/2006 (REACH) naleznete v servisní kapitole.

BLANCO SUBLINE 700-U pro barevné komponenty

SILGRANIT



- Dřez pro spodní montáž, který splní náročné požadavky na design
- Nadčasově elegantní, přímočarý design dřezu
- Ucelený systém pro širokou škálu návrhů s velkými i malými dřezy
- Vysoce kvalitní funkce se zakrytým přepadem C-overflow a odtokovým systémem InFino – elegantně integrované se snadnou údržbou
- K dispozici je rozmanité volitelné příslušenství
- Volba barev je jen na vás díky výběru doplňkové sady odtokové armatury v saténově zlatém, matně černém, saténově tmavém ocelovém nebo saténově platinovém kovovém provedení (nutno objednat pod samostatným číslem výrobku)

NOVINKA

800 mm **Rozměr skříňky**

Spodní montáž pod pracovní desku

	černá	527802
	antracit	527805
	šedá skála	527806
	šedá vulkán	527803
	bílá	527807
	bílá soft	527804
	tartufo	527809
	kávová	527808

Barevné odtokové sady — **Manuální InFino bez excentrického ovládání**

	černá matná	207422
	satin dark steel	207424
	satin gold	207423
	satin platinum	207425

Barevné odtokové sady — **InFino s excentrickým ovládáním**

	černá matná	207426
	satin dark steel	207429
	satin gold	207427
	satin platinum	207435

V dodávce

upevňovací sada

Technický výkres

R10

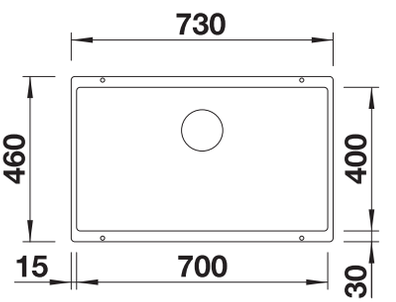

Hloubka dřezu 190 mm
Rádius výřezu: 10 mm

Poznámka: Odtokové komponenty je nutné objednat zvlášť.

Volitelné příslušenství



kompozitní krájecí deska jasan

230700



Multifunkční miska

227689

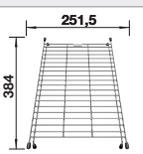

Mřížka do dřezu

234795

BLANCO UNIT s BLANCO SUBLINE 700-U for Coloured Components



BLANCO LINUS-S

viz. strana 348



BLANCO FLEXON II Low 80/3

viz. strana 401

Přesné rozměry a nákresy s detaily výřezu najdete na internetu na **www.blanco.com**.
Informace o nařízení (EG) 1907/2006 (REACH) naleznete v servisní kapitole.

BLANCO PLEON 8 pro barevné komponenty

SILGRANIT



NOVINKA

- Nadčasově elegantní design s rovnými liniemi
- Jednodřez s maximálním objemem díky mimořádné hloubce
- Plynulá, dostatečně velká plocha pro baterii a okraj s nízkým profilem
- Snadno čistitelný, hladký přechod z okraje dřezu na plochu pro baterii
- Vysoce kvalitní funkce se zakrytým přepadem C-overflow a odtokovým systémem InFino – elegantně integrované se snadnou údržbou
- Volba barev je jen na vás díky výběru doplňkové sady odtokové armatury v saténově zlatém, matně černém, saténově tmavém ocelovém nebo saténově platinovém kovovém provedení (nutno objednat pod samostatným číslem výrobku)

800 mm
Rozměr skříňky

Horní montáž

	černá	527778
	antracit	527781
	šedá skála	527782
	šedá vulkán	527779
	bílá	527783
	bílá soft	527780
	tartufo	527785
	kávová	527784

Barevné odtokové sady — Manuální InFino bez excentrického ovládání

	černá matná	207422
	satin dark steel	207424
	satin gold	207423
	satin platinum	207425

Barevné odtokové sady — InFino s excentrickým ovládáním

	černá matná	207426
	satin dark steel	207429
	satin gold	207427
	satin platinum	207435

V dodávce

Technický výkres

R15

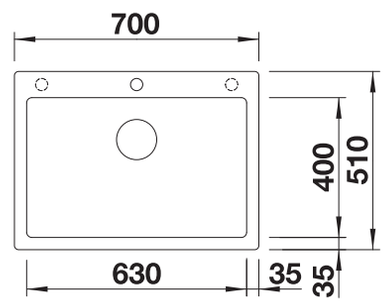

předfrézované otvory k proražení

Hloubka dřezu 220 mm

Volitelná kompozitní krájecí deska s jasanovou dýhou může být umístěna na okraj dřezu, pouze pokud je průměr kuchyňské baterie menší než 48 mm.

Poznámka: Odtokové komponenty je nutné objednat zvlášť.

Volitelné příslušenství



kompozitní krájecí deska jasan

230700

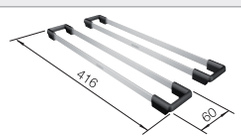

dva pojezdy TOP

235906



Rohová miska

235866

BLANCO UNIT s BLANCO PLEON 8 for Coloured Components



BLANCO ALTA-S II

viz. strana 336



BLANCO SOLON-IF

viz. strana 407

BLANCO ETAGON 500-U pro barevné komponenty

SILGRANIT

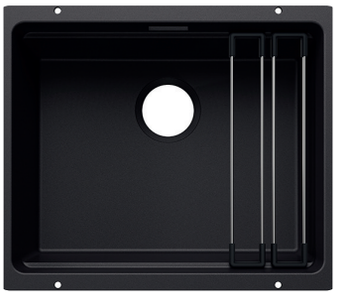

- Prostorný víceúrovňový dřez s přidanou funkčností
- Integrovaný schod vytváří další funkční úroveň dřezu
- Promyšlená koncepce s univerzálními pojezdy ETAGON
- Vysoce kvalitní funkce se zakrytým přepadem C-overflow a odtokovým systémem InFino – elegantně integrované se snadnou údržbou
- Pro spodní montáž, ideální v kombinaci s vysoce kvalitními pracovními deskami
- Volba barev je jen na vás díky výběru doplňkové sady odtokové armatury v saténově zlatém, matně černém, saténově tmavém ocelovém nebo saténově platinovém kovovém provedení (nutno objednat pod samostatným číslem výrobku)

NOVINKA

iF DESIGN AWARD 2018

reddot award 2017 winner

600 mm
Rozměr skříňky

Spodní montáž pod pracovní desku

	černá	527754
	antracit	527757
	šedá skála	527758
	šedá vulkán	527755
	bílá	527759
	bílá soft	527756
	tartufo	527761
	kávová	527760

Barevné odtokové sady — **Manuální InFino bez excentrického ovládání**

	černá matná	207422
	satin dark steel	207424
	satin gold	207423
	satin platinum	207425

Barevné odtokové sady — **InFino s excentrickým ovládáním**

	černá matná	207426
	satin dark steel	207429
	satin gold	207427
	satin platinum	207435

V dodávce



2 x ETAGON nerezové pojezdy

2× pojezdy ETAGON z nerezové oceli, upevňovací sada

Technický výkres

R20

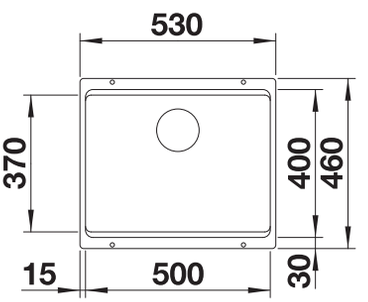

Hloubka dřezu 200 mm
Rádius výřezu: 20 mm

Poznámka: Odtokové komponenty je nutné objednat zvlášť.

Volitelné příslušenství



kompozitní krájecí deska jasan

230700

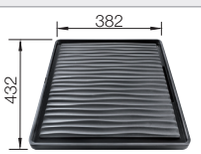

Odkapávací plocha

230734

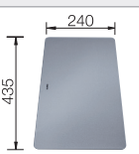

krájecí deska z bezpečnostního skla

227697

BLANCO UNIT s BLANCO ETAGON 500-U for Coloured Components



BLANCO FONTAS-S II Filter

viz. strana 341



BLANCO SELECT II 60/3 Orga

viz. strana 393

Přesné rozměry a nákresy s detaily výřezu najdete na internetu na **www.blanco.com**.
Informace o nařízení (EG) 1907/2006 (REACH) naleznete v servisní kapitole.

BLANCO ETAGON 6 pro barevné komponenty

SILGRANIT

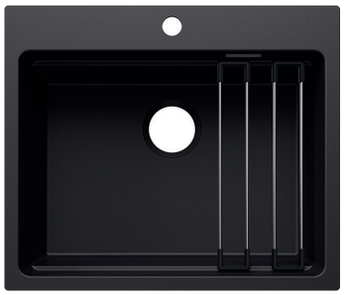

- Prostorný víceúrovňový dřez s přidanou funkčností
- Integrovaný schod vytváří další funkční úroveň dřezu
- Promyšlená koncepce s univerzálními pojezdy ETAGON
- Vysoce kvalitní funkce se zakrytým přepadem C-overflow a odtokovým systémem InFino – elegantně integrované se snadnou údržbou
- Horní montáž s elegantním, nízkoprofilovým okrajem a plynulou plochou pro baterii
- Volba barev je jen na vás díky výběru doplňkové sady odtokové armatury v saténově zlatém, matně černém, saténově tmavém ocelovém nebo saténově platinovém kovovém provedení (nutno objednat pod samostatným číslem výrobku)

NOVINKA

600 mm
Rozměr skříňky

Horní montáž

	černá	527746
	antracit	527749
	šedá skála	527750
	šedá vulkán	527747
	bílá	527751
	bílá soft	527748
	tartufo	527753
	kávová	527752

Barevné odtokové sady — **Manuální InFino bez excentrického ovládání**

	černá matná	207422
	satin dark steel	207424
	satin gold	207423
	satin platinum	207425

Barevné odtokové sady — **InFino s excentrickým ovládáním**

	černá matná	207426
	satin dark steel	207429
	satin gold	207427
	satin platinum	207435

V dodávce

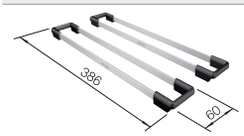

2 x ETAGON nerezové pojezdy

2× pojezd ETAGON z nerezové oceli

Technický výkres

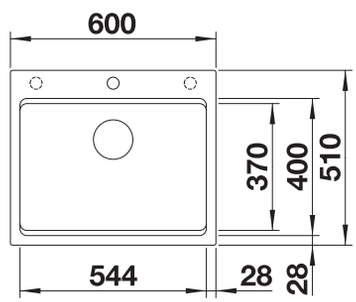

předfrézované otvory k proražení
Hloubka dřezu 220 mm
Poznámka: Odtokové komponenty je nutné objednat zvlášť.

Volitelné příslušenství

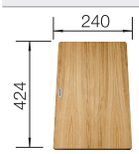

kompozitní krájecí deska jasan

230700

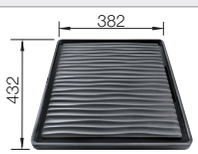

Odkapávací plocha

230734

BLANCO UNIT s BLANCO ETAGON 6 for Coloured Components



BLANCO FONTAS-S II Filter

viz. strana 341



BLANCO SELECT II XL 60/3

viz. strana 394

Přesné rozměry a nákresy s detaily výřezu najdete na internetu na **www.blanco.com**.
Informace o nařízení (EG) 1907/2006 (REACH) naleznete v servisní kapitole.

BLANCO SUBLINE 340/160-U pro barevné komponenty

SILGRANIT

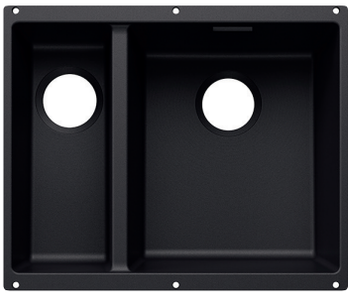

- Dřez pro spodní montáž, který splní náročné požadavky na design
- Nadčasově elegantní, přímočarý design dřezu
- Ucelený systém pro širokou škálu návrhů s velkými i malými dřezy
- Vysoce kvalitní funkce se zakrytým přepadem C-overflow a odtokovým systémem InFino – elegantně integrované se snadnou údržbou
- K dispozici je rozmanité volitelné příslušenství
- Volba barev je jen na vás díky výběru doplňkové sady odtokové armatury v saténově zlatém, matně černém, saténově tmavém ocelovém nebo saténově platinovém kovovém provedení (nutno objednat pod samostatným číslem výrobku)

NOVINKA

600 mm
Rozměr skříňky

Spodní montáž pod pracovní desku

		Dřez vpravo
	černá	527810
	antracit	527813
	šedá skála	527814
	šedá vulkán	527811
	bílá	527815
	bílá soft	527812
	tartufo	527817
	kávová	527816

Barevné odtokové sady — **Manuální InFino bez excentrického ovládání**

	černá matná	207438
	satin dark steel	207440
	satin gold	207439
	satin platinum	207441

Barevné odtokové sady — **InFino s excentrickým ovládáním**

	černá matná	207442
	satin dark steel	207444
	satin gold	207443
	satin platinum	207445

V dodávce

upevňovací sada

Technický výkres

R10

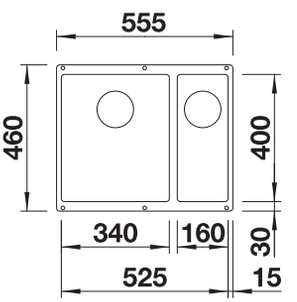

Hloubka dřezu 190/130 mm
Rádius výřezu: 10 mm

Poznámka: Odtokové komponenty je nutné objednat zvlášť.

Volitelné příslušenství

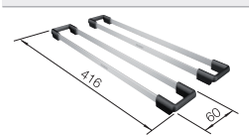

dva pojezdy TOP

235906



kompozitní krájecí deska jasan

230700

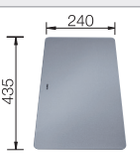

krájecí deska z bezpečnostního skla

227697

BLANCO UNIT s BLANCO SUBLINE 340/160-U for Coloured Components



BLANCO LINUS-S

viz. strana 348



BLANCO FLEXON II 60/3

viz. strana 398

Přesné rozměry a nákresy s detaily výřezu najdete na internetu na **www.blanco.com**.
Informace o nařízení (EG) 1907/2006 (REACH) naleznete v servisní kapitole.

BLANCO SUBLINE 340/160-U pro barevné komponenty

SILGRANIT

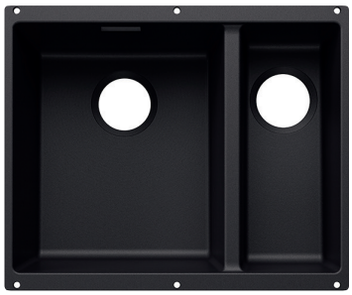

NOVINKA

- Dřez pro spodní montáž, který splní náročné požadavky na design
- Nadčasově elegantní, přímočarý design dřezu
- Ucelený systém pro širokou škálu návrhů s velkými i malými dřezy
- Vysoce kvalitní funkce se zakrytým přepadem C-overflow a odtokovým systémem InFino – elegantně integrované se snadnou údržbou
- K dispozici je rozmanité volitelné příslušenství
- Volba barev je jen na vás díky výběru doplňkové sady odtokové armatury v saténově zlatém, matně černém, saténově tmavém ocelovém nebo saténově platinovém kovovém provedení (nutno objednat pod samostatným číslem výrobku)

600 mm
Rozměr skříňky

Spodní montáž pod pracovní desku

		Dřez vlevo
	černá	527818
	antracit	527821
	šedá skála	527822
	šedá vulkán	527819
	bílá	527823
	bílá soft	527820
	tartufo	527825
	kávová	527824

Barevné odtokové sady — Manuální InFino bez excentrického ovládání

	černá matná	207438
	satin dark steel	207440
	satin gold	207439
	satin platinum	207441

Barevné odtokové sady — InFino s excentrickým ovládáním

	černá matná	207442
	satin dark steel	207444
	satin gold	207443
	satin platinum	207445

V dodávce

upevňovací sada

Technický výkres

R10

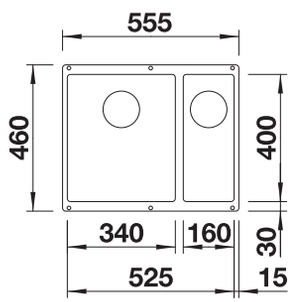

Hloubka dřezu 190/130 mm
Rádius výřezu: 10 mm

Poznámka: Odtokové komponenty je nutné objednat zvlášť.

Volitelné příslušenství

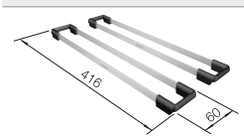

dva pojezdy TOP

235906



kompozitní krájecí deska jasan

230700

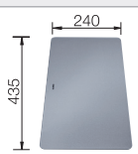

krájecí deska z bezpečnostního skla

227697

BLANCO UNIT s BLANCO SUBLINE 340/160-U for Coloured Components



BLANCO LINUS-S

viz. strana 348



BLANCO FLEXON II 60/3

viz. strana 398

BLANCO SUBLINE 500-U pro barevné komponenty

SILGRANIT

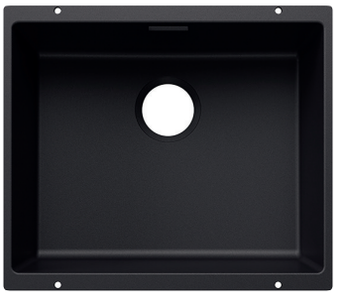

- Dřez pro spodní montáž, který splní náročné požadavky na design
- Nadčasově elegantní, přímočarý design dřezu
- Ucelený systém pro širokou škálu návrhů s velkými i malými dřezy
- Vysoce kvalitní funkce se zakrytým přepadem C-overflow a odtokovým systémem InFino – elegantně integrované se snadnou údržbou
- K dispozici je rozmanité volitelné příslušenství
- Volba barev je jen na vás díky výběru doplňkové sady odtokové armatury v saténově zlatém, matně černém, saténově tmavém ocelovém nebo saténově platinovém kovovém provedení (nutno objednat pod samostatným číslem výrobku)

NOVINKA

600 mm
Rozměr skříňky

Spodní montáž pod pracovní desku

	černá	527794
	antracit	527797
	šedá skála	527798
	šedá vulkán	527795
	bílá	527799
	bílá soft	527796
	tartufo	527801
	kávová	527800

Barevné odtokové sady — **Manuální InFino bez excentrického ovládání**

	černá matná	207422
	satin dark steel	207424
	satin gold	207423
	satin platinum	207425

Barevné odtokové sady — **InFino s excentrickým ovládáním**

	černá matná	207426
	satin dark steel	207429
	satin gold	207427
	satin platinum	207435

V dodávce

upevňovací sada

Technický výkres

R10

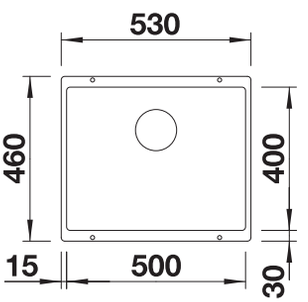

Hloubka dřezu 190 mm
Rádius výřezu: 10 mm

Poznámka: Odtokové komponenty je nutné objednat zvlášť.
Poznámka: Propojení výpusti pro kombinaci dvou jednotlivých dřezů objednávejte samostatně.

Volitelné příslušenství



kompozitní krájecí deska jasan

230700

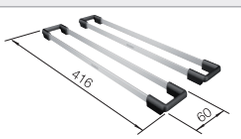

dva pojezdy TOP

235906



Multifunkční miska

227689

BLANCO UNIT s BLANCO SUBLINE 500-U for Coloured Components



BLANCO LINUS-S

viz. strana 348



BLANCO FLEXON II 60/3

viz. strana 398

Přesné rozměry a nákresy s detaily výřezu najdete na internetu na **www.blanco.com**.
Informace o nařízení (EG) 1907/2006 (REACH) naleznete v servisní kapitole.

BLANCO PLEON 6 pro barevné komponenty

SILGRANIT



- Nadčasově elegantní design s rovnými liniemi
- Jednodřez s maximálním objemem díky mimořádné hloubce
- Plynulá, dostatečně velká plocha pro baterii a okraj s nízkým profilem
- Snadno čistitelný, hladký přechod z okraje dřezu na plochu pro baterii
- Vysoce kvalitní funkce se zakrytým přepadem C-overflow a odtokovým systémem InFino – elegantně integrované se snadnou údržbou
- Volba barev je jen na vás díky výběru doplňkové sady odtokové armatury v saténově zlatém, matně černém, saténově tmavém ocelovém nebo saténově platinovém kovovém provedení (nutno objednat pod samostatným číslem výrobku)

NOVINKA

600 mm Rozměr skříňky — **Horní montáž**

	černá	527770
	antracit	527773
	šedá skála	527774
	šedá vulkán	527771
	bílá	527775
	bílá soft	527772
	tartufo	527777
	kávová	527776

Barevné odtokové sady — Manuální InFino bez excentrického ovládání

	černá matná	207422
	satin dark steel	207424
	satin gold	207423
	satin platinum	207425

Barevné odtokové sady — InFino s excentrickým ovládáním

	černá matná	207426
	satin dark steel	207429
	satin gold	207427
	satin platinum	207435

V dodávce

Technický výkres

R15

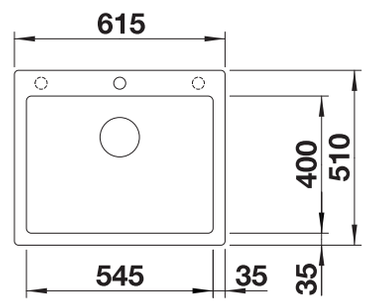

předfrézované otvory k proražení

Hloubka dřezu 220 mm

Volitelná kompozitní krájecí deska s jasanovou dýhou může být umístěna na okraj dřezu, pouze pokud je průměr kuchyňské baterie menší než 48 mm.

Poznámka: Odtokové komponenty je nutné objednat zvlášť.

Volitelné příslušenství

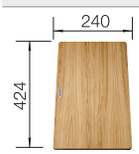

kompozitní krájecí deska jasan

230700

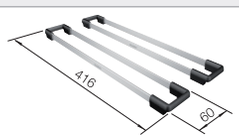

dva pojezdy TOP

235906



sklopná mřížka

238482

BLANCO UNIT s BLANCO PLEON 6 for Coloured Components



BLANCO ALTA-S II

viz. strana 336



BLANCO SELECT II 60/3

viz. strana 394

Přesné rozměry a nákresy s detaily výřezu najdete na internetu na **www.blanco.com**.
Informace o nařízení (EG) 1907/2006 (REACH) naleznete v servisní kapitole.

BLANCO SUBLINE 400-U pro barevné komponenty

SILGRANIT



- Dřez pro spodní montáž, který splní náročné požadavky na design
- Nadčasově elegantní, přímočarý design dřezu
- Ucelený systém pro širokou škálu návrhů s velkými i malými dřezy
- Vysoce kvalitní funkce se zakrytým přepadem C-overflow a odtokovým systémem InFino – elegantně integrované se snadnou údržbou
- K dispozici je rozmanité volitelné příslušenství
- Volba barev je jen na vás díky výběru doplňkové sady odtokové armatury v saténově zlatém, matně černém, saténově tmavém ocelovém nebo saténově platinovém kovovém provedení (nutno objednat pod samostatným číslem výrobku)

NOVINKA

500 mm
Rozměr skříňky

Spodní montáž pod pracovní desku

	černá	527786
	antracit	527789
	šedá skála	527790
	šedá vulkán	527787
	bílá	527791
	bílá soft	527788
	tartufo	527793
	kávová	527792

Barevné odtokové sady — **Manuální InFino bez excentrického ovládání**

	černá matná	207422
	satin dark steel	207424
	satin gold	207423
	satin platinum	207425

Barevné odtokové sady — **InFino s excentrickým ovládáním**

	černá matná	207426
	satin dark steel	207429
	satin gold	207427
	satin platinum	207435

V dodávce

upevňovací sada

Technický výkres

R10

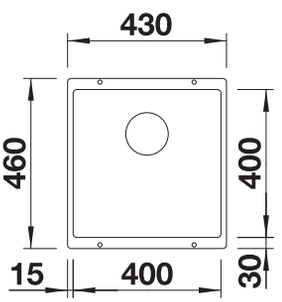

Hloubka dřezu 190 mm
Rádius výřezu: 10 mm

Poznámka: Odtokové komponenty je nutné objednat zvlášť.
Poznámka: Propojení odpadu pro kombinace dvou jednotlivých dřezů objednávejte samostatně.

Volitelné příslušenství



kompozitní krájecí deska jasan

230700



krájecí deska z bezpečnostního skla

227697



Multifunkční miska

227689

BLANCO UNIT s BLANCO SUBLINE 400-U for Coloured Components



BLANCO LINUS-S

viz. strana 348



BLANCO FLEXON II 50/3

viz. strana 399

Přesné rozměry a nákresy s detaily výřezu najdete na internetu na **www.blanco.com**.
Informace o nařízení (EG) 1907/2006 (REACH) naleznete v servisní kapitole.

KLASICKÉ. NADČASOVÉ. KRÁSNÉ.

Dřezy z nerezové oceli.



Nerezové dřezy jsou nadčasové a elegantní a tomuto materiálu většinou dávají přednost i návrháři kuchyní. Kromě svých ideálních vlastností při přípravě potravin nebo také při čištění kuchyňského náčiní nabízí nerezová ocel mnohem více výhod. Čeká na vás velké množství různých designů a funkcí, jako jsou velké nebo spíše užší rádiusy dřezů, různé hloubky dřezů a nejrůznější geometrie dřezů. Velký výběr modelů řady BLANCO z nerezové oceli nabízí rozmanité možnosti pro výběr správného dřezu. Neutrální barevné řešení z nerezové oceli lze totiž také harmonicky integrovat do jakéhokoliv kuchyňského prostředí.



Nerezová ocel přesvědčí především svými hygienickými vlastnostmi. Její povrch je hladký a bez pórů a proto se snadno čistí. Přirozená odolnost vůči běžným kyselinám a skvrnám v domácnosti, jako je káva, čaj, ovoce nebo zelenina, z ní činí ideální materiál pro každodenní použití. Také prémiová kvalita nerezové oceli BLANCO zajišťuje bezpečnou přípravu surovin na dřezu.



Nerezová ocel je odolná a pružná. Talíře nebo vázy, které nedopatřením spadnou na povrch, se jen tak snadno nerozbijí. Povrch odolný vůči vysoké teplotě nemohou poškodit ani horké hrnce nebo vroucí voda nalitá do dřezu. S minimální péčí si dřez zachovává svou kvalitu a lesk i po desetiletích.

DARK STEEL.

Návrat ke kořenům – design v ryzí podobě.



Naše dřezy ZEROX a CLARON z materiálu Dark Steel mají dokonale minimalistický design zredukovaný na základní prvky. Vyznačují se svým charakteristickým lineárním designem a v kuchyni tak zaujmou všechny příznivce jednoduchých tvarů, čistého designu a tmavých materiálů. Modely Dark Steel se skvěle hodí do moderních tmavých kuchyní, které se vyznačují elegantními tmavými barvami nebo jako hra s barevnými kontrasty, protože je lze kombinovat se spoustou barev a materiálů.

Dobře tvarované pravoúhlé rohy, které vytvářejí charakteristický vzhled, okamžitě upoutají pozornost. Elegantní povrch Dark Steel se sametově lesklou tmavě šedou barvou pak harmonicky zapadá do moderního kuchyňského prostředí s tmavými barvami – a tvoří v kuchyni výjimečný výrazný prvek. Díky své odolnosti vůči povrchovým škrábancům, snadnému čištění a vysoce kvalitním vlastnostem jsou modely z materiálu Dark Steel ideálním každodenním společníkem pro moderní kuchyňské použití.





S jasně zvýrazněnými poloměry 0 mm nebo 10 mm poukazují dřezy ZEROX a CLARON na to podstatné – aniž by to bylo na úkor praktických výhod. Jasné a přímé tvary a mimořádná hloubka umožňují optimální využití objemu dřezu. Modely z materiálu Dark Steel jsou k dispozici jako U-modely určené pro montáž pod pracovní desku a nebo jako IF-modely, které jsou díky svému plochému okraji z kartáčované nerezové oceli ideální v kombinaci s nerezovými bateriemi.

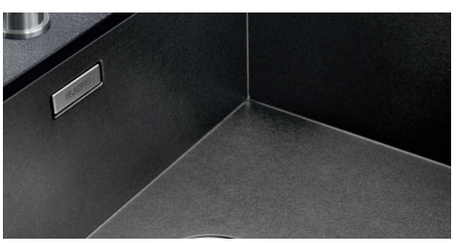

Dřezy ZEROX a CLARON jsou mimořádně elegantní a díky svému charakteristickému designu se stanou ozdobou každé kuchyně. Zároveň jsou také odolné vůči drobným povrchovým škrábancům. Díky speciální struktuře povrchu se Dark Steel lehce čistí a velmi snadno udržuje. Ať už jako samostatné dřezy v provedení IF ve dvou různých velikostech nebo jako dřezy pro spodní montáž – BLANCO ZEROX a CLARON vždy zaujmou svým charakteristickým povrchem a designem.



Naše modely Dark Steel mají elegantní tmavě šedý kovový povrch z nerezové oceli, který lze různě kombinovat a který se obzvlášť hodí do moderních kuchyní zhotovených z tmavých materiálů – pro exkluzivní kombinace s barvami a materiály. Novým procesem se zvyšuje přirozená vrstva oxidu chromu na nerezové oceli, takže povrch působí tmavě.

BLANCO CLARON 400/400-U

Nerez



- Elegantní čistý design dřezu bez viditelného reliéfu dna
- Výrazný rádius 10 mm pro lepší design
- Optimální využití objemu dřezů díky jejich mimořádné hloubce a výrazným, malým poloměrům zaoblení
- Plochý IF okraj
- Odtokový systém InFino – elegantně zabudovaný, se snadnou údržbou

900 mm
Rozměr skříňky

Spodní montáž pod pracovní desku

		V dodávce	
	hedvábný lesk	bez excentru	521618

V dodávce

Manuální InFino bez excentrického ovládání

odtoková sada s prostorově úspornou trubkou, 2 x 3 ½" sítkový ventil InFino , připevňovací sada

Technický výkres

R10

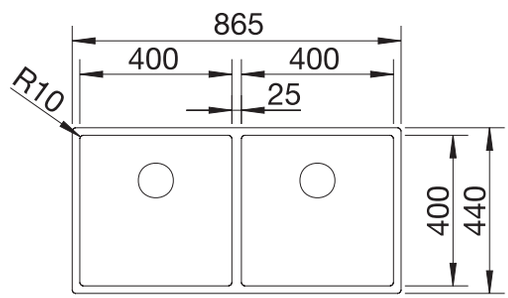

Hloubka dřezu 190/190 mm

Upozornění: Odtokové propojení pro dva dřezy objednávejte samostatně.

Volitelné příslušenství

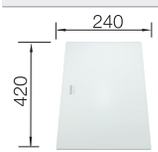

krájecí deska, satinované bezpečnostní sklo, bílé

225333



nerezová miska

219649



sklopná mřížka

238482

BLANCO UNIT s BLANCO CLARON 400/400-U



BLANCO drink.filter EVOL-S Pro

viz. strana 312



BLANCO SOLON-IF

viz. strana 407

Přesné rozměry a nákresy s detaily výřezu najdete na internetu na **www.blanco.com**.
Informace o nařízení (EG) 1907/2006 (REACH) naleznete v servisní kapitole.

BLANCO CLARON 400/400-IF

Nerez



- Elegantní čistý design dřezu bez viditelného reliéfu dna
- Výrazný rádius 10 mm pro lepší design
- Optimální využití objemu dřezů díky jejich mimořádné hloubce a výrazným, malým poloměrům zaoblení
- Plochý IF okraj
- Odtokový systém InFino – elegantně zabudovaný, se snadnou údržbou

900 mm
Rozměr skříňky

IF- s plochým okrajem

		V dodávce	
	hedvábný lesk	bez excentru	521617

V dodávce — **Manuální InFino bez excentrického ovládání**

odtoková sada s prostorově úspornou trubkou, 2 x 3 ½" sítkový ventil InFino , připevňovací sada

Technický výkres — R10

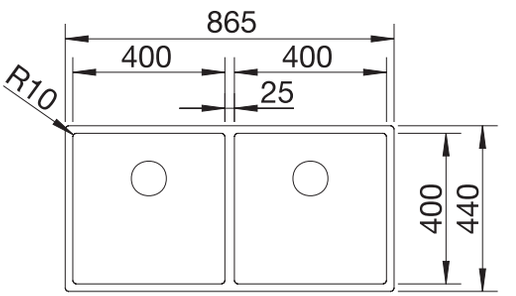

Hloubka dřezu 190/190 mm

Upozornění: Pro instalaci kuchyňské baterie, ovládání výpusti dřezu nebo dávkovače mycího prostředku do laminovaných pracovních desek je nutná pružná těsnicí páska

Volitelné příslušenství

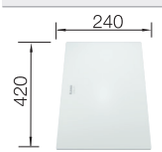

krájecí deska, satinované bezpečnostní sklo, bílé

225333

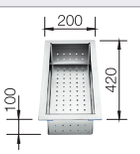

nerezová miska

219649



sklopná mřížka

238482

BLANCO UNIT s BLANCO CLARON 400/400-IF



BLANCO drink.filter EVOL-S Pro

viz. strana 312



BLANCO SOLON-IF

viz. strana 407

Přesné rozměry a nákresy s detaily výřezu najdete na internetu na **www.blanco.com**.
Informace o nařízení (EG) 1907/2006 (REACH) naleznete v servisní kapitole.

BLANCO ANDANO 400/400-U

Nerez



- Vyvážená kompozice vzhledu a funkčnosti
- Celkový moderní dojem díky harmonické souhře poloměrů zaoblení v rozích a u dna a hedvábně lesklého povrchu
- Vysoce kvalitní výbava se skrytým přepadem C-overflow a odtokovým systémem InFino – elegantně zabudovaným, se snadnou údržbou
- Velký objem dřezu a maximálně využitelná plocha dna
- Možnost dokoupení elegantního příslušenství

reddot design award winner 2012

900 mm
Rozměr skříňky

Spodní montáž pod pracovní desku

		V dodávce	
	hedvábný lesk	bez excentru	522987

V dodávce

Manuální InFino bez excentrického ovládání

odtoková sada s prostorově úspornou trubkou, 2 x 3 ½" sítkový ventil InFino, sada upevňovacích prvků

Technický výkres

R22

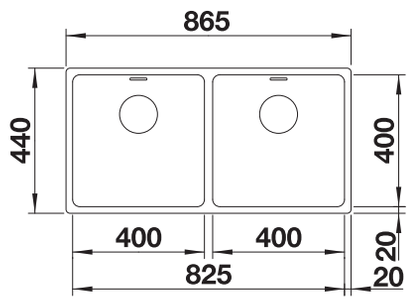

Hloubka dřezu 190/190 mm

Volitelné příslušenství

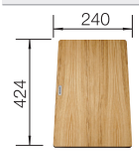

kompozitní krájecí deska jasan

230700



Multifunkční nerezová miska

227692

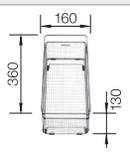

víceúčelový nerezový koš

223297

BLANCO UNIT s BLANCO ANDANO 400/400-U



BLANCO SONEA-S Flexo

viz. strana 333



BLANCO FLEXON II Low 90/4

viz. strana 401

Přesné rozměry a nákresy s detaily výřezu najdete na internetu na **www.blanco.com**.
Informace o nařízení (EG) 1907/2006 (REACH) naleznete v servisní kapitole.

BLANCO ANDANO 400/400-IF/A

Nerez



- Vyvážená kompozice vzhledu a funkčnosti
- Moderní půvab souhry rádiusů a plochy
- Elegantně navržená integrovaná plocha v zadní části dřezu pro montáž baterie, jeden výřez v pracovní desce
- Odtokový systém InFino - elegantně integrován, s obzvlášť snadnou údržbou
- Velký objem dřezu a maximálně využitá odkapní plocha
- Volitelné elegantní příslušenství k dispozici

reddot design award winner 2012

900 mm
Rozměr skříňky

IF- s plochým okrajem

		V dodávce	
	hedvábný lesk	s excentrickým ovládáním	525249

V dodávce

InFino s excentrickým ovládáním

odtoková sada s trubkou pro úsporu místa, 2 x 3 ½" sítkový ventil InFino s excentrickým ovládáním výpusti (Push Control), připevňovací sada (těsnění není součástí dodávky)

Technický výkres

R22

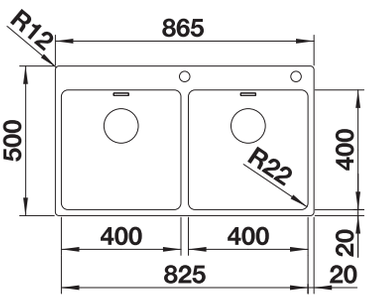

Hloubka dřezu 190/190 mm

Další dodatečný otvor je možný. Dodatečný otvor musí provést odborná firma.

Volitelné příslušenství



kompozitní krájecí deska jasan

230700

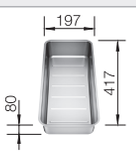

Multifunkční nerezová miska

227692

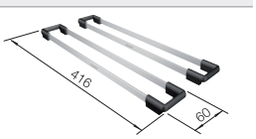

dva pojezdy TOP

235906

BLANCO UNIT s BLANCO ANDANO 400/400-IF/A



BLANCO SONEA-S Flexo

viz. strana 333



BLANCO FLEXON II Low 90/4

viz. strana 401

Přesné rozměry a nákresy s detaily výřezu najdete na internetu na **www.blanco.com**.
Informace o nařízení (EG) 1907/2006 (REACH) naleznete v servisní kapitole.

BLANCO ANDANO 400/400-IF

Nerez



- Vyvážená kompozice vzhledu a funkčnosti
- Celkový moderní dojem díky harmonické souhře poloměrů zaoblení v rozích a u dna a hedvábně lesklého povrchu
- Vysoce kvalitní výbava se skrytým přepadem C-overflow a odtokovým systémem InFino – elegantně zabudovaným, snadným na údržbu
- Velký objem dřezu a maximálně využitelná plocha dna
- Elegantní IF-plochý okraj pro zabudování shora nebo do roviny
- Možnost dokoupení elegantního příslušenství

reddot design award winner 2012

900 mm
Rozměr skříňky

IF- s plochým okrajem

		V dodávce	
	hedvábný lesk	bez excentru	522985

V dodávce

Manuální InFino bez excentrického ovládání

odtoková sada s prostorově úspornou trubkou, 2 x 3 1/2" sítkový ventil InFino, sada upevňovacích prvků

Technický výkres

R22

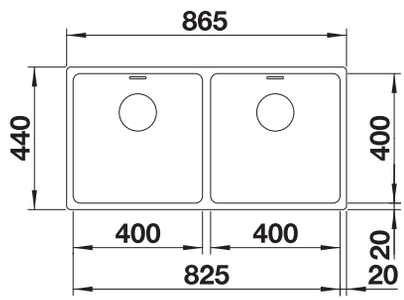

Hloubka dřezu 190/190 mm

Při instalaci kuchyňské směšovací baterie, ovládání výpusti dřezu nebo dávkovače mycího prostředku v laminovaných deskách je nutná pružná těsnicí páska.
Poznamenejte si informace o výřezu pro příslušný způsob zabudování.

Volitelné příslušenství

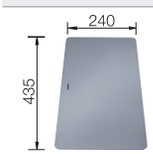

krájecí deska z bezpečnostního skla

227697



Multifunkční nerezová miska

227692

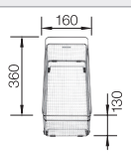

víceúčelový nerezový koš

223297

BLANCO UNIT s BLANCO ANDANO 400/400-IF



BLANCO SONEA-S Flexo

viz. strana 333



BLANCO FLEXON II Low 90/4

viz. strana 401

Přesné rozměry a nákresy s detaily výřezu najdete na internetu na **www.blanco.com**.
Informace o nařízení (EG) 1907/2006 (REACH) naleznete v servisní kapitole.

BLANCO TOP EZ 8 x 4

Nerez



- Praktické řešení dřezu pro základní požadavky
- Oboustranné provedení
- 1 ½" nerezový odtok

Rozměr skříňky mm	900
BLANCO TOP EZ 8 x 4	
Horní montáž	
	Dřez oboustranný
přírodní lesk	500372
Hloubka dřezu	150/150 mm
odtoková armatura	137034

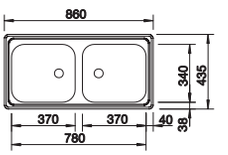

V dodávce **bez excentru**

odtoková sada 2 x 1 ½", zátkový ventil

Poznámky k instalaci:

Objednávejte 1 ½" dvojitou odtokovou armaturu samostatně.
Velikost dřezů: 370 x 340 x 150 mm
Rozměry výřezu: 842 x 417 mm

Volitelné příslušenství



krájecí deska z masivního buku

225685

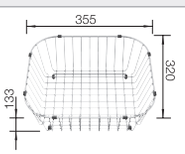

koš na nádobí, nerez

514238

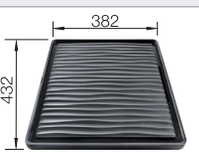

Odkapávací plocha

230734

BLANCO UNIT s BLANCO TOP EZ 8 x 4



BLANCO DARAS-S

viz. strana 367



BLANCO BOTTON Pro 45/2 Automatic

viz. strana 404

Přesné rozměry a nákresy s detaily výřezu najdete na internetu na **www.blanco.com**.
Informace o nařízení (EG) 1907/2006 (REACH) naleznete v servisní kapitole.

BLANCO ETAGON 700-U

Nerez



- Velkorysý etážový dřez s dalšími funkcemi
- Integrovaný stupínek poskytuje funkční plochu navíc
- Inovativní koncepce systému s mnohostranně využitelnými pojezdy ETAGON
- Vysoce kvalitní výbava se skrytým přepadem C–overflow a odtokovým systémem InFino – elegantně zabudované, s obzvlášť snadnou údržbou

DESIGN AWARD 2018

reddot award 2017 winner

Rozměr skříňky mm	800
BLANCO ETAGON 700-U	
Spodní montáž pod pracovní desku	
hedvábný lesk	524270
Hloubka dřezu	190 mm

Rádius dřezu R35 R25

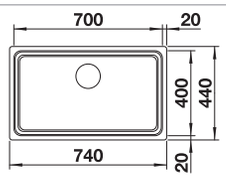

V dodávce

Manuální InFino bez excentrického ovládání

2 x ETAGON nerezové pojezdy, odtoková sada s prostorově úspornou trubkou, sítkový ventil InFino 3 ½", připevňovací sada



2 x ETAGON nerezové pojezdy

Volitelné příslušenství



kompozitní krájecí deska jasan

230700



Multifunkční miska

231396

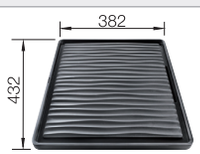

Odkapávací plocha

230734

BLANCO UNIT s BLANCO ETAGON 700-U



BLANCO drink.filter EVOL-S Pro

viz. strana 312



BLANCO FLEXON II Low 80/3

viz. strana 401

Přesné rozměry a nákresy s detaily výřezu najdete na internetu na **www.blanco.com**.
Informace o nařízení (EG) 1907/2006 (REACH) naleznete v servisní kapitole.

BLANCO ETAGON 700-IF/A

Nerez

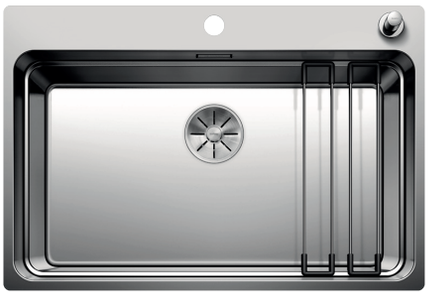

- Velkorysý etážový dřez s dalšími funkcemi
- Integrovaný stupínek poskytuje funkční plochu navíc
- Inovativní koncepce systému s mnohostranně využitelnými pojezdy ETAGON
- Vysoce kvalitní výbava se skrytým přepadem C–overflow a odtokovým systémem InFino – elegantně zabudované, s obzvlášť snadnou údržbou

DESIGN AWARD 2018
reddot award 2017 winner

Rozměr skříňky mm	800
BLANCO ETAGON 700-IF/A	
IF- s plochým okrajem	
hedvábný lesk	524274
Hloubka dřezu	190 mm

Rádius dřezu R35 R25

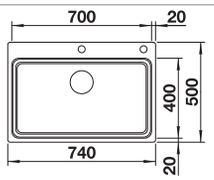

V dodávce

2 x ETAGON nerezové pojezdy, odtoková sada s prostorově úspornou trubkou, sítkový ventil InFino 3 ½" s excentrickým ovládáním výpusti (táhlo), připevňovací sada

Je možné vyvrtat další otvor. Dodatečný otvor musí provést odborná firma.

InFino s excentrickým ovládáním

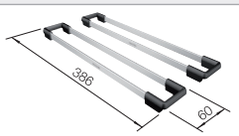

2 x ETAGON nerezové pojezdy

Volitelné příslušenství



krájecí deska bambus

239449



Multifunkční miska

231396

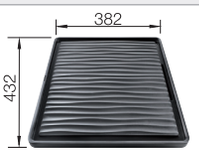

Odkapávací plocha

230734

BLANCO UNIT s BLANCO ETAGON 700-IF/A



BLANCO drink.filter EVOL-S Pro

viz. strana 312



BLANCO FLEXON II Low 80/3

viz. strana 401

Přesné rozměry a nákresy s detaily výřezu najdete na internetu na **www.blanco.com**.
Informace o nařízení (EG) 1907/2006 (REACH) naleznete v servisní kapitole.

BLANCO ETAGON 700-IF

Nerez



- Velkorysý etážový dřez s dalšími funkcemi
- Integrovaný stupínek poskytuje funkční plochu navíc
- Inovativní koncepce systému s mnohostranně využitelnými pojezdy ETAGON
- Vysoce kvalitní výbava se skrytým přepadem C–overflow a odtokovým systémem InFino – elegantně zabudované, s obzvlášť snadnou údržbou

DESIGN AWARD 2018

reddot award 2017 winner

Rozměr skříňky mm	800
BLANCO ETAGON 700-IF	
IF- s plochým okrajem	
hedvábný lesk	524272
Hloubka dřezu	190 mm

Rádius dřezu R35 R25

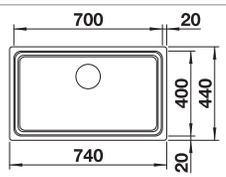

V dodávce

Manuální InFino bez excentrického ovládání

2 x ETAGON nerezové pojezdy, odtoková sada s prostorově úspornou trubkou, sítkový ventil InFino 3 ½", připevňovací sada

Upozornění: Pro instalaci kuchyňské baterie, ovládání výpusti dřezu nebo dávkovače mycího prostředku do laminovaných pracovních desek je nutná pružná těsnicí páska



2 x ETAGON nerezové pojezdy

Volitelné příslušenství



kompozitní krájecí deska jasan

230700



Multifunkční miska

231396

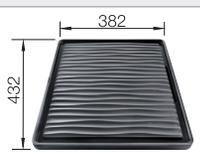

Odkapávací plocha

230734

BLANCO UNIT s BLANCO ETAGON 700-IF



BLANCO drink.filter EVOL-S Pro

viz. strana 312



BLANCO FLEXON II Low 80/3

viz. strana 401

Přesné rozměry a nákresy s detaily výřezu najdete na internetu na **www.blanco.com**.
Informace o nařízení (EG) 1907/2006 (REACH) naleznete v servisní kapitole.

BLANCO CLARON 700-U Dark Steel Edition

Nerez



- Elegantní a čistý design dřezu s výrazným tmavě šedým povrchem
- Příjemně hřejivý pocit díky kvalitní nerezové oceli bez povrchové úpravy
- Tato edice nabízí sladěný vzhled s armaturami z elegantní saténově tmavé oceli (přepad C-overflow a odtokový systém InFino)
- Výrazný rádius 10mm pro lepší design– při zachování funkčních výhod
- Optimální využití objemu dřezů díky jejich mimořádné hloubce a výrazným, malým poloměrům zaoblení
- Povrch se snadno čistí: bezproblémové odstranění otisků prstů a nečistot

NOVINKA

800 mm
Rozměr skříňky

Spodní montáž pod pracovní desku

		V dodávce	
	Dark Steel	bez excentru	527835

V dodávce — **Manuální InFino bez excentrického ovládání**

odtoková sada s prostorově úspornou trubkou, 3 ½" sítkový ventil InFino, upevňovací sada

Technický výkres — R10

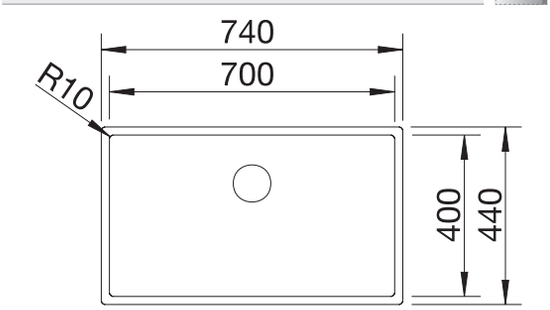

Hloubka dřezu 190 mm

Volitelné příslušenství



krájecí deska z ořechového dřeva, nerezová rukojeť

223074

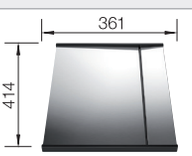

vkládatelný odkap z nerezu

223067

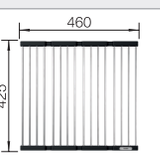

sklopná mřížka

238482

BLANCO UNIT s BLANCO CLARON 700-U Dark Steel Edition



BLANCOCULINA-S II

viz. strana 326



BLANCO FLEXON II Low 80/3

viz. strana 401

Přesné rozměry a nákresy s detaily výřezu najdete na internetu na **www.blanco.com**.
Informace o nařízení (EG) 1907/2006 (REACH) naleznete v servisní kapitole.

BLANCO CLARON 700-U Durinox

Nerez



- Ryzí, elegantní design s malým zaoblením rohů 10 mm
- Sametově matný vzhled s homogenní povrchovou strukturou příjemnou na omak
- Sofistikovaný povrch: extrémně odolný proti poškrábání
- Se skrytým přepadem C-overflow, s povrchem Durinox
- Odtokový systém InFino – elegantně zabudovaný, obzvlášť snadný na údržbu
- Optimální využití objemu dřezů díky jejich mimořádné hloubce a výrazným, malým poloměrům zaoblení

800 mm
Rozměr skříňky

Spodní montáž pod pracovní desku

		V dodávce	
	Durinox	bez excentru	523387

V dodávce

Manuální InFino bez excentrického ovládání

odtoková sada s prostorově úspornou trubkou, sítkový ventil InFino 3 ½", připevňovací sada

Technický výkres

R10

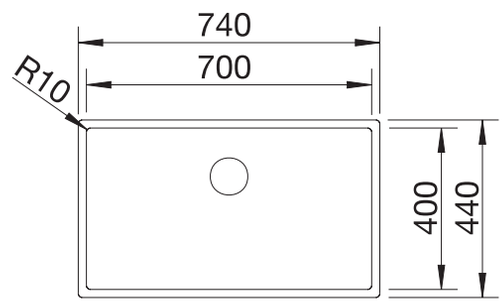

Hloubka dřezu 190 mm

Upozornění: Odtokové propojení pro dva dřezy objednávejte samostatně.

Volitelné příslušenství



krájecí deska z ořechového dřeva, nerezová rukojeť

223074

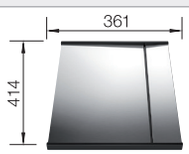

vkládatelný odkap z nerezu

223067

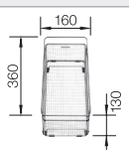

víceúčelový nerezový koš

223297

BLANCO UNIT s BLANCO CLARON 700-U Durinox



BLANCO drink.filter EVOL-S Pro

viz. strana 312



BLANCO FLEXON II Low 80/3

viz. strana 401

Přesné rozměry a nákresy s detaily výřezu najdete na internetu na **www.blanco.com**.
Informace o nařízení (EG) 1907/2006 (REACH) naleznete v servisní kapitole.

BLANCO CLARON 700-U

Nerez



- Elegantní čistý design dřezu bez viditelného reliéfu dna
- Výrazný rádius 10 mm pro lepší design
- Optimální využití objemu dřezů díky jejich mimořádné hloubce a výrazným, malým poloměrům zaoblení
- Plochý IF okraj
- Odtokový systém InFino – elegantně zabudovaný, se snadnou údržbou

800 mm
Rozměr skříňky

Spodní montáž pod pracovní desku

		V dodávce	
	hedvábný lesk	bez excentru	521581

V dodávce

Manuální InFino bez excentrického ovládání

odtoková sada s prostorově úspornou trubkou, 3 ½" sítkový ventil InFino , připevňovací sada

Technický výkres

R10

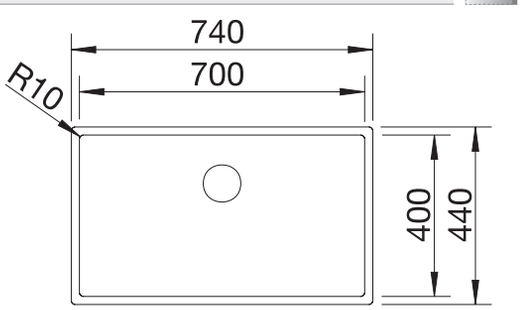

Hloubka dřezu 190 mm

Upozornění: Odtokové propojení pro dva dřezy objednávejte samostatně.

Volitelné příslušenství



krájecí deska z ořechového dřeva, nerezová rukojeť

223074



nerezová miska

219649

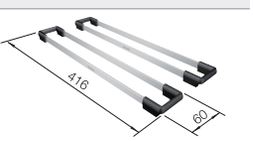

dva pojezdy TOP

235906

BLANCO UNIT s BLANCO CLARON 700-U



BLANCO drink.filter EVOL-S Pro

viz. strana 312



BLANCO FLEXON II Low 80/3

viz. strana 401

Přesné rozměry a nákresy s detaily výřezu najdete na internetu na **www.blanco.com**.
Informace o nařízení (EG) 1907/2006 (REACH) naleznete v servisní kapitole.

BLANCO CLARON 700-IF/A Durinox

Nerez



- Ryzí, elegantní design s malým zaoblením rohů 10 mm
- Sametově matný vzhled s homogenní povrchovou strukturou příjemnou na omak
- Sofistikovaný povrch: extrémně odolný proti poškrábání
- Se skrytým přepadem C-overflow s povrchem Durinox
- Odtokový systém InFino s plochým a intuitivním excentrickým ovládáním výpusti PushControl
- Optimální využití objemu dřezů díky jejich mimořádné hloubce a výrazným malým poloměrům zaoblení
- Jedinečná stabilita baterie díky náročné stabilizační technologii

800 mm
Rozměr skříňky

IF- s plochým okrajem

		V dodávce	
	Durinox	s excentrickým ovládáním	523394

V dodávce — **InFino s excentrickým ovládáním**

odtoková sada s prostorově úspornou trubkou, sítkový ventil InFino 3 ½" s excentrickým ovládáním výpusti (PushControl), připevňovací sada

Technický výkres — R10

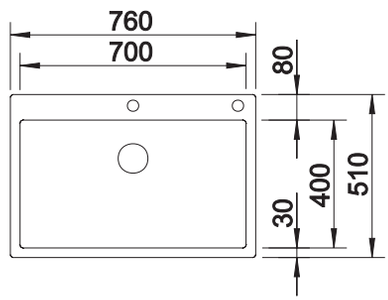

Hloubka dřezu 190 mm

Volitelné příslušenství



krájecí deska z ořechového dřeva, nerezová rukojeť

223074

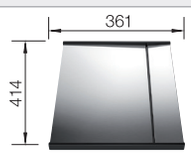

vkládatelný odkap z nerezu

223067

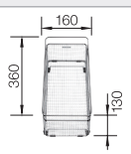

víceúčelový nerezový koš

223297

BLANCO UNIT s BLANCO CLARON 700-IF/A Durinox



BLANCO drink.filter EVOL-S Pro

viz. strana 312



BLANCO SOLON-IF

viz. strana 407

Přesné rozměry a nákresy s detaily výřezu najdete na internetu na **www.blanco.com**.
Informace o nařízení (EG) 1907/2006 (REACH) naleznete v servisní kapitole.

BLANCO CLARON 700-IF/A

Nerez

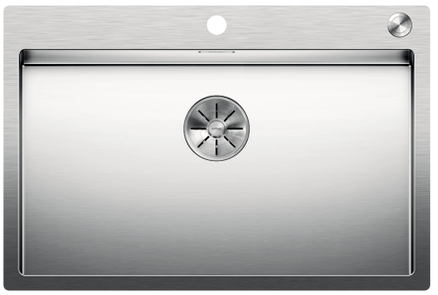

- Vestavný dřez v elegantním, čistém designu
- Minimální rádius pouhých 10 mm pro lepší design
- Plochý IF okraj
- Odtokový systém InFino s plochým a intuitivním excentrickým ovládáním výpusti PushControl
- Optimální využití objemu dřezů díky jejich mimořádné hloubce a výrazným malým poloměrům zaoblení
- Jedinečná stabilita baterie díky náročné stabilizační technologii

800 mm
Rozměr skříňky

IF- s plochým okrajem

		V dodávce	
	Nerez	s excentrickým ovládáním	521634

V dodávce — **InFino s excentrickým ovládáním**

odtoková sada s prostorově úspornou trubkou, 3 ½" sítkový ventil InFino s integrovaným ovládáním výpusti (PushControl), připevňovací sada

Technický výkres — R10

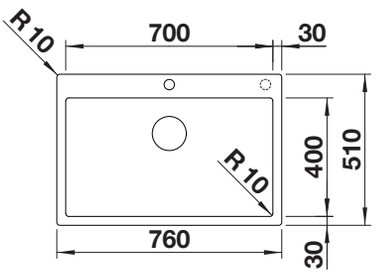

Hloubka dřezu 190 mm

Volitelné příslušenství



krájecí deska z ořechového dřeva, nerezová rukojeť

223074

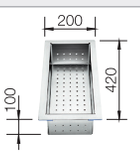

nerezová miska

219649

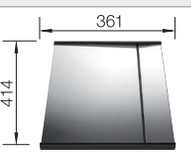

vkládatelný odkap z nerezu

223067

BLANCO UNIT s BLANCO CLARON 700-IF/A



BLANCO drink.filter EVOL-S Pro

viz. strana 312



BLANCO FLEXON II Low 80/3

viz. strana 401

Přesné rozměry a nákresy s detaily výřezu najdete na internetu na **www.blanco.com**.
Informace o nařízení (EG) 1907/2006 (REACH) naleznete v servisní kapitole.

BLANCO CLARON 700-IF Dark Steel

Nerez



- Elegantní a čistý design dřezu s výrazným tmavě šedým povrchem
- Příjemně hřejivý pocit díky kvalitní nerezové oceli bez povrchové úpravy
- Harmonická kombinace povrchů: okraj dřezu, přepad a odtokový ventil vytvářejí stylové akcenty v broušeném nerezu (přepad C-overflow a odtokový systém InFino)
- Výrazný rádius 10mm pro lepší design– při zachování funkčních výhod
- Optimální využití objemu dřezů díky jejich mimořádné hloubce a výrazným, malým poloměrům zaoblení
- Povrch se snadno čistí: bezproblémové odstranění otisků prstů anečistot

NOVINKA

800 mm
Rozměr skříňky

IF- s plochým okrajem

		V dodávce	
	Dark Steel	bez excentru	527837

V dodávce — **Manuální InFino bez excentrického ovládání**

odtoková sada s prostorově úspornou trubkou, 3 ½" sítkový ventil InFino, upevňovací sada

Technický výkres — R10

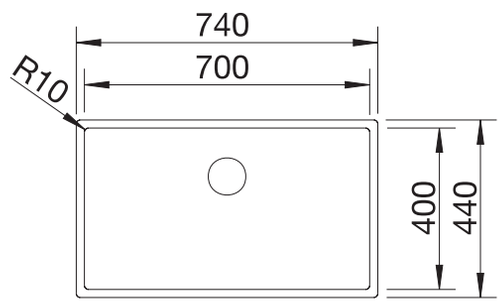

Hloubka dřezu 190 mm

Upozornění: Pro instalaci kuchyňské baterie, ovládání výpusti dřezu nebo dávkovače mycího prostředku do laminovaných pracovních desek je nutná pružná těsnicí páska

Volitelné příslušenství



krájecí deska z ořechového dřeva, nerezová rukojeť

223074

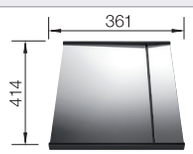

vkládatelný odkap z nerezu

223067

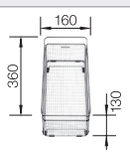

víceúčelový nerezový koš

223297

BLANCO UNIT s BLANCO CLARON 700-IF Dark Steel



BLANCOCULINA-S II Sensor

viz. strana 325



BLANCO FLEXON II Low 80/3

viz. strana 401

Přesné rozměry a nákresy s detaily výřezu najdete na internetu na **www.blanco.com**.
Informace o nařízení (EG) 1907/2006 (REACH) naleznete v servisní kapitole.

BLANCO CLARON 700-IF Durinox

Nerez



- Ryzí, elegantní design s malým zaoblením rohů 10 mm
- Sametově matný vzhled s homogenní povrchovou strukturou příjemnou na omak
- Sofistikovaný povrch: extrémně odolný proti poškrábání
- Se skrytým přepadem C-overflow, s povrchem Durinox
- Odtokový systém InFino – elegantně zabudovaný, obzvlášť snadný na údržbu
- Optimální využití objemu dřezů díky jejich mimořádné hloubce a výrazným, malým poloměrům zaoblení

800 mm
Rozměr skříňky

IF- s plochým okrajem

		V dodávce	
	Durinox	bez excentru	523391

V dodávce — **Manuální InFino bez excentrického ovládání**

odtoková sada s prostorově úspornou trubkou, sítkový ventil InFino 3 ½", připevňovací sada

Technický výkres — R10

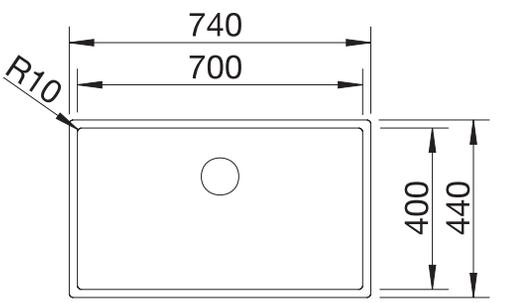

Hloubka dřezu 190 mm

Upozornění: Pro instalaci kuchyňské baterie, ovládání výpusti dřezu nebo dávkovače mycího prostředku do laminovaných pracovních desek je nutná pružná těsnicí páska.

Odtokové propojení pro dva dřezy objednávejte samostatně.

Volitelné příslušenství



krájecí deska z ořechového dřeva, nerezová rukojeť

223074

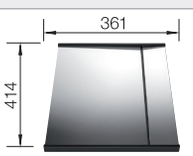

vkládatelný odkap z nerezu

223067

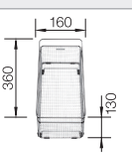

víceúčelový nerezový koš

223297

BLANCO UNIT s BLANCO CLARON 700-IF Durinox



BLANCO drink.filter EVOL-S Pro

viz. strana 312



BLANCO FLEXON II Low 80/3

viz. strana 401

Přesné rozměry a nákresy s detaily výřezu najdete na internetu na **www.blanco.com**.
Informace o nařízení (EG) 1907/2006 (REACH) naleznete v servisní kapitole.

BLANCO CLARON 700-IF

Nerez



- Elegantní čistý design dřezu bez viditelného reliéfu dna
- Výrazný rádius 10 mm pro lepší design
- Optimální využití objemu dřezů díky jejich mimořádné hloubce a výrazným, malým poloměrům zaoblení
- Plochý IF okraj
- Odtokový systém InFino – elegantně zabudovaný, se snadnou údržbou

800 mm
Rozměr skříňky

IF- s plochým okrajem

		V dodávce	
	hedvábný lesk	bez excentru	521580

V dodávce

Manuální InFino bez excentrického ovládání

odtoková sada s prostorově úspornou trubkou, 3 ½" sítkový ventil InFino , připevňovací sada

Technický výkres

R10

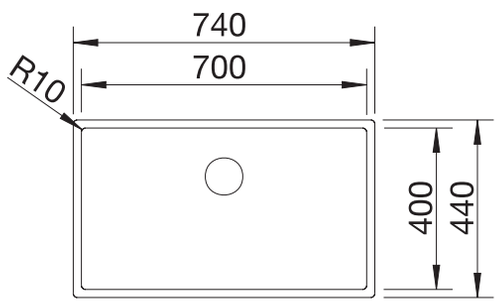

Hloubka dřezu 190 mm

Upozornění: Pro instalaci kuchyňské baterie, ovládání výpusti dřezu nebo dávkovače mycího prostředku do laminovaných pracovních desek je nutná pružná těsnicí páska

Odtokové propojení pro dva dřezy objednávejte samostatně.

Volitelné příslušenství



krájecí deska z ořechového dřeva, nerezová rukojeť

223074



nerezová miska

219649

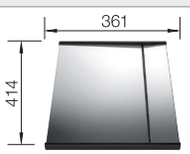

vkládatelný odkap z nerezu

223067

BLANCO UNIT s BLANCO CLARON 700-IF



BLANCO drink.filter EVOL-S Pro

viz. strana 312



BLANCO FLEXON II Low 80/3

viz. strana 401

BLANCO ZEROX 700-U Dark Steel

Nerez



- Výrazný pravoúhlý nerezový dřez s elegantním tmavě šedým povrchem
- Povrch příjemně teplý na dotek díky kvalitní nerezové oceli bez povrchové úpravy
- Harmonická kombinace povrchů: montážní hrana, přepad a odtokový ventil vytvářejí stylové akcenty v broušeném nerezu
- Všestranné možnosti kombinování s mnoha barvami a materiály
- Snadno čistitelný povrch: bezproblémové odstranění otisků prstů a nečistot
- Vysoce kvalitní výbava s odtokovým systémem InFino – elegantní, obzvlášť snadný na údržbu

800 mm
Rozměr skříňky

Spodní montáž pod pracovní desku

		V dodávce	
	Dark Steel	bez excentru	526244

V dodávce — **Manuální InFino bez excentrického ovládání**

odtoková sada s prostorově úspornou trubkou, sítkový ventil InFino 3 ½", připevňovací sada

Technický výkres — R0

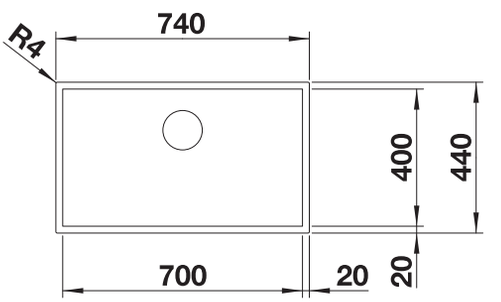

Hloubka dřezu 185 mm

Upozornění: dostupné rovněž v provedení pro zabudování do roviny.

* Upozornění k rozsahu dodávky:
pro modely IF bez plochy pro baterii je v případě použití ovládání výpusti dřezu s táhlem nutná sada pro dovybavení táhlem.
Doporučujeme: položka č. 232459

Volitelné příslušenství



krájecí deska z ořechového dřeva, nerezová rukojeť

223074

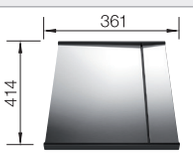

vkládatelný odkap z nerezu

223067



sklopná mřížka

238482

BLANCO UNIT s BLANCO ZEROX 700-U Dark Steel



BLANCOCULINA-S II

viz. strana 326



BLANCO SOLON-IF

viz. strana 407

Přesné rozměry a nákresy s detaily výřezu najdete na internetu na **www.blanco.com**.
Informace o nařízení (EG) 1907/2006 (REACH) naleznete v servisní kapitole.

BLANCO ZEROX 700-U Durinox

Nerez

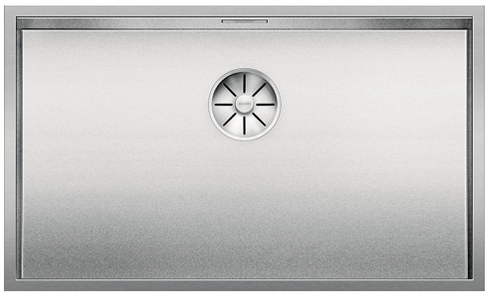

- Design s nulovým rádiem s markantní pravoúhlou geometrií dřezu
- Sametově matný vzhled s homogenní povrchovou strukturou příjemně teplou na omak
- Odolný proti poškrábání při běžných činnostech
- S krytým přepadem C-overflow, s povrchem Durinox
- Odtokový systém InFino – elegantně zabudovaný, s obzvlášť snadnou údržbou
- Spousta možných kombinací, optimálně řešené příslušenství

800 mm
Rozměr skříňky

Spodní montáž pod pracovní desku

		V dodávce	
	Durinox	bez excentru	521560

V dodávce — **Manuální InFino bez excentrického ovládání**

odtoková sada s prostorově úspornou trubkou, sítkový ventil InFino 3 ½", připevňovací sada

Technický výkres — R0

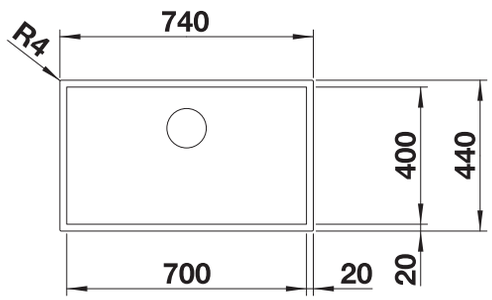

Hloubka dřezu 185 mm

Upozornění: dostupné rovněž v provedení pro zabudování do roviny.

* Upozornění k rozsahu dodávky:
pro modely IF bez plochy pro baterii je vpřípadě použití ovládání výpusti dřezu s táhlem nutná sada pro dovybavení táhlem.
Doporučujeme: položka č. 232459

Volitelné příslušenství

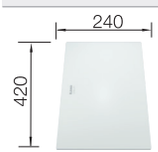

krájecí deska, satinované bezpečnostní sklo, bílé

225333

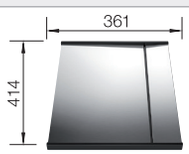

vkládatelný odkap z nerezu

223067

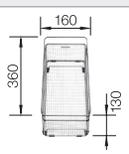

víceúčelový nerezový koš

223297

BLANCO UNIT s BLANCO ZEROX 700-U Durinox



BLANCO LINEE-S

viz. strana 329



BLANCO SOLON-IF

viz. strana 407

Přesné rozměry a nákresy s detaily výřezu najdete na internetu na **www.blanco.com**.
Informace o nařízení (EG) 1907/2006 (REACH) naleznete v servisní kapitole.

BLANCO ZEROX 700-U

Nerez

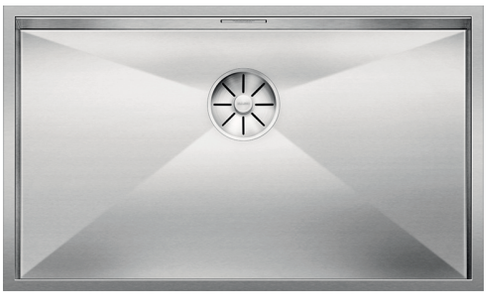

- Design s nulovým rádiem s markantní pravoúhlou geometrií dřezu
- Bohatý sortiment umožňuje různé individuální kombinace
- Odtokový systém InFino – elegantně zabudovaný, s obzvlášť snadnou údržbou
- Spousta možných kombinací, optimálně řešené příslušenství

800 mm
Rozměr skříňky

Spodní montáž pod pracovní desku

		V dodávce	
	hedvábný lesk	bez excentru	521593

V dodávce — **Manuální InFino bez excentrického ovládání**

odtoková sada* s prostorově úspornou trubkou, sítkový ventil InFino 3 ½", připevňovací sada

Technický výkres — R0

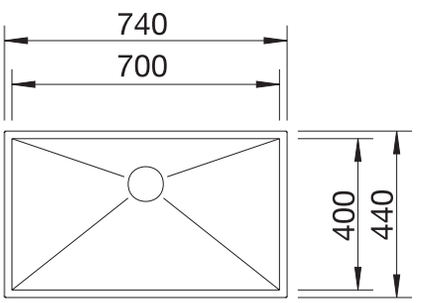

Hloubka dřezu 185 mm

Upozornění: dostupné rovněž v provedení pro zabudování do roviny.

* Upozornění k rozsahu dodávky:
pro modely pro spodní montáž bez plochy pro baterii je v případě použití ovládání výpusti dřezu s táhlem nutná sada pro dovybavení táhlem.
Doporučujeme: položka č. 232459

Volitelné příslušenství



krájecí deska z ořechového dřeva, nerezová rukojeť

223074



nerezová miska

219649

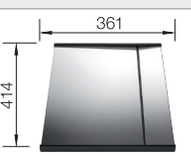

vkládatelný odkap z nerezu

223067

BLANCO UNIT s BLANCO ZEROX 700-U



BLANCO LINEE-S

viz. strana 329



BLANCO FLEXON II Low 80/3

viz. strana 401

Přesné rozměry a nákresy s detaily výřezu najdete na internetu na **www.blanco.com**.
Informace o nařízení (EG) 1907/2006 (REACH) naleznete v servisní kapitole.

BLANCO ZEROX 700-IF Dark Steel

Nerez



- Výrazný pravoúhlý nerezový dřez s elegantním tmavě šedým povrchem
- Povrch příjemně teplý na dotek díky kvalitní nerezové oceli bez povrchové úpravy
- Harmonická kombinace povrchů: montážní hrana, přepad a raménko vytvářejí stylové akcenty v broušeném nerezu
- Všestranné možnosti kombinování s mnoha barvami a materiály
- Snadno čistitelný povrch se snadnou údržbou: snadné odstranění otisků prstů a nečistot
- Vysoce kvalitní výbava s odtokovým systémem InFino – elegantní, obzvlášť snadný na údržbu

800 mm
Rozměr skříňky

IF- s plochým okrajem

		V dodávce	
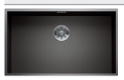	Dark Steel	bez excentru	526246

V dodávce — **Manuální InFino bez excentrického ovládání**

odtoková sada* s prostorově úspornou trubkou, 3½" sítkový ventil InFino, připevňovací sada

Technický výkres — R0

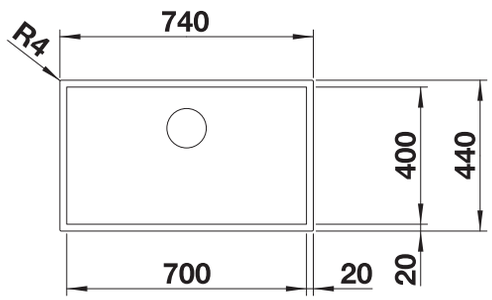

Hloubka dřezu 185 mm

Poznámka: K dispozici také v provedení pro spodní montáž.

*Poznámka k obsahu dodávky:
Pro použití ovládání výpusti dřezu táhlem je pro modely dřezů IF bez plochy pro baterii nutné objednat dodatečnou sadu. Doporučení: Č. výr. 232459 v kombinaci s požadovaným ovládacím prvkem (ovládání výpusti dřezu prosím objednávejte samostatně).

Upozornění: Pro instalaci kuchyňské baterie, ovládání výpusti dřezu nebo dávkovače mycího prostředku do laminovaných pracovních desek je nutná pružná těsnicí páska.

Volitelné příslušenství



krájecí deska z ořechového dřeva, nerezová rukojeť

223074

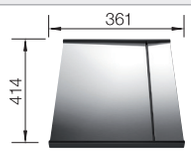

vkládatelný odkap z nerezu

223067

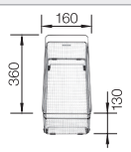

víceúčelový nerezový koš

223297

BLANCO UNIT s BLANCO ZEROX 700-IF Dark Steel



BLANCOCULINA-S II

viz. strana 326



BLANCO SOLON-IF

viz. strana 407

Přesné rozměry a nákresy s detaily výřezu najdete na internetu na **www.blanco.com**.
Informace o nařízení (EG) 1907/2006 (REACH) naleznete v servisní kapitole.

BLANCO ZEROX 700-IF Durinox

Nerez

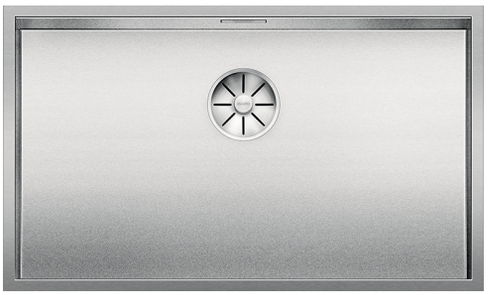

- Design s nulovým rádiem s markantní pravoúhlou geometrií dřezu
- Sametově matný vzhled s homogenní povrchovou strukturou příjemně teplou na omak
- Extrémně odolný proti poškrábání
- S krytým přepadem C-overflow, s povrchem Durinox
- Odtokový systém InFino – elegantně zabudovaný, s obzvlášť snadnou údržbou
- Spousta možných kombinací, optimálně řešené příslušenství

800 mm
Rozměr skříňky

IF- s plochým okrajem

		V dodávce	
	Durinox	bez excentru	523099

V dodávce — **Manuální InFino bez excentrického ovládání**

odtoková sada* s prostorově úspornou trubkou, sítkový ventil InFino 3 ½", připevňovací sada

Technický výkres — R0

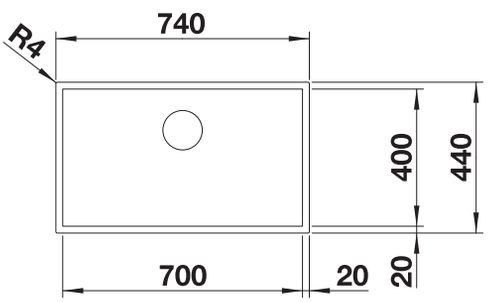

Hloubka dřezu 185 mm

Upozornění: dostupné rovněž v provedení pro spodní montáž.

* Upozornění k rozsahu dodávky:
pro modely IF bez plochy pro baterii je v případě použití ovládání výpusti dřezu s táhlem nutná sada pro dovybavení táhlem.
Doporučujeme: položka č. 232459

Upozornění: Pro instalaci kuchyňské baterie, ovládání výpusti dřezu nebo dávkovače mycího prostředku do laminovaných pracovních desek je nutná pružná těsnicí páska.

Volitelné příslušenství



krájecí deska z ořechového dřeva, nerezová rukojeť

223074

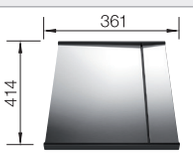

vkládatelný odkap z nerezu

223067

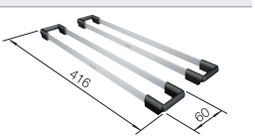

dva pojezdy TOP

235906

BLANCO UNIT s BLANCO ZEROX 700-IF Durinox



BLANCO LINEE-S

viz. strana 329



BLANCO SOLON-IF

viz. strana 407

Přesné rozměry a nákresy s detaily výřezu najdete na internetu na **www.blanco.com**.
Informace o nařízení (EG) 1907/2006 (REACH) naleznete v servisní kapitole.

BLANCO ZEROX 700-IF

Nerez

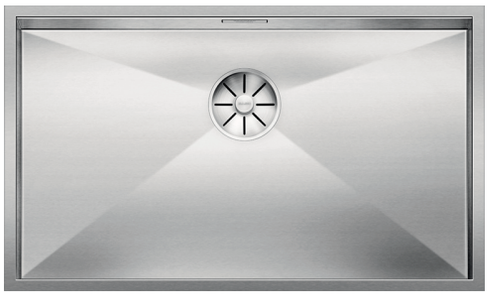

- Design s nulovým rádiem s markantní pravoúhlou geometrií dřezu
- Bohatý sortiment umožňuje různé individuální kombinace
- Plochý IF okraj
- Odtokový systém InFino – elegantně zabudovaný, s obzvlášť snadnou údržbou
- Spousta možných kombinací, optimálně řešené příslušenství

800 mm
Rozměr skříňky

IF- s plochým okrajem

		V dodávce	
	hedvábný lesk	bez excentru	521592

V dodávce

Manuální InFino bez excentrického ovládání

odtoková* sada s prostorově úspornou trubkou, sítkový ventil InFino 3 ½", připevňovací sada

Technický výkres

R0

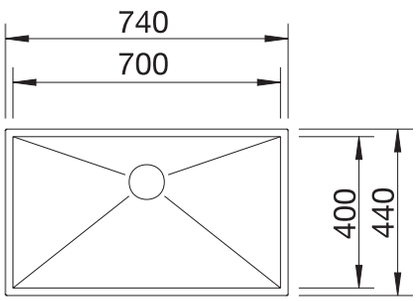

Hloubka dřezu 185 mm

Upozornění: dostupné rovněž v provedení pro spodní montáž.

* Upozornění k rozsahu dodávky: pro modely IF bez plochy pro baterii je v případě použití ovládání výpusti dřezu s táhlem nutná sada pro dovybavení táhlem. Doporučujeme: položka č. 232459

Upozornění: Pro instalaci kuchyňské baterie, ovládání výpusti dřezu nebo dávkovače mycího prostředku do laminovaných pracovních desek je nutná pružná těsnicí páska.

Volitelné příslušenství

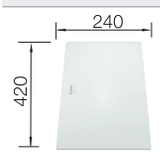

krájecí deska, satinované bezpečnostní sklo, bílé

225333



nerezová miska

219649



sklopná mřížka

238482

BLANCO UNIT s BLANCO ZEROX 700-IF



BLANCO LINEE-S

viz. strana 329



BLANCO FLEXON II Low 80/3

viz. strana 401

BLANCO ANDANO-U

Nerez



- Vyvážená kompozice vzhledu a funkčnosti
- Celkový moderní dojem díky harmonické souhře poloměrů zaoblení v rozích a u dna a hedvábně lesklého povrchu
- Vysoce kvalitní výbava se skrytým přepadem C-overflow a odtokovým systémem InFino – elegantně zabudovaným, se snadnou údržbou
- Velký objem dřezu a maximálně využitelná plocha dna
- Možnost dokoupení elegantního příslušenství

reddot design award winner 2012

Rozměr skříňky mm	800	800	800	800
BLANCO ANDANO-U	**500/180-U**	**500/180-U**	**340/340-U**	**700-U**
Spodní montáž pod pracovní desku				
	Dřez vpravo	Dřez vlevo		
hedvábný lesk	522989	522991	522983	522971
Hloubka dřezu	190/130 mm	190/130 mm	190/190 mm	190 mm
Rádius dřezu R22	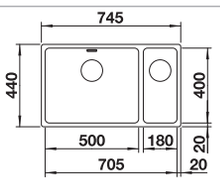	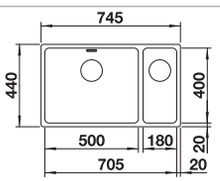	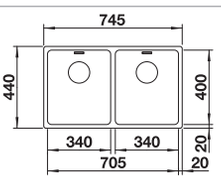	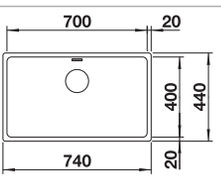
	Poznamenejte si informace o výřezu pro příslušný způsob zabudování.	Poznamenejte si informace o výřezu pro příslušný způsob zabudování.		Poznamenejte si informace o výřezu pro příslušný způsob zabudování.
V dodávce				**Manuální InFino bez excentrického ovládání**
	odtoková sada s prostorově úspornou trubkou, 2 x 3 ½" sítkový ventil InFino, připevňovací sada	odtoková sada s prostorově úspornou trubkou, 2 x 3 ½" sítkový ventil InFino, připevňovací sada	odtoková sada s prostorově úspornou trubkou, 2 x 3 ½" sítkový ventil InFino, sada upevňovacích prvků	odtoková sada s prostorově úspornou trubkou, 3 ½" sítkový ventil InFino, připevňovací sada

Volitelné příslušenství



kompozitní krájecí deska jasan

230700

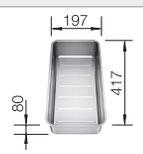

Multifunkční nerezová miska

227692

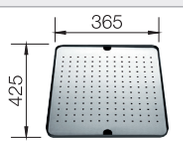

odkapávací vana z kvalitního plastu s nerezovou vložkou

513485

BLANCO UNIT s BLANCO ANDANO-U



BLANCO SONEA-S Flexo

viz. strana 333



BLANCO FLEXON II Low 80/3

viz. strana 401

Přesné rozměry a nákresy s detaily výřezu najdete na internetu na **www.blanco.com**.
Informace o nařízení (EG) 1907/2006 (REACH) naleznete v servisní kapitole.

BLANCO ANDANO-IF/A

Nerez



- Vyvážená kompozice vzhledu a funkčnosti
- Moderní půvab souhry rádiusů a plochy
- Elegantně navržená integrovaná plocha v zadní části dřezu pro montáž baterie, jeden výřez v pracovní desce
- Odtokový systém InFino - elegantně integrován, s obzvlášť snadnou údržbou
- Velký objem dřezu a maximálně využitá odkapní plocha
- Volitelné elegantní příslušenství k dispozici

reddot design award winner 2012

Rozměr skříňky mm	800	800
BLANCO ANDANO-IF/A	**340/340-IF/A**	**700-IF/A**
IF- s plochým okrajem		
hedvábný lesk	525248	525246
Hloubka dřezu	190/190 mm	190 mm
Rádius dřezu R22	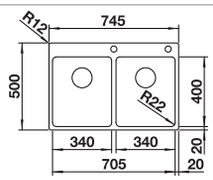	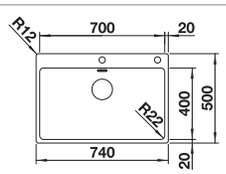

V dodávce		**InFino s excentrickým ovládáním**
Další dodatečný otvor je možný. Dodatečný otvor musí provést odborná firma.	odtoková sada s trubkou pro úsporu místa, 2 x 3 ½" sítkový ventil InFino s excentrickým ovládáním výpusti (Push Control), připevňovací sada (těsnění není součástí dodávky)	odtoková sada s trubkou pro úsporu místa, 3 ½" sítkový ventil InFino s excentrickým ovládáním výpusti (Push Control), připevňovací sada (těsnění není součástí dodávky)

Volitelné příslušenství



kompozitní krájecí deska jasan

230700



Multifunkční nerezová miska

227692

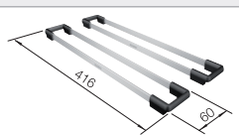

dva pojezdy TOP

235906

BLANCO UNIT s BLANCO ANDANO-IF/A



BLANCO SONEA-S Flexo

viz. strana 333



BLANCO FLEXON II Low 80/3

viz. strana 401

Přesné rozměry a nákresy s detaily výřezu najdete na internetu na **www.blanco.com**.
Informace o nařízení (EG) 1907/2006 (REACH) naleznete v servisní kapitole.

BLANCO ANDANO-IF

Nerez



- Vyvážená kompozice vzhledu a funkčnosti
- Celkový moderní dojem díky harmonické souhře poloměrů zaoblení v rozích a u dna a hedvábně lesklého povrchu
- Vysoce kvalitní výbava se skrytým přepadem C-overflow a odtokovým systémem InFino – elegantně zabudovaným, snadným na údržbu
- Velký objem dřezu a maximálně využitelná plocha dna
- Elegantní IF-plochý okraj pro zabudování shora nebo do roviny
- Možnost dokoupení elegantního příslušenství

reddot design award winner 2012

Rozměr skříňky mm	800	800
BLANCO ANDANO-IF	**340/340-IF**	**700-IF**
IF- s plochým okrajem		
hedvábný lesk	522981	522969
Hloubka dřezu	190/190 mm	190 mm
Rádius dřezu R22	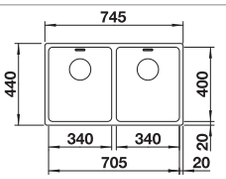	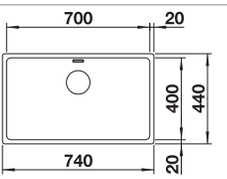
	Upozornění: Pro instalaci kuchyňské baterie, ovládání výpusti dřezu nebo dávkovače mycího prostředku do laminovaných pracovních desek je nutná pružná těsnicí páska. Poznamenejte si informace o výřezu pro příslušný způsob zabudování.	Upozornění: Pro instalaci kuchyňské baterie, ovládání výpusti dřezu nebo dávkovače mycího prostředku do laminovaných pracovních desek je nutná pružná těsnicí páska. Odtokové propojení pro dva dřezy objednejte samostatně.
V dodávce		**Manuální InFino bez excentrického ovládání**
	odtoková sada s prostorově úspornou trubkou, 2 x 3 ½" sítkový ventil InFino, sada upevňovacích prvků	odtoková sada s prostorově úspornou trubkou, 3 ½" sítkový ventil InFino, sada upevňovacích prvků

Volitelné příslušenství

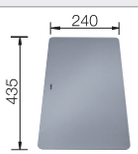

krájecí deska z bezpečnostního skla

227697

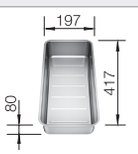

Multifunkční nerezová miska

227692

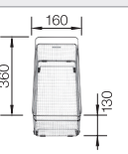

víceúčelový nerezový koš

223297

BLANCO UNIT s BLANCO ANDANO-IF



BLANCO SONEA-S Flexo

viz. strana 333



BLANCO FLEXON II Low 80/3

viz. strana 401

Přesné rozměry a nákresy s detaily výřezu najdete na internetu na **www.blanco.com**.
Informace o nařízení (EG) 1907/2006 (REACH) naleznete v servisní kapitole.

BLANCO LEMIS 8-IF

Nerez



- Moderní, čistý design
- Maximální prostor dřezu se dvěma vaničkami
- Elegantní IF-plochý okraj pro zabudování do roviny nebo shora
- Oboustranné provedení
- 3 ½" sítkový ventil

800 mm
Rozměr skříňky

IF- s plochým okrajem

		V dodávce	Dřez oboustranný
	kartáčovaný	bez excentru	523039

V dodávce

odtoková sada s prostorově úspornou trubkou, 2 x 3 ½" sítkový ventil

Technický výkres

R60

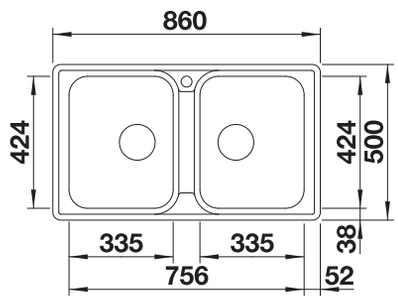

Hloubka dřezu 206/206 mm

Volitelné příslušenství

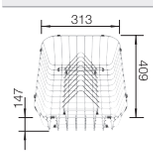

koš na nádobí s držákem talířů (vyjímatelný)

507829

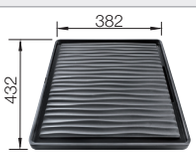

Odkapávací plocha

230734

BLANCO UNIT s BLANCO LEMIS 8-IF



BLANCO KANO-S

viz. strana 358



BLANCO FLEXON II Low 80/3

viz. strana 401

Přesné rozměry a nákresy s detaily výřezu najdete na internetu na **www.blanco.com**.
Informace o nařízení (EG) 1907/2006 (REACH) naleznete v servisní kapitole.

BLANCO SOLIS 700-U

Nerez



- Harmonická souhra funkčních a optických prvků
- Vysoce kvalitní výbava se skrytým přepadem C-overflow a odtokovým systémem InFino – elegantně zabudované, obzvlášť snadné na údržbu
- Vyhovující objem dřezu a povrch dna navržený pro praktické využití
- Možnost dokoupení volitelného funkčního příslušenství

800 mm
Rozměr skříňky

Spodní montáž pod pracovní desku

		V dodávce	Dřez uprostřed
	kartáčovaný	bez excentru, bez příslušenství	526125

V dodávce — **Manuální InFino bez excentrického ovládání**

odtoková sada s prostorově úspornou trubkou, sítkový ventil InFino 3 ½", připevňovací sada

Technický výkres — R42

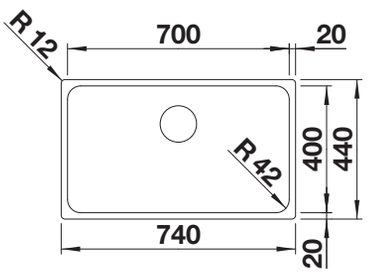

Hloubka dřezu 185 mm

Upozornění: Odtokové propojení pro dva dřezy objednávejte samostatně.

Volitelné příslušenství



krájecí deska bambus

239449

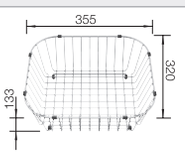

koš na nádobí, nerez

514238

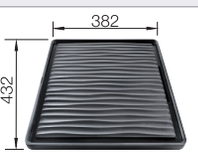

Odkapávací plocha

230734

BLANCO UNIT s BLANCO SOLIS 700-U



BLANCO CANDOR-S

viz. strana 354



BLANCO FLEXON II Low 80/3

viz. strana 401

Přesné rozměry a nákresy s detaily výřezu najdete na internetu na **www.blanco.com**.
Informace o nařízení (EG) 1907/2006 (REACH) naleznete v servisní kapitole.

BLANCO SOLIS 700-IF/A

Nerez



- Harmonická souhra funkčních a optických prvků
- Vysoce kvalitní výbava v podobě skrytého přepadu C-overflow a odtokového systému InFino s plochým a intuitivním excentrickým ovládáním výpusti PuschControl
- Vyhovující objem dřezu a povrch dna navržený pro praktické využití
- Elegantní IF plochý okraj pro montáž do roviny a horní montáž
- Možnost dokoupení volitelného funkčního příslušenství

800 mm
Rozměr skříňky

IF- s plochým okrajem

		V dodávce	Dřez uprostřed
	kartáčovaný	s excentrickým ovládáním, bez příslušenství	526127

V dodávce — **InFino s excentrickým ovládáním**

odtoková sada s prostorově úspornou trubkou, sítkový ventil InFino 3 ½" s excentrickým ovládáním výpusti (PushControl), připevňovací sada

Technický výkres — R42

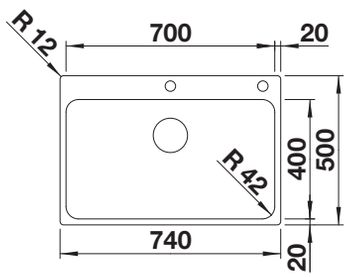

Hloubka dřezu 185 mm

Je možné vyvrtat další otvor. Dodatečný otvor musí provést odborná firma.

Volitelné příslušenství



krájecí deska bambus

239449

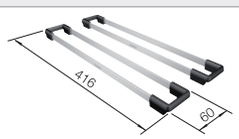

dva pojezdy TOP

235906

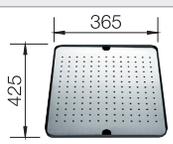

odkapávací vana z kvalitního plastu s nerezovou vložkou

513485

BLANCO UNIT s BLANCO SOLIS 700-IF/A



BLANCO CANDOR-S

viz. strana 354



BLANCO FLEXON II Low 80/3

viz. strana 401

Přesné rozměry a nákresy s detaily výřezu najdete na internetu na **www.blanco.com**.
Informace o nařízení (EG) 1907/2006 (REACH) naleznete v servisní kapitole.

BLANCO SOLIS 700-IF

Nerez



- Harmonická souhra funkčních a optických prvků
- Vysoce kvalitní výbava se skrytým přepadem C-overflow a odtokovým systémem InFino – elegantně zabudované, obzvlášť snadné na údržbu
- Vyhovující objem dřezu a povrch dna navržený pro praktické využití
- Elegantní IF plochý okraj pro montáž do roviny a horní montáž
- Možnost dokoupení volitelného funkčního příslušenství

800 mm
Rozměr skříňky

IF- s plochým okrajem

		V dodávce	
	kartáčovaný	bez excentru, bez příslušenství	526126

V dodávce — **Manuální InFino bez excentrického ovládání**

odtoková sada s prostorově úspornou trubkou, sítkový ventil InFino 3 ½", připevňovací sada

Technický výkres — R42

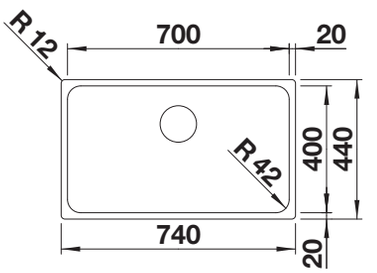

Hloubka dřezu 185 mm

Upozornění: Pro instalaci kuchyňské baterie, ovládání výpusti dřezu nebo dávkovače mycího prostředku do laminovaných pracovních desek je nutná pružná těsnicí páska.

Odtokové propojení pro dva dřezy objednávejte samostatně.

Volitelné příslušenství



krájecí deska bambus

239449

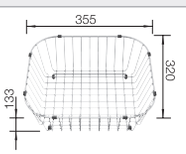

koš na nádobí, nerez

514238

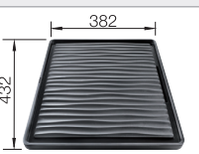

Odkapávací plocha

230734

BLANCO UNIT s BLANCO SOLIS 700-IF



BLANCO CANDOR-S

viz. strana 354



BLANCO FLEXON II Low 80/3

viz. strana 401

Přesné rozměry a nákresy s detaily výřezu najdete na internetu na **www.blanco.com**.
Informace o nařízení (EG) 1907/2006 (REACH) naleznete v servisní kapitole.

BLANCO TIPO 8

Nerez



- Funkční design
- Prostorný dřez
- Se sítkovým ventilem 3 ½"

Rozměr skříňky mm	800	800
BLANCO TIPO 8		**Compact**
Horní montáž		
	Dřez oboustranný	Dřez oboustranný
přírodní lesk	511924	513459
Hloubka dřezu	160/160 mm	170/170 mm
	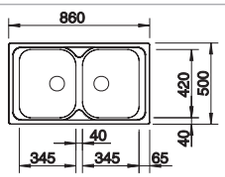	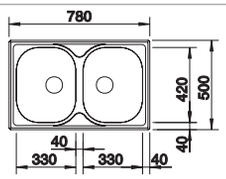
V dodávce		**bez excentru**
	odtoková sada s prostorově úspornou trubkou, 2 x 3 ½" sítkový ventil, těsnění	odtoková sada s prostorově úspornou trubkou, 2 x 3 ½'' sítkový ventil, těsnění

Volitelné příslušenství



krájecí deska z masivního buku

218313

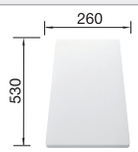

krájecí deska z vysoce kvalitního plastu, bílá

217611

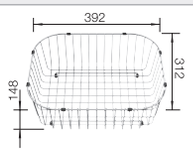

koš na nádobí, nerez

220573

BLANCO UNIT s BLANCO TIPO 8



BLANCO DARAS-S

viz. strana 367



BLANCO BOTTON II 30/2

viz. strana 406

Přesné rozměry a nákresy s detaily výřezu najdete na internetu na **www.blanco.com**.
Informace o nařízení (EG) 1907/2006 (REACH) naleznete v servisní kapitole.

BLANCO ETAGON 500-U

Nerez

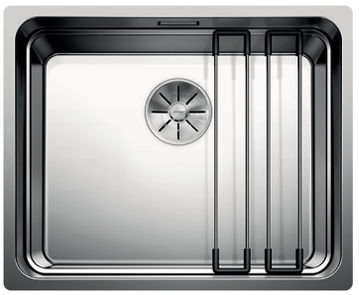

- Velkorysý etážový dřez s dalšími funkcemi
- Integrovaný stupínek poskytuje funkční plochu navíc
- Inovativní koncepce systému s mnohostranně využitelnými pojezdy ETAGON
- Vysoce kvalitní výbava se skrytým přepadem C–overflow a odtokovým systémem InFino – elegantně zabudované, s obzvlášť snadnou údržbou

DESIGN AWARD 2018
reddot award 2017 winner

Rozměr skříňky mm	600
BLANCO ETAGON 500-U	
Spodní montáž pod pracovní desku	
hedvábný lesk	521841
Hloubka dřezu	190 mm

Rádius dřezu R35 R25

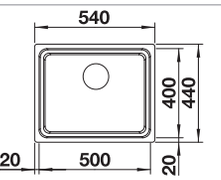

V dodávce

2 x ETAGON nerezové pojezdy, odtoková sada s prostorově úspornou trubkou, 3 ½" sítkový ventil InFino, připevňovací sada

Manuální InFino bez excentrického ovládání



2 x ETAGON nerezové pojezdy

Volitelné příslušenství



kompozitní krájecí deska jasan

230700



Multifunkční miska

231396

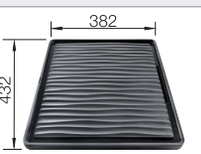

Odkapávací plocha

230734

BLANCO UNIT s BLANCO ETAGON 500-U



BLANCO drink.filter EVOL-S Pro

viz. strana 312



BLANCO SELECT II 60/3

viz. strana 394

Přesné rozměry a nákresy s detaily výřezu najdete na internetu na **www.blanco.com**.
Informace o nařízení (EG) 1907/2006 (REACH) naleznete v servisní kapitole.

BLANCO ETAGON 500-IF/A

Nerez



- Velkorysý etážový dřez s dalšími funkcemi
- Integrovaný stupínek poskytuje funkční plochu navíc
- Inovativní koncepce systému s mnohostranně využitelnými pojezdy ETAGON
- Vysoce kvalitní výbava se skrytým přepadem C–overflow a odtokovým systémem InFino – elegantně zabudované, s obzvlášť snadnou údržbou

DESIGN AWARD 2018

reddot award 2017 winner

Rozměr skříňky mm	600
BLANCO ETAGON 500-IF/A	
IF- s plochým okrajem	
hedvábný lesk	521748
Hloubka dřezu	190 mm

Rádius dřezu R35 R25

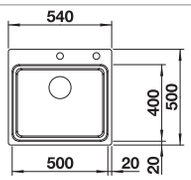

V dodávce

2 x ETAGON nerezové pojezdy, odtoková sada s prostorově úspornou trubkou, 3 ½" sítkový ventil InFino s integrovaným ovládáním výpusti (táhlo), připevňovací sada

Je možné vyvrtat další otvor. Dodatečný otvor musí provést odborná firma.

InFino s excentrickým ovládáním



2 x ETAGON nerezové pojezdy

Volitelné příslušenství



krájecí deska bambus

239449



Multifunkční miska

231396

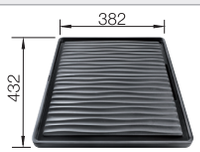

Odkapávací plocha

230734

BLANCO UNIT s BLANCO ETAGON 500-IF/A



BLANCO drink.filter EVOL-S Pro

viz. strana 312



BLANCO SELECT II XL 60/3

viz. strana 394

Přesné rozměry a nákresy s detaily výřezu najdete na internetu na **www.blanco.com**.
Informace o nařízení (EG) 1907/2006 (REACH) naleznete v servisní kapitole.

BLANCO ETAGON 500-IF

Nerez

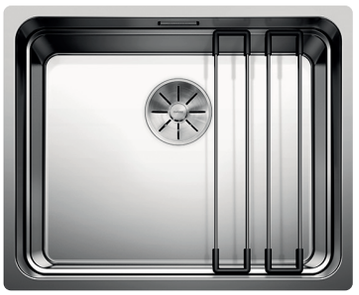

- Velkorysý etážový dřez s dalšími funkcemi
- Integrovaný stupínek poskytuje funkční plochu navíc
- Inovativní koncepce systému s mnohostranně využitelnými pojezdy ETAGON
- Vysoce kvalitní výbava se skrytým přepadem C–overflow a odtokovým systémem InFino – elegantně zabudovaným, s obzvlášť snadnou na údržbou

DESIGN AWARD 2018
reddot award 2017 winner

Rozměr skříňky mm	600
BLANCO ETAGON 500-IF	
IF- s plochým okrajem	
hedvábný lesk	521840
Hloubka dřezu	190 mm

Rádius dřezu R35 R25

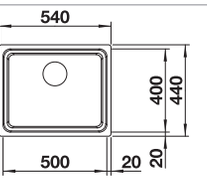

V dodávce

Manuální InFino bez excentrického ovládání

2 x ETAGON nerezové pojezdy, odtoková sada s prostorově úspornou trubkou, 3 ½" sítkový ventil InFino, připevňovací sada

Upozornění: Pro instalaci kuchyňské baterie, ovládání výpusti dřezu nebo dávkovače mycího prostředku do laminovaných pracovních desek je nutná pružná těsnicí páska



2 x ETAGON nerezové pojezdy

Volitelné příslušenství

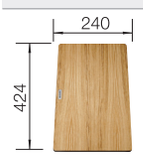

kompozitní krájecí deska jasan

230700



Multifunkční miska

231396

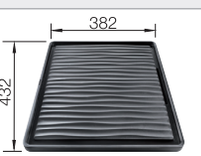

Odkapávací plocha

230734

BLANCO UNIT s BLANCO ETAGON 500-IF



BLANCO drink.filter EVOL-S Pro

viz. strana 312



BLANCO SELECT II 60/3

viz. strana 394

Přesné rozměry a nákresy s detaily výřezu najdete na internetu na **www.blanco.com**.
Informace o nařízení (EG) 1907/2006 (REACH) naleznete v servisní kapitole.

BLANCO CLARON 500-U Dark Steel Edition

Nerez



- Elegantní a čistý design dřezu s výrazným tmavě šedým povrchem
- Příjemně hřejivý pocit díky kvalitní nerezové oceli bez povrchové úpravy
- Tato edice nabízí sladěný vzhled s armaturami z elegantní saténově tmavé oceli (přepad C-overflow a odtokový systém InFino)
- Výrazný rádius 10mm pro lepší design– při zachování funkčních výhod
- Optimální využití objemu dřezů díky jejich mimořádné hloubce a výrazným, malým poloměrům zaoblení
- Povrch se snadno čistí: bezproblémové odstranění otisků prstů anečistot

NOVINKA

600 mm
Rozměr skříňky

Spodní montáž pod pracovní desku

		V dodávce	
	Dark Steel	bez excentru	527834

V dodávce

Manuální InFino bez excentrického ovládání

odtoková sada s prostorově úspornou trubkou, 3 ½" sítkový ventil InFino, upevňovací sada

Technický výkres

R10

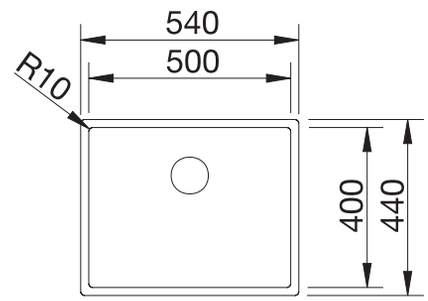

Hloubka dřezu 190 mm

Volitelné příslušenství



krájecí deska z ořechového dřeva, nerezová rukojeť

223074

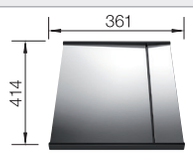

vkládatelný odkap z nerezu

223067



sklopná mřížka

238482

BLANCO UNIT s BLANCO CLARON 500-U Dark Steel Edition



BLANCOCULINA-S II Mini

viz. strana 328



BLANCO SELECT II XL 60/3 Orga

viz. strana 393

Přesné rozměry a nákresy s detaily výřezu najdete na internetu na **www.blanco.com**.
Informace o nařízení (EG) 1907/2006 (REACH) naleznete v servisní kapitole.

BLANCO CLARON 500-U Durinox

Nerez



- Ryzí, elegantní design s malým zaoblením rohů 10 mm
- Sametově matný vzhled s homogenní povrchovou strukturou příjemnou na omak
- Sofistikovaný povrch: extrémně odolný proti poškrábání
- Se skrytým přepadem C-overflow, s povrchem Durinox
- Odtokový systém InFino – elegantně zabudovaný, obzvlášť snadný na údržbu
- Optimální využití objemu dřezů díky jejich mimořádné hloubce a výrazným, malým poloměrům zaoblení

600 mm
Rozměr skříňky

Spodní montáž pod pracovní desku

		V dodávce	
	Durinox	bez excentru	523386

V dodávce

Manuální InFino bez excentrického ovládání

odtoková sada s prostorově úspornou trubkou, sítkový ventil InFino 3 ½", připevňovací sada

Technický výkres

R10

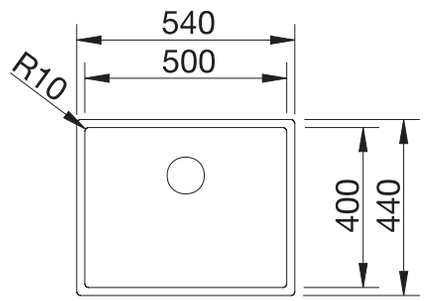

Hloubka dřezu 190 mm

Upozornění: Odtokové propojení pro dva dřezy objednávejte samostatně.

Volitelné příslušenství



krájecí deska z ořechového dřeva, nerezová rukojeť

223074

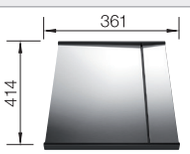

vkládatelný odkap z nerezu

223067



víceúčelový nerezový koš

223297

BLANCO UNIT s BLANCO CLARON 500-U Durinox



BLANCO drink.filter EVOL-S Pro

viz. strana 312



BLANCO SELECT II 60/3

viz. strana 394

Přesné rozměry a nákresy s detaily výřezu najdete na internetu na **www.blanco.com**.
Informace o nařízení (EG) 1907/2006 (REACH) naleznete v servisní kapitole.

BLANCO CLARON-U

Nerez



- Elegantní čistý design dřezu bez viditelného reliéfu dna
- Výrazný rádius 10 mm pro lepší design
- Optimální využití objemu dřezů díky jejich mimořádné hloubce, k tomu minimální možný rádius
- Plochý IF okraj
- Odtokový systém InFino – elegantně zabudovaný, se snadnou údržbou

Rozměr skříňky mm	600	600	600	600
BLANCO CLARON-U	**340/180-U**	**340/180-U**	**550-U**	**500-U**
Spodní montáž pod pracovní desku U				
	Dřez vpravo	Dřez vlevo		
hedvábný lesk	521610	521609	521579	521577
Hloubka dřezu	190/130 mm	190/130 mm	190 mm	190 mm
Rádius dřezu R10	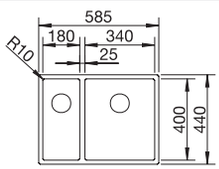	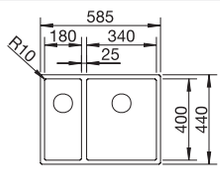	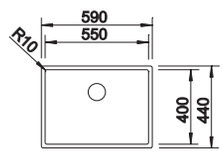	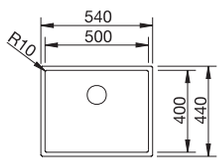
			Upozornění: Odtokové propojení pro dva dřezy objednávejte samostatně.	Upozornění: Odtokové propojení pro dva dřezy objednávejte samostatně.
V dodávce				**Manuální InFino bez excentrického ovládání**
	odtoková sada s prostorově úspornou trubkou, 2 x 3 ½" sítkový ventil InFino , připevňovací sada	odtoková sada s prostorově úspornou trubkou, 2 x 3 ½" sítkový ventil InFino , připevňovací sada	odtoková sada s prostorově úspornou trubkou, 3 ½" sítkový ventil InFino , připevňovací sada	odtoková sada s prostorově úspornou trubkou, 3 ½" sítkový ventil InFino , připevňovací sada

Volitelné příslušenství

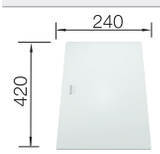

krájecí deska, satinované bezpečnostní sklo, bílé

225333



nerezová miska

219649



sklopná mřížka

238482

BLANCO UNIT s BLANCO CLARON-U



BLANCO drink.filter EVOL-S Pro

viz. strana 312



BLANCO SOLON-IF

viz. strana 407

Přesné rozměry a nákresy s detaily výřezu najdete na internetu na **www.blanco.com**.
Informace o nařízení (EG) 1907/2006 (REACH) naleznete v servisní kapitole.

BLANCO CLARON 500-IF/A Durinox

Nerez



- Ryzí, elegantní design s malým zaoblením rohů 10 mm
- Sametově matný vzhled s homogenní povrchovou strukturou příjemně teplou na omak
- Sofistikovaný povrch: extrémně odolný proti poškrábání
- Se skrytým přepadem C-overflow s povrchem Durinox
- Odtokový systém InFino s plochým a intuitivním excentrickým ovládáním výpusti PushControl
- Optimální využití objemu dřezu díky mimořádné hloubce a výrazným malým poloměrům zaoblení
- Jedinečná stabilita baterie díky náročné stabilizační technologii

600 mm
Rozměr skříňky

IF- s plochým okrajem

		V dodávce	
	Durinox	s excentrickým ovládáním	523393

V dodávce

InFino s excentrickým ovládáním

odtoková sada s prostorově úspornou trubkou, sítkový ventil InFino 3 ½" s excentrickýmv ovládáním výpusti (PushControl), připevňovací sada

Technický výkres

R10

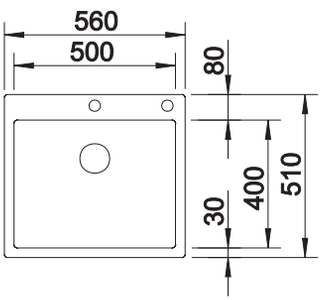

Hloubka dřezu 190 mm

Volitelné příslušenství



krájecí deska z ořechového dřeva, nerezová rukojeť

223074

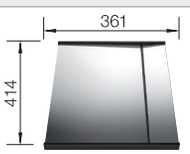

vkládatelný odkap z nerezu

223067



víceúčelový nerezový koš

223297

BLANCO UNIT s BLANCO CLARON 500-IF/A Durinox



BLANCO drink.filter EVOL-S Pro

viz. strana 312



BLANCO SOLON-IF

viz. strana 407

Přesné rozměry a nákresy s detaily výřezu najdete na internetu na **www.blanco.com**.
Informace o nařízení (EG) 1907/2006 (REACH) naleznete v servisní kapitole.

BLANCO CLARON-IF/A

Nerez



- Vestavný dřez v elegantním, čistém designu
- Minimální rádius pouhých 10 mm pro lepší design
- Plochý IF okraj
- Odtokový systém InFino s plochým a intuitivním excentrickým ovládáním výpusti PushControl
- Optimální využití objemu dřezu díky mimořádné hloubce a výrazným malým poloměrům zaoblení
- Jedinečná stabilita baterie díky náročné stabilizační technologii

Rozměr skříňky mm	600	600	600
BLANCO CLARON-IF/A	**340/180-IF/A**	**550-IF/A**	**500-IF/A**
IF- s plochým okrajem			
	Dřez vpravo		
hedvábný lesk	521647	521639	521633
Hloubka dřezu	190/130 mm	190 mm	190 mm
Rádius dřezu R10	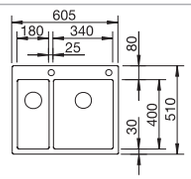	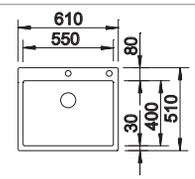	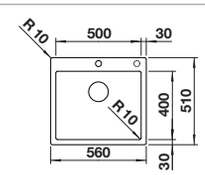
V dodávce			**InFino s excentrickým ovládáním**
	odtoková sada s prostorově úspornou trubkou, 2 x 3 ½'' sítkový ventil InFino s integrovaným ovládáním výpusti (PushControl) pro hlavní dřez, připevňovací sada	odtoková sada sprostorově úspornou trubkou, 3 ½" sítkový ventil InFino sintegrovaným ovládáním výpusti (PushControl), připevňovací sada	odtoková sada sprostorově úspornou trubkou, 3 ½" sítkový ventil InFino sintegrovaným ovládáním výpusti (PushControl), připevňovací sada

Volitelné příslušenství

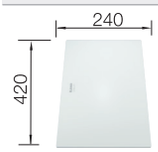

krájecí deska, satinované bezpečnostní sklo, bílé

225333



nerezová miska

219649

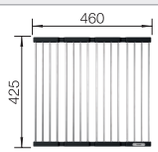

sklopná mřížka

238482

BLANCO UNIT s BLANCO CLARON-IF/A



BLANCO drink.filter EVOL-S Pro

viz. strana 312



BLANCO SOLON-IF

viz. strana 407

Přesné rozměry a nákresy s detaily výřezu najdete na internetu na **www.blanco.com**.
Informace o nařízení (EG) 1907/2006 (REACH) naleznete v servisní kapitole.

BLANCO CLARON 500-IF Dark Steel

Nerez



- Elegantní a čistý design dřezu s výrazným tmavě šedým povrchem
- Příjemně hřejivý pocit díky kvalitní nerezové oceli bez povrchové úpravy
- Harmonická kombinace povrchů: okraj dřezu, přepad a odtokový ventil vytvářejí stylové akcenty v broušeném nerezu (přepad C-overflow a odtokový systém InFino)
- Výrazný rádius 10mm pro lepší design– při zachování funkčních výhod
- Optimální využití objemu dřezů díky jejich mimořádné hloubce a výrazným, malým poloměrům zaoblení
- Povrch se snadno čistí: bezproblémové odstranění otisků prstů a nečistot

NOVINKA

600 mm
Rozměr skříňky

IF- s plochým okrajem

		V dodávce	
	Dark Steel	bez excentru	527836

V dodávce

Manuální InFino bez excentrického ovládání

odtoková sada s prostorově úspornou trubkou, 3 ½" sítkový ventil InFino, upevňovací sada

Technický výkres

R10

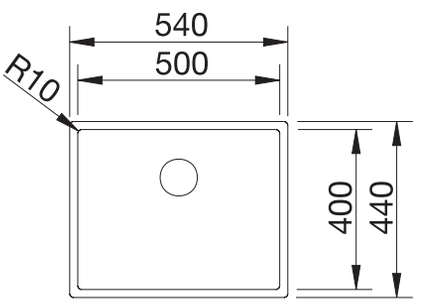

Hloubka dřezu 190 mm

Upozornění: Pro instalaci kuchyňské baterie, ovládání výpusti dřezu nebo dávkovače mycího prostředku do laminovaných pracovních desek je nutná pružná těsnicí páska.

Volitelné příslušenství



krájecí deska z ořechového dřeva, nerezová rukojeť

223074

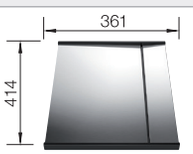

vkládatelný odkap z nerezu

223067

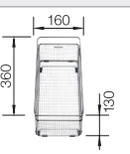

víceúčelový nerezový koš

223297

BLANCO UNIT s BLANCO CLARON 500-IF Dark Steel



BLANCOCULINA-S II Mini Sensor

viz. strana 327



BLANCO SELECT II XL 60/3 Orga

viz. strana 393

Přesné rozměry a nákresy s detaily výřezu najdete na internetu na **www.blanco.com**.
Informace o nařízení (EG) 1907/2006 (REACH) naleznete v servisní kapitole.

BLANCO CLARON 500-IF Durinox

Nerez



- Ryzí, elegantní design s malým zaoblením rohů 10 mm
- Sametově matný vzhled s homogenní povrchovou strukturou příjemnou na omak
- Sofistikovaný povrch: extrémně odolný proti poškrábání
- Se skrytým přepadem C-overflow, s povrchem Durinox
- Odtokový systém InFino – elegantně zabudovaný, obzvlášť snadný na údržbu
- Optimální využití objemu dřezů díky jejich mimořádné hloubce a výrazným, malým poloměrům zaoblení

600 mm
Rozměr skříňky

IF- s plochým okrajem

		V dodávce	
	Durinox	bez excentru	523390

V dodávce

Manuální InFino bez excentrického ovládání

odtoková sada s prostorově úspornou trubkou, sítkový ventil InFino 3 ½", připevňovací sada

Technický výkres

R10

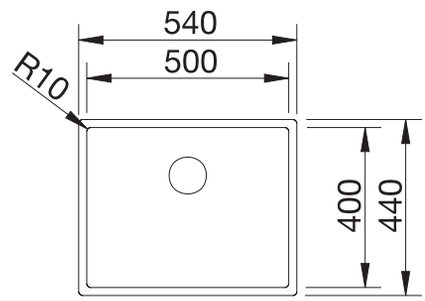

Hloubka dřezu 190 mm

Upozornění: Pro instalaci kuchyňské baterie, ovládání výpusti dřezu nebo dávkovače mycího prostředku do laminovaných pracovních desek je nutná pružná těsnicí páska.

Odtokové propojení pro dva dřezy objednávejte samostatně.

Volitelné příslušenství



krájecí deska z ořechového dřeva, nerezová rukojeť

223074

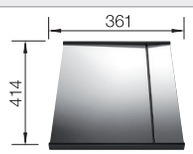

vkládatelný odkap z nerezu

223067

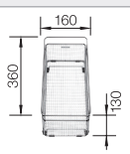

víceúčelový nerezový koš

223297

BLANCO UNIT s BLANCO CLARON 500-IF Durinox



BLANCO drink.filter EVOL-S Pro

viz. strana 312



BLANCO SELECT II 60/3

viz. strana 394

Přesné rozměry a nákresy s detaily výřezu najdete na internetu na **www.blanco.com**.
Informace o nařízení (EG) 1907/2006 (REACH) naleznete v servisní kapitole.

BLANCO CLARON-IF

Nerez



- Elegantní čistý design dřezu bez viditelného reliéfu dna
- Výrazný rádius 10 mm pro lepší design
- Optimální využití objemu dřezů díky jejich mimořádné hloubce, k tomu minimální možný rádius
- Plochý IF okraj
- Odtokový systém InFino – elegantně zabudovaný, se snadnou údržbou

Rozměr skříňky mm	600	600	600	600
BLANCO CLARON-IF	**340/180-IF**	**340/180-IF**	**550-IF**	**500-IF**
IF- s plochým okrajem				
	Dřez vpravo	Dřez vlevo		
hedvábný lesk	521608	521607	521578	521576
Hloubka dřezu	190/130 mm	190/130 mm	190 mm	190 mm
Rádius dřezu R10	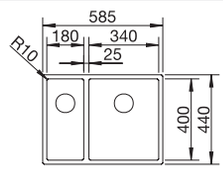	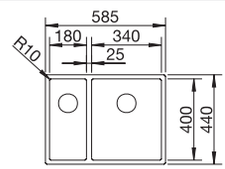	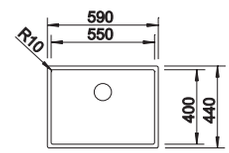	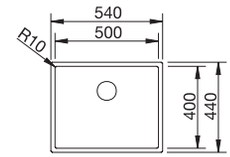
	Upozornění: Pro instalaci kuchyňské baterie, ovládání výpusti dřezu nebo dávkovače mycího prostředku do laminovaných pracovních desek je nutná pružná těsnicí páska.	Upozornění: Pro instalaci kuchyňské baterie, ovládání výpusti dřezu nebo dávkovače mycího prostředku do laminovaných pracovních desek je nutná pružná těsnicí páska.	Upozornění: Pro instalaci kuchyňské baterie, ovládání výpusti dřezu nebo dávkovače mycího prostředku do laminovaných pracovních desek je nutná pružná těsnicí páska. Odtokové propojení pro dva dřezy objednávejte samostatně.	Upozornění: Pro instalaci kuchyňské baterie, ovládání výpusti dřezu nebo dávkovače mycího prostředku do laminovaných pracovních desek je nutná pružná těsnicí páska, položka č. 120055.
V dodávce				**Manuální InFino bez excentrického ovládání**
	odtoková sada s prostorově úspornou trubkou, 2 x 3 ½" sítkový ventil InFino , připevňovací sada	odtoková sada s prostorově úspornou trubkou, 2 x 3 ½" sítkový ventil InFino , připevňovací sada	odtoková sada s prostorově úspornou trubkou, 3 ½" sítkový ventil InFino , připevňovací sada	odtoková sada s prostorově úspornou trubkou, 3 ½" sítkový ventil InFino , připevňovací sada

Volitelné příslušenství

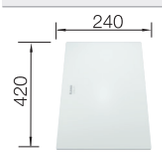

krájecí deska, satinované bezpečnostní sklo, bílé

225333



nerezová miska

219649



sklopná mřížka

238482

BLANCO UNIT s BLANCO CLARON-IF



BLANCO drink.filter EVOL-S Pro

viz. strana 312



BLANCO SOLON-IF

viz. strana 407

Přesné rozměry a nákresy s detaily výřezu najdete na internetu na **www.blanco.com**.
Informace o nařízení (EG) 1907/2006 (REACH) naleznete v servisní kapitole.

BLANCO ZEROX 500-U Dark Steel

Nerez



- Výrazný pravoúhlý nerezový dřez s elegantním tmavě šedým povrchem
- Povrch příjemně teplý na dotek díky kvalitní nerezové oceli bez povrchové úpravy
- Harmonická kombinace povrchů: montážní hrana, přepad a odtokový ventil vytvářejí stylové akcenty v broušeném nerezu
- Všestranné možnosti kombinování s mnoha barvami a materiály
- Snadno čistitelný povrch: bezproblémové odstranění otisků prstů a nečistot
- Vysoce kvalitní výbava s odtokovým systémem InFino – elegantní, obzvlášť snadný na údržbu

600 mm
Rozměr skříňky

Spodní montáž pod pracovní desku

		V dodávce	
	Dark Steel	bez excentru	526243

V dodávce — **Manuální InFino bez excentrického ovládání**

odtoková sada s prostorově úspornou trubkou, sítkový ventil InFino 3 ½", připevňovací sada

Technický výkres — R0

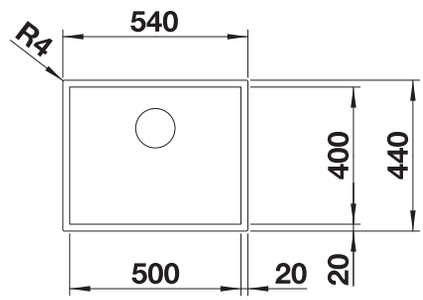

Hloubka dřezu 175 mm

Upozornění: dostupné rovněž v provedení pro zabudování do roviny.

* Upozornění k rozsahu dodávky:
pro modely pro spodní montáž bez plochy pro baterii je vpřípadě použití ovládání výpusti dřezu s táhlem nutná sada pro dovybavení táhlem.
Doporučujeme: položka č. 232459

Volitelné příslušenství



krájecí deska z ořechového dřeva, nerezová rukojeť

223074

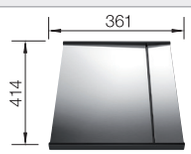

vkládatelný odkap z nerezu

223067



sklopná mřížka

238482

BLANCO UNIT s BLANCO ZEROX 500-U Dark Steel



BLANCOCULINA-S II

viz. strana 326



BLANCO SOLON-IF

viz. strana 407

Přesné rozměry a nákresy s detaily výřezu najdete na internetu na **www.blanco.com**.
Informace o nařízení (EG) 1907/2006 (REACH) naleznete v servisní kapitole.

BLANCO ZEROX 500-U Durinox

Nerez



- Design s nulovým rádiem s markantní pravoúhlou geometrií dřezu
- Sametově matný vzhled s homogenní povrchovou strukturou příjemně teplou na omak
- Extrémně odolný proti poškrábání
- S krytým přepadem C-overflow, s povrchem Durinox
- Odtokový systém InFino – elegantně zabudovaný, s obzvlášť snadnou údržbou
- Spousta možných kombinací, optimálně řešené příslušenství

600 mm
Rozměr skříňky

Spodní montáž pod pracovní desku

		V dodávce	
	Durinox	bez excentru	521559

V dodávce

Manuální InFino bez excentrického ovládání

odtoková sada s prostorově úspornou trubkou, sítkový ventil InFino 3 ½", připevňovací sada

Technický výkres

R0

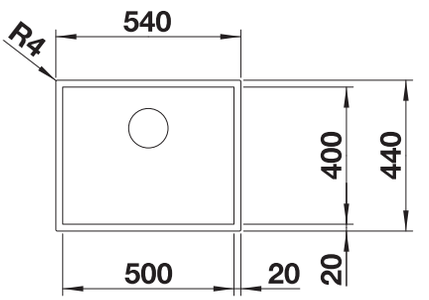

Hloubka dřezu 175 mm

Upozornění: dostupné rovněž v provedení pro zabudování do roviny.

* Upozornění k rozsahu dodávky:
pro modely pro spodní montáž je v případě použití ovládání výpusti dřezu s táhlem nutná sada pro dovybavení táhlem.
Doporučujeme: položka č. 232459

Pro instalaci kuchyňské baterie, ovládání výpusti dřezu nebo dávkovače mycího prostředku do laminovaných pracovních desek je nutná pružná těsnicí páska.

Volitelné příslušenství

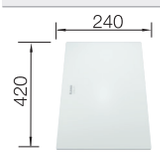

krájecí deska, satinované bezpečnostní sklo, bílé

225333

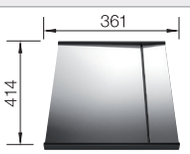

vkládatelný odkap z nerezu

223067

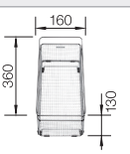

víceúčelový nerezový koš

223297

BLANCO UNIT s BLANCO ZEROX 500-U Durinox



BLANCO LINEE-S

viz. strana 329



BLANCO SOLON-IF

viz. strana 407

Přesné rozměry a nákresy s detaily výřezu najdete na internetu na **www.blanco.com**.
Informace o nařízení (EG) 1907/2006 (REACH) naleznete v servisní kapitole.

BLANCO ZEROX 500-IF Dark Steel

Nerez



- Výrazný pravoúhlý nerezový dřez s elegantním tmavě šedým povrchem
- Povrch příjemně teplý na dotek díky kvalitní nerezové oceli bez povrchové úpravy
- Harmonická kombinace povrchů: montážní hrana, přepad a odtokový ventil vytvářejí stylové akcenty v broušeném nerezu
- Všestranné možnosti kombinování s mnoha barvami a materiály
- Snadno čistitelný povrch: bezproblémové odstranění otisků prstů a nečistot
- Vysoce kvalitní výbava s odtokovým systémem InFino – elegantní, obzvlášť snadný na údržbu

600 mm
Rozměr skříňky

IF- s plochým okrajem

		V dodávce	
	Dark Steel	bez excentru	526245

V dodávce — **Manuální InFino bez excentrického ovládání**

odtoková sada* s prostorově úspornou trubkou, sítkový ventil InFino 3 ½", připevňovací sada

Technický výkres — R0

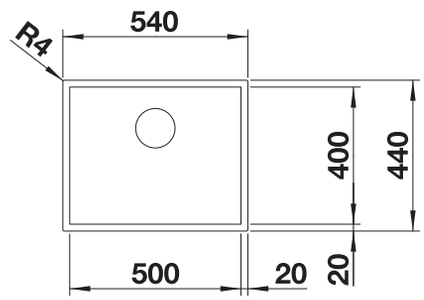

Hloubka dřezu 175 mm

Upozornění: dostupné rovněž v provedení pro spodní montáž.

* Upozornění k rozsahu dodávky:
pro modely IF bez plochy pro baterii je v případě použití ovládání výpusti dřezu nutná sada pro dovybavení táhlem.
Doporučujeme: položka č. 232459

Volitelné příslušenství



krájecí deska z ořechového dřeva, nerezová rukojeť

223074

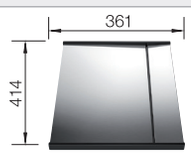

vkládatelný odkap z nerezu

223067

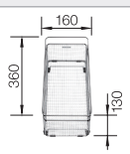

víceúčelový nerezový koš

223297

BLANCO UNIT s BLANCO ZEROX 500-IF Dark Steel



BLANCOCULINA-S II

viz. strana 326



BLANCO SOLON-IF

viz. strana 407

Přesné rozměry a nákresy s detaily výřezu najdete na internetu na **www.blanco.com**.
Informace o nařízení (EG) 1907/2006 (REACH) naleznete v servisní kapitole.

BLANCO ZEROX 500-IF Durinox

Nerez



- Design s nulovým rádiem s markantní pravoúhlou geometrií dřezu
- Sametově matný vzhled s homogenní povrchovou strukturou příjemně teplou na omak
- Extrémně odolný proti poškrábání
- S krytým přepadem C-overflow, s povrchem Durinox
- Odtokový systém InFino – elegantně zabudovaný, s obzvlášť snadnou údržbou
- Spousta možných kombinací, optimálně řešené příslušenství

600 mm
Rozměr skříňky

IF- s plochým okrajem

		V dodávce	
	Durinox	bez excentru	523098

V dodávce — **Manuální InFino bez excentrického ovládání**

odtoková sada* s prostorově úspornou trubkou, sítkový ventil InFino 3 ½", připevňovací sada

Technický výkres — R0

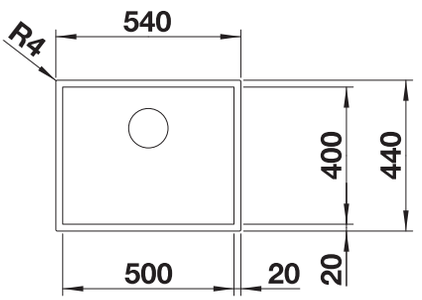

Hloubka dřezu 175 mm

Upozornění: dostupné rovněž v provedení pro spodní montáž.

* Upozornění k rozsahu dodávky:
pro modely IF bez plochy pro baterii je v případě použití ovládání výpusti dřezu nutná sada pro dovybavení táhlem.
Doporučujeme: položka č. 232459

Upozornění: Pro instalaci kuchyňské baterie, ovládání výpusti dřezu nebo dávkovače mycího prostředku do laminovaných pracovních desek je nutná pružná těsnicí páska.

Volitelné příslušenství



krájecí deska z ořechového dřeva, nerezová rukojeť

223074

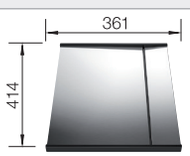

vkládatelný odkap z nerezu

223067

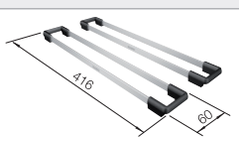

dva pojezdy TOP

235906

BLANCO UNIT s BLANCO ZEROX 500-IF Durinox



BLANCO LINEE-S

viz. strana 329



BLANCO SOLON-IF

viz. strana 407

Přesné rozměry a nákresy s detaily výřezu najdete na internetu na **www.blanco.com**.
Informace o nařízení (EG) 1907/2006 (REACH) naleznete v servisní kapitole.

BLANCO ZEROX-U

Nerez



- Design s nulovým rádiem s markantní pravoúhlou geometrií dřezu
- Bohatý sortiment umožňuje různé individuální kombinace
- Odtokový systém InFino – elegantně zabudovaný, obzvlášť snadný na údržbu
- Spousta variant kombinací, optimálně řešené příslušenství

Rozměr skříňky mm	600	600	600	600
BLANCO ZEROX-U	**340/180-U**	**340/180-U**	**550-U**	**500-U**
Spodní montáž pod pracovní desku				
	Dřez vpravo	Dřez vlevo		
hedvábný lesk	521614	521613	521591	521589
Hloubka dřezu	175/130 mm	175/130 mm	175 mm	175 mm
Rádius dřezu R0	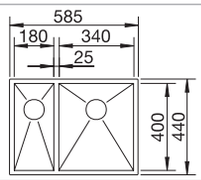	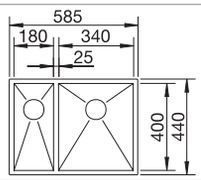	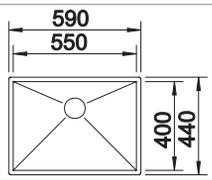	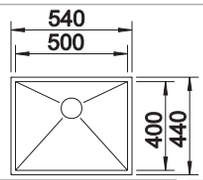
V dodávce				**Manuální InFino bez excentrického ovládání**
Upozornění: dostupné rovněž v provedení pro zabudování do roviny. * Upozornění k rozsahu dodávky: pro modely pro spodní montáž bez plochy pro baterii je v případě použití ovládání výpusti dřezu s táhlem nutná sada pro dovybavení táhlem. Doporučujeme: položka č. 232459	odtoková* sada s prostorově úspornou trubkou, sítkový ventil InFino 2 x 3 ½", připevňovací sada	odtoková* sada s prostorově úspornou trubkou, sítkový ventil InFino 2 x 3 ½", připevňovací sada	odtoková sada* s prostorově úspornou trubkou, sítkový ventil InFino 3 ½", připevňovací sada	odtoková sada* s prostorově úspornou trubkou, sítkový ventil InFino 3 ½", připevňovací sada

Volitelné příslušenství



krájecí deska z ořechového dřeva, nerezová rukojeť

223074



nerezová miska

219649

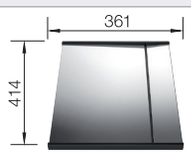

vkládatelný odkap z nerezu

223067

BLANCO UNIT s BLANCO ZEROX-U



BLANCO LINEE-S

viz. strana 329



BLANCO SOLON-IF

viz. strana 407

Přesné rozměry a nákresy s detaily výřezu najdete na internetu na **www.blanco.com**.
Informace o nařízení (EG) 1907/2006 (REACH) naleznete v servisní kapitole.

BLANCO ZEROX 500-IF

Nerez



- Design s nulovým rádiem s markantní pravoúhlou geometrií dřezu
- Bohatý sortiment umožňuje různé individuální kombinace
- Plochý IF okraj
- Odtokový systém InFino – elegantně zabudovaný, s obzvlášť snadnou údržbou
- Spousta možných kombinací, optimálně řešené příslušenství

600 mm
Rozměr skříňky

IF- s plochým okrajem

		V dodávce	
	hedvábný lesk	bez excentru	521588

V dodávce

Manuální InFino bez excentrického ovládání

odtoková sada* s prostorově úspornou trubkou, sítkový ventil InFino 3 ½", připevňovací sada

Technický výkres

R0

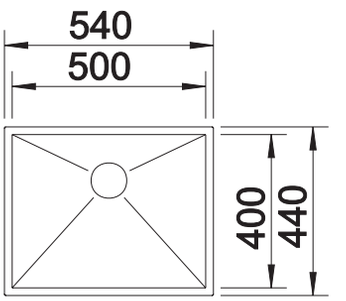

Hloubka dřezu 175 mm

Upozornění: dostupné rovněž v provedení pro spodní montáž.

* Upozornění k rozsahu dodávky:
pro modely IF bez plochy pro baterii je v případě použití ovládání výpusti dřezu s táhlem nutná sada pro dovybavení táhlem.
Doporučujeme: položka č. 232459

Volitelné příslušenství

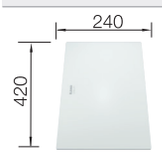

krájecí deska, satinované bezpečnostní sklo, bílé

225333

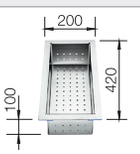

nerezová miska

219649



sklopná mřížka

238482

BLANCO UNIT s BLANCO ZEROX 500-IF



BLANCO LINEE-S

viz. strana 329



BLANCO SELECT II 60/3

viz. strana 394

Přesné rozměry a nákresy s detaily výřezu najdete na internetu na **www.blanco.com**.
Informace o nařízení (EG) 1907/2006 (REACH) naleznete v servisní kapitole.

BLANCO ANDANO-U

Nerez



- Vyvážená kompozice vzhledu a funkčnosti
- Celkový moderní dojem díky harmonické souhře poloměrů zaoblení v rozích a u dna a hedvábně lesklého povrchu
- Vysoce kvalitní výbava se skrytým přepadem C-overflow a odtokovým systémem InFino – elegantně zabudovaným, se snadnou údržbou
- Velký objem dřezu a maximálně využitelná plocha dna
- Elegantní IF-plochý okraj pro zabudování shora nebo do roviny
- Možnost dokoupení elegantního příslušenství

reddot design award winner 2012

Rozměr skříňky mm	600	600	600
BLANCO ANDANO-U	**340/180-U**	**340/180-U**	**500-U**
Spodní montáž pod pracovní desku	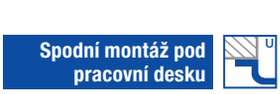		
	Dřez vpravo	Dřez vlevo	
hedvábný lesk	522977	522979	522967
Hloubka dřezu	190/130 mm	190/130 mm	190 mm
Rádius dřezu R22	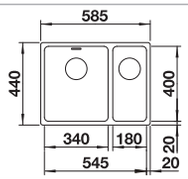	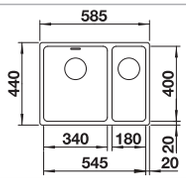	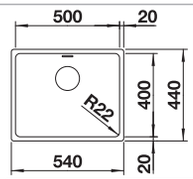
V dodávce			**Manuální InFino bez excentrického ovládání**
Poznamenejte si informace o výřezu pro příslušný způsob zabudování.	odtoková sada s prostorově úspornou trubkou, 2 x 3 ½" sítkový ventil InFino, připevňovací sada	odtoková sada s prostorově úspornou trubkou, 2 x 3 ½" sítkový ventil InFino, připevňovací sada	odtoková sada s prostorově úspornou trubkou, 3 ½" sítkový ventil InFino, připevňovací sada

Volitelné příslušenství

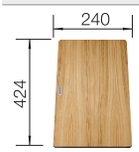

kompozitní krájecí deska jasan

230700



Multifunkční nerezová miska

227692

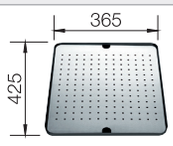

odkapávací vana z kvalitního plastu s nerezovou vložkou

513485

BLANCO UNIT s BLANCO ANDANO-U



BLANCO SONEA-S Flexo

viz. strana 333



BLANCO FLEXON II 60/3

viz. strana 398

Přesné rozměry a nákresy s detaily výřezu najdete na internetu na **www.blanco.com**.
Informace o nařízení (EG) 1907/2006 (REACH) naleznete v servisní kapitole.

BLANCO ANDANO-IF/A

Nerez



- Vyvážená kompozice vzhledu a funkčnosti
- Moderní půvab souhry poloměrů zaoblení a plochy v hedvábném lesku
- Elegantně navržená integrovaná plocha v zadní části dřezu pro montáž baterie, jeden výřez v pracovní desce
- Odtokový systém InFino - elegantně integrován, s obzvlášť snadnou údržbou
- Velký objem dřezu a maximálně využitá odkapní plocha
- Volitelné elegantní příslušenství k dispozici

reddot design award winner 2012

Rozměr skříňky mm	600	600
BLANCO ANDANO-IF/A	**340/180-IF/A**	**500-IF/A**
IF- s plochým okrajem		
	Dřez vpravo	
hedvábný lesk	525247	525245
Hloubka dřezu	190/130 mm	190 mm
Rádius dřezu R22	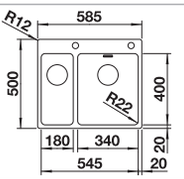	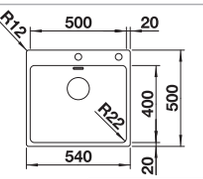

V dodávce		**InFino s excentrickým ovládáním**
Další dodatečný otvor je možný. Dodatečný otvor musí provést odborná firma.	odtoková sada s trubkou pro úsporu místa, 2 x 3 ½" sítkový ventil InFino s excentrickým ovládáním výpusti (Push Control), připevňovací sada (těsnění není součástí dodávky)	odtoková sada s trubkou pro úsporu místa, 3 ½" sítkový ventil InFino s excentrickým ovládáním výpusti (Push Control), připevňovací sada (těsnění není součástí dodávky)

Volitelné příslušenství



kompozitní krájecí deska jasan

230700

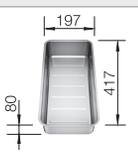

Multifunkční nerezová miska

227692

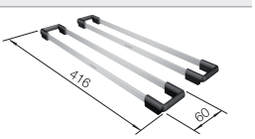

dva pojezdy TOP

235906

BLANCO UNIT s BLANCO ANDANO-IF/A



BLANCO SONEA-S Flexo

viz. strana 333



BLANCO FLEXON II 60/3

viz. strana 398

Přesné rozměry a nákresy s detaily výřezu najdete na internetu na **www.blanco.com**.
Informace o nařízení (EG) 1907/2006 (REACH) naleznete v servisní kapitole.

BLANCO ANDANO-IF

Nerez



- Vyvážená kompozice vzhledu a funkčnosti
- Celkový moderní dojem díky harmonické souhře poloměrů zaoblení v rozích a u dna a hedvábně lesklého povrchu
- Vysoce kvalitní výbava se skrytým přepadem C-overflow a odtokovým systémem InFino – elegantně zabudovaným, snadným na údržbu
- Velký objem dřezu a maximálně využitelná plocha dna
- Elegantní IF-plochý okraj pro zabudování shora nebo do roviny
- Možnost dokoupení elegantního příslušenství

reddot design award winner 2012

Rozměr skříňky mm	600	600	600
BLANCO ANDANO-IF	**340/180-IF**	**340/180-IF**	**500-IF**
IF- s plochým okrajem			
	Dřez vpravo	Dřez vlevo	
hedvábný lesk	522973	522975	522965
Hloubka dřezu	190/130 mm	190/130 mm	190 mm
Rádius dřezu R22	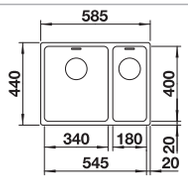	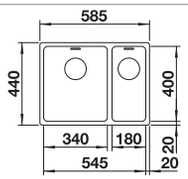	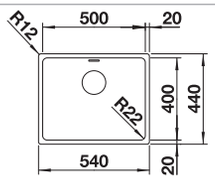
	Při instalaci kuchyňské směšovací baterie, ovládání výpusti dřezu nebo dávkovače mycího prostředku do laminovaných desek je nutná pružná těsnicí páska	Při instalaci kuchyňské směšovací baterie, ovládání výpusti dřezu nebo dávkovače mycího prostředku do laminovaných desek je nutná pružná těsnicí páska	Při instalaci kuchyňské směšovací baterie, ovládání výpusti dřezu nebo dávkovače mycího prostředku do laminovaných desek je nutná pružná těsnicí páska Odtokové propojení pro dva dřezy objednejte samostatně.
V dodávce			**Manuální InFino bez excentrického ovládání**
	odtoková sada s prostorově úspornou trubkou, 2 x 3 ½" sítkový ventil InFino, sada upevňovacích prvků	odtoková sada s prostorově úspornou trubkou, 2 x 3 ½" sítkový ventil InFino, sada upevňovacích prvků	odtoková sada s prostorově úspornou trubkou, 3 ½" sítkový ventil InFino, sada upevňovacích prvků

Volitelné příslušenství

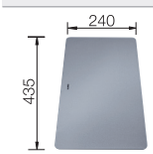

krájecí deska z bezpečnostního skla

227697



Multifunkční nerezová miska

227692

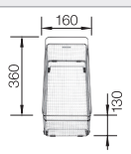

víceúčelový nerezový koš

223297

BLANCO UNIT s BLANCO ANDANO-IF



BLANCO SONEA-S Flexo

viz. strana 333



BLANCO FLEXON II 60/3

viz. strana 398

Přesné rozměry a nákresy s detaily výřezu najdete na internetu na **www.blanco.com**.
Informace o nařízení (EG) 1907/2006 (REACH) naleznete v servisní kapitole.

BLANCO LEMIS 6-IF

Nerez



- Moderní, čistý design
- Obzvlášť prostorný, ergonomický dřez
- Průběžná lišta pro baterii poskytuje dostatek prostoru pro kuchyňskou baterii a další ovládací prvky
- Elegantní IF-plochý okraj pro zabudování do roviny nebo shora
- 3 ½" sítkový ventil
- S excentrickým ovládáním výpusti

600 mm
Rozměr skříňky

IF- s plochým okrajem

		V dodávce	
	kartáčovaný	s excentrickým ovládáním	525109
		bez excentru	525108

V dodávce

odtoková sada s prostorově úspornou trubkou, 3 ½" sítkový ventil s excentrickým ovládáním výpusti (otočné ovládání chrom)

nebo

odtoková sada s prostorově úspornou trubkou, 3 ½" sítkový ventil

Technický výkres

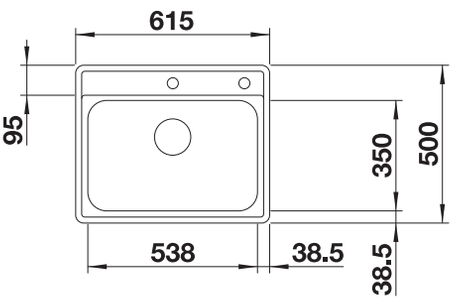

Hloubka dřezu 205 mm

Volitelné příslušenství

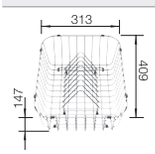

koš na nádobí s držákem talířů (vyjímatelný)

507829

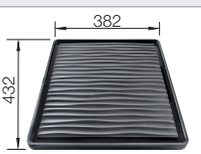

Odkapávací plocha

230734

BLANCO UNIT s BLANCO LEMIS 6-IF



BLANCO KANO-S

viz. strana 358



BLANCO FWD Medium

viz. strana 391

Přesné rozměry a nákresy s detaily výřezu najdete na internetu na **www.blanco.com**.
Informace o nařízení (EG) 1907/2006 (REACH) naleznete v servisní kapitole.

BLANCO LANTOS 6-IF

Nerez



- 3 ½" ventily
- S excentrickým ovládáním výpusti
- S mimořadně plochým okrajem IF

600 mm
Rozměr skříňky

IF- s plochým okrajem

		V dodávce	Dřez oboustranný
	kartáčovaný	s excentrem a miskou	516676

V dodávce



nerezová miska

děrovaná nerezová miska, odtoková a přepadová sada s prostorově úspornou trubkou, 2 x 3 ½" ventily, excentrické ovládání hlavní výpusti (otočné ovládání chrom)

Technický výkres

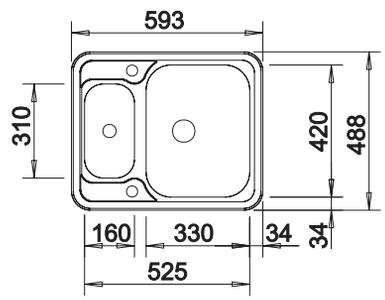

Hloubka dřezu 160/130 mm

Volitelné příslušenství

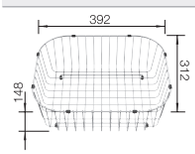

koš na nádobí, nerez

220573

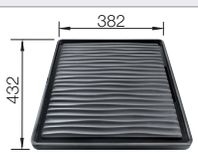

Odkapávací plocha

230734

BLANCO UNIT s BLANCO LANTOS 6-IF



BLANCO KANO-S

viz. strana 358



BLANCO SELECT II 60/3

viz. strana 394

BLANCO SOLIS-U

Nerez



- Harmonická souhra funkčních a optických prvků
- Vysoce kvalitní výbava se skrytým přepadem C-overflow a odtokovým systémem InFino – elegantně zabudované, obzvlášť snadné na údržbu
- Vyhovující objem dřezu a povrch dna navržený pro praktické využití
- Možnost dokoupení volitelného funkčního příslušenství

Rozměr skříňky mm	600	600	600
BLANCO SOLIS-U	**340/180-U**	**340/180-U**	**500-U**
Spodní montáž pod pracovní desku			
	Dřez vpravo	Dřez vlevo	
kartáčovaný	526128	526129	526122
Hloubka dřezu	185/125 mm	185/125 mm	185 mm
Rádius dřezu R42	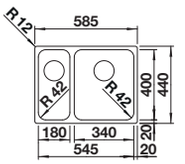	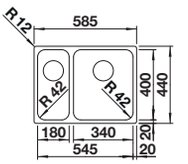	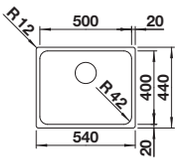

Upozornění: Odtokové propojení pro dva dřezy objednávejte samostatně.

V dodávce			**Manuální InFino bez excentrického ovládání**
	odtoková sada s prostorově úspornou trubkou, sítkový ventil InFino 2 x 3 ½", připevňovací sada	odtoková sada s prostorově úspornou trubkou, sítkový ventil InFino 2 x 3 ½", připevňovací sada	odtoková sada s prostorově úspornou trubkou, sítkový ventil InFino 3 ½", připevňovací sada

Volitelné příslušenství



krájecí deska bambus

239449



sklopná mřížka

238482

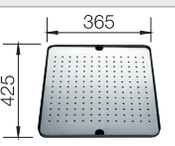

odkapávací vana z kvalitního plastu s nerezovou vložkou

513485

BLANCO UNIT s BLANCO SOLIS-U



BLANCO CANDOR-S

viz. strana 354



BLANCO FLEXON II 60/3

viz. strana 398

Přesné rozměry a nákresy s detaily výřezu najdete na internetu na **www.blanco.com**.
Informace o nařízení (EG) 1907/2006 (REACH) naleznete v servisní kapitole.

BLANCO SOLIS-IF/A

Nerez



- Harmonická souhra funkčních a optických prvků
- Vysoce kvalitní výbava v podobě skrytého přepadu C-overflow a odtokového systému InFino s plochým a intuitivním excentrickým ovládáním výpusti PuschContro
- Vyhovující objem dřezu a povrch dna navržený pro praktické využití
- Elegantní IF plochý okraj pro montáž do roviny a horní montáž
- Možnost dokoupení volitelného funkčního příslušenství

Rozměr skříňky mm	600	600
BLANCO SOLIS-IF/A	**340/180-IF/A**	**500-IF/A**
IF- s plochým okrajem		
	Dřez vpravo	
kartáčovaný	526132	526124
Hloubka dřezu	185/125 mm	185 mm
Rádius dřezu R42	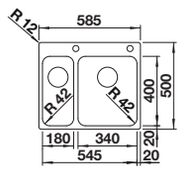	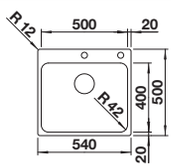
V dodávce		**InFino s excentrickým ovládáním**
Je možné vyvrtat další otvor. Dodatečný otvor musí provést odborná firma.	odtoková sada s prostorově úspornou trubkou, sítkový ventil InFino 2 x 3 ½" s excentrickým ovládáním výpusti (PushControl), připevňovací sada	odtoková sada s prostorově úspornou trubkou, sítkový ventil InFino 3 ½" s excentrickým ovládáním výpusti (PushControl), připevňovací sada

Volitelné příslušenství



krájecí deska bambus

239449

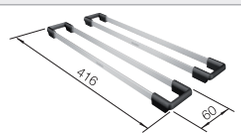

dva pojezdy TOP

235906

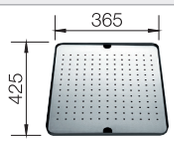

odkapávací vana z kvalitního plastu s nerezovou vložkou

513485

BLANCO UNIT s BLANCO SOLIS-IF/A



BLANCO CANDOR-S

viz. strana 354



BLANCO FLEXON II 60/3

viz. strana 398

Přesné rozměry a nákresy s detaily výřezu najdete na internetu na **www.blanco.com**.
Informace o nařízení (EG) 1907/2006 (REACH) naleznete v servisní kapitole.

BLANCO SOLIS-IF

Nerez



- Harmonická souhra funkčních a optických prvků
- Vysoce kvalitní výbava se skrytým přepadem C-overflow a odtokovým systémem InFino – elegantně zabudované, obzvlášť snadné na údržbu
- Vyhovující objem dřezu a povrch dna navržený pro praktické využití
- Elegantní IF plochý okraj pro montáž do roviny a horní montáž
- Možnost dokoupení volitelného funkčního příslušenství

Rozměr skříňky mm	**600**	**600**	**600**
BLANCO SOLIS-IF	**340/180-IF**	**340/180-IF**	**500-IF**
IF- s plochým okrajem			
	Dřez vpravo	Dřez vlevo	
kartáčovaný	526130	526131	526123
Hloubka dřezu	185/125 mm	185/125 mm	185 mm
Rádius dřezu R42	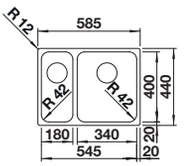	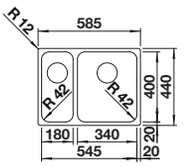	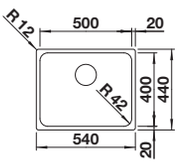
V dodávce			**Manuální InFino bez excentrického ovládání**
Upozornění: Pro instalaci kuchyňské baterie, ovládání výpusti dřezu nebo dávkovače mycího prostředku do laminovaných pracovních desek je nutná pružná těsnicí páska. Odtokové propojení pro dva dřezy objednávejte samostatně.	odtoková sada s prostorově úspornou trubkou, sítkový ventil InFino 2 x 3 ½", připevňovací sada	odtoková sada s prostorově úspornou trubkou, sítkový ventil InFino 2 x 3 ½", připevňovací sada	odtoková sada s prostorově úspornou trubkou, sítkový ventil InFino 3 ½", připevňovací sada

Volitelné příslušenství



krájecí deska bambus

239449



sklopná mřížka

238482

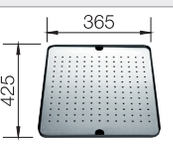

odkapávací vana z kvalitního plastu s nerezovou vložkou

513485

BLANCO UNIT s BLANCO SOLIS-IF



BLANCO CANDOR-S

viz. strana 354



BLANCO FLEXON II 60/3

viz. strana 398

Přesné rozměry a nákresy s detaily výřezu najdete na internetu na **www.blanco.com**.
Informace o nařízení (EG) 1907/2006 (REACH) naleznete v servisní kapitole.

BLANCO SUPRA 500-U

Nerez



- Všestranný program s četnými možnostmi kombinací
- Možnost dokoupení praktického příslušenství

600 mm
Rozměr skříňky

Spodní montáž pod pracovní desku

		V dodávce	
	kartáčovaný	bez excentru	518205

V dodávce

odtoková sada s prostorově úspornou trubkou, 3 ½" sítkový ventil, sada upevňovacích prvků

Technický výkres

R60

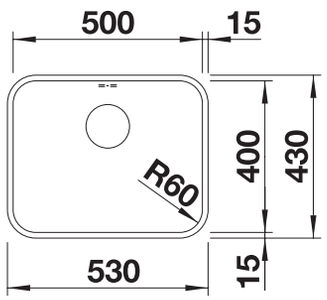

Hloubka dřezu 175 mm

Upozornění: Odtokové propojení pro dva dřezy objednávejte samostatně.

Volitelné příslušenství

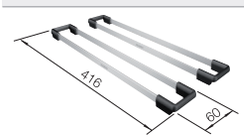

dva pojezdy TOP

235906

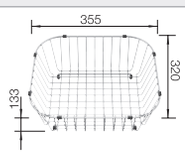

koš na nádobí, nerez

514238

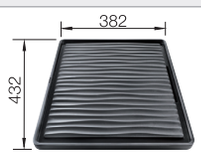

Odkapávací plocha

230734

BLANCO UNIT s BLANCO SUPRA 500-U



BLANCO MIDA-S

viz. strana 360



BLANCO BOTTON Pro 60/3 Automatic

viz. strana 404

BLANCO SUPRA 500-IF/A R12

Nerez



- Mnohotvárný program
- S integrovanou lištou pro baterii v pouze jednom výřezu v pracovní desce
- Elegantní IF-plochý okraj pro zabudování shora nebo do roviny
- Možnost dokoupení praktického příslušenství

600 mm
Rozměr skříňky

IF- s plochým okrajem

		V dodávce	
	kartáčovaný	s excentrickým ovládáním	526355
		bez excentru	526354

V dodávce

Odtoková sada s prostorově úspornou trubkou, 3 ½" sítkový ventil s excentrickým ovládáním výpusti dřezu (táhlo chrom), připevňovací sada

nebo

Odtoková sada s prostorově úspornou trubkou, 3 ½" sítkový ventil, připevňovací sada

Technický výkres

R60

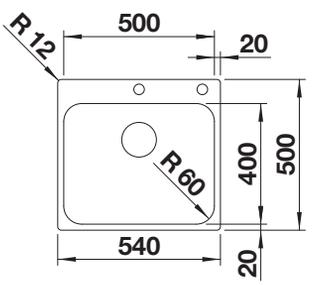

Hloubka dřezu 175 mm

Nelze vyhotovit žádné další otvory.
Při použití dávkovače mycího prostředku musí být ovládání výpusti dřezu nahrazeno dávkovačem mycího prostředku a odtokový systém s ovládáním výpusti dřezu odtokovým systémem bez ovládání výpusti dřezu.
Kontaktujte nás prosím, rádi vám pomůžeme.
Čísla výrobků odtokového systému bez ovládání výpusti dřezu obdržíte na požádání.

Volitelné příslušenství

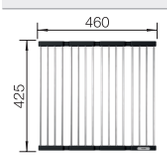

sklopná mřížka

238482

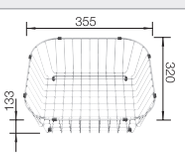

koš na nádobí, nerez

514238

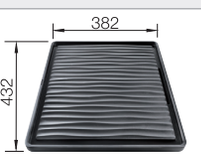

Odkapávací plocha

230734

BLANCO UNIT s BLANCO SUPRA 500-IF/A R12



BLANCO MIDA-S

viz. strana 360



BLANCO SOLON-IF

viz. strana 407

Přesné rozměry a nákresy s detaily výřezu najdete na internetu na **www.blanco.com**.
Informace o nařízení (EG) 1907/2006 (REACH) naleznete v servisní kapitole.

BLANCO SUPRA 500-IF R12

Nerez



- Mnohotvárný program
- Elegantní IF-plochý okraj pro zabudování shora nebo do roviny
- Možnost dokoupení praktického příslušenství

600 mm
Rozměr skříňky

IF- s plochým okrajem

		V dodávce	
	kartáčovaný	bez excentru	526351

V dodávce

Odtoková sada s prostorově úspornou trubkou, 3 ½" sítkový ventil, připevňovací sada

Technický výkres

R60

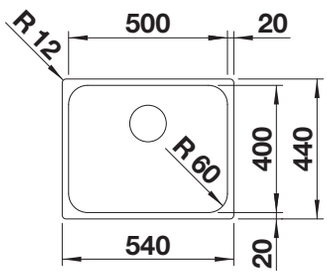

Hloubka dřezu 175 mm

Pro montáž kuchyňské baterie, excentrického ovládání výpusti nebo dávkovače saponátu do laminovaných desek naleznete na straně 338 pružnou těsnicí pásku.
Údaje o výřezu najdete na adrese: www.blanco.de/ausschnittdaten

Volitelné příslušenství

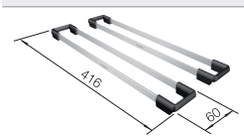

dva pojezdy TOP

235906

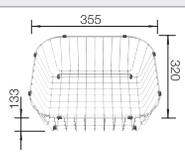

koš na nádobí, nerez

514238

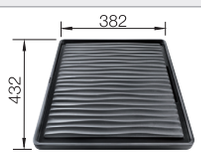

Odkapávací plocha

230734

BLANCO UNIT s BLANCO SUPRA 500-IF R12



BLANCO MIDA-S

viz. strana 360



BLANCO SOLON-IF

viz. strana 407

BLANCODANA 6

Nerez



- Velkorysý, komfortní jednodřez
- Praktická plocha pro montáž baterie
- Atraktivní, moderní design
- 3 ½" sítkový ventil

600 mm
Rozměr skříňky

Horní montáž

		V dodávce	
	přírodní lesk	bez excentru	525323

V dodávce

odtoková sada s prostorově úspornou trubkou, 3 ½" sítkový ventil

Technický výkres

R80

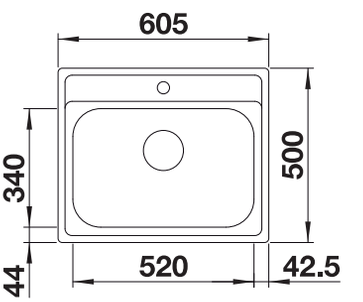

Hloubka dřezu 158 mm

Volitelné příslušenství

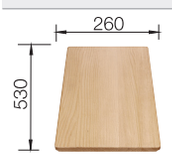

krájecí deska z masivního buku

218313

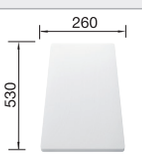

krájecí deska z vysoce kvalitního plastu, bílá

217611

BLANCO UNIT s BLANCODANA 6



BLANCO MIDA-S

viz. strana 360



BLANCO SOLON-IF

viz. strana 407

Přesné rozměry a nákresy s detaily výřezu najdete na internetu na **www.blanco.com**.
Informace o nařízení (EG) 1907/2006 (REACH) naleznete v servisní kapitole.

BLANCO CLARON 450-U

Nerez



- Elegantní čistý design dřezu bez viditelného reliéfu dna
- Výrazný rádius 10 mm pro lepší design
- Optimální využití objemu dřezů díky jejich mimořádné hloubce a výrazným, malým poloměrům zaoblení
- Plochý IF okraj
- Odtokový systém InFino – elegantně zabudovaný, se snadnou údržbou

500 mm
Rozměr skříňky

Spodní montáž pod pracovní desku

		V dodávce	
	hedvábný lesk	bez excentru	521575

V dodávce — **Manuální InFino bez excentrického ovládání**

odtoková sada s prostorově úspornou trubkou, 3 ½'' sítkový ventil InFino , připevňovací sada

Technický výkres — R10

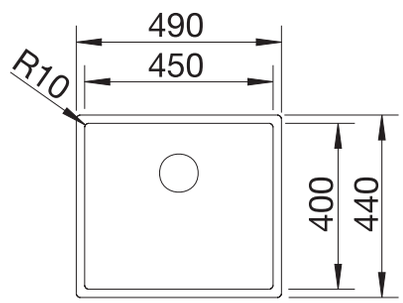

Hloubka dřezu 190 mm

Upozornění: Odtokové propojení pro dva dřezy objednávejte samostatně.

Volitelné příslušenství



krájecí deska z ořechového dřeva, nerezová rukojeť

223074



nerezová miska

219649

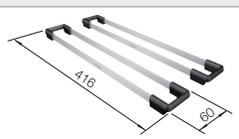

dva pojezdy TOP

235906

BLANCO UNIT s BLANCO CLARON 450-U



BLANCO drink.filter EVOL-S Pro

viz. strana 312



BLANCO SELECT II 50/2

viz. strana 397

Přesné rozměry a nákresy s detaily výřezu najdete na internetu na **www.blanco.com**.
Informace o nařízení (EG) 1907/2006 (REACH) naleznete v servisní kapitole.

BLANCO CLARON 450-IF

Nerez



- Elegantní čistý design dřezu bez viditelného reliéfu dna
- Výrazný rádius 10 mm pro lepší design
- Optimální využití objemu dřezů díky jejich mimořádné hloubce a výrazným, malým poloměrům zaoblení
- Plochý IF okraj
- Odtokový systém InFino – elegantně zabudovaný, se snadnou údržbou

500 mm
Rozměr skříňky

IF- s plochým okrajem

		V dodávce	
	hedvábný lesk	bez excentru	521574

V dodávce

Manuální InFino bez excentrického ovládání

odtoková sada s prostorově úspornou trubkou, 3 ½'' sítkový ventil InFino , připevňovací sada

Technický výkres

R10

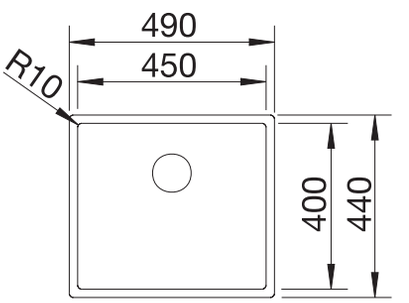

Hloubka dřezu 190 mm

Upozornění: Pro instalaci kuchyňské baterie, ovládání výpusti dřezu nebo dávkovače mycího prostředku do laminovaných pracovních desek je nutná pružná těsnicí páska

Odtokové propojení pro dva dřezy objednávejte samostatně.

Volitelné příslušenství



krájecí deska z ořechového dřeva, nerezová rukojeť

223074



nerezová miska

219649

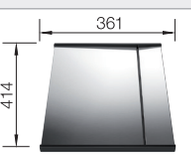

vkládatelný odkap z nerezu

223067

BLANCO UNIT s BLANCO CLARON 450-IF



BLANCO drink.filter EVOL-S Pro

viz. strana 312



BLANCO SELECT II 50/2

viz. strana 397

Přesné rozměry a nákresy s detaily výřezu najdete na internetu na **www.blanco.com**.
Informace o nařízení (EG) 1907/2006 (REACH) naleznete v servisní kapitole.

BLANCO ANDANO 450-U

Nerez



- Vyvážená kompozice vzhledu a funkčnosti
- Celkový moderní dojem díky harmonické souhře poloměrů zaoblení v rozích a u dna a hedvábně lesklého povrchu
- Vysoce kvalitní výbava se skrytým přepadem C-overflow a odtokovým systémem InFino – elegantně zabudovaným, se snadnou údržbou
- Velký objem dřezu a maximálně využitelná plocha dna
- Elegantní IF-plochý okraj pro zabudování shora nebo do roviny
- Možnost dokoupení elegantního příslušenství

reddot design award winner 2012

500 mm
Rozměr skříňky

Spodní montáž pod pracovní desku

		V dodávce	
	hedvábný lesk	bez excentru	522963

V dodávce

Manuální InFino bez excentrického ovládání

odtoková sada s prostorově úspornou trubkou, 3 ½'' sítkový ventil InFino, připevňovací sada

Technický výkres

R22

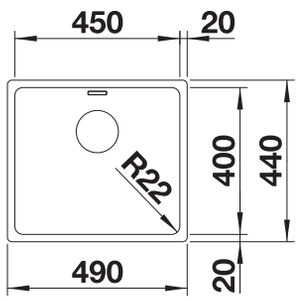

Hloubka dřezu 190 mm
Poznamenejte si informace o výřezu pro příslušný způsob zabudování.

Volitelné příslušenství



kompozitní krájecí deska jasan

230700



Multifunkční nerezová miska

227692



sklopná mřížka

238482

BLANCO UNIT s BLANCO ANDANO 450-U



BLANCO SONEA-S Flexo

viz. strana 333



BLANCO FLEXON II 50/3

viz. strana 399

Přesné rozměry a nákresy s detaily výřezu najdete na internetu na **www.blanco.com**.
Informace o nařízení (EG) 1907/2006 (REACH) naleznete v servisní kapitole.

BLANCO ANDANO 450-IF

Nerez



- Vyvážená kompozice vzhledu a funkčnosti
- Celkový moderní dojem díky harmonické souhře poloměrů zaoblení v rozích a u dna a hedvábně lesklého povrchu
- Vysoce kvalitní výbava se skrytým přepadem C-overflow a odtokovým systémem InFino – elegantně zabudovaným, snadným na údržbu
- Velký objem dřezu a maximálně využitelná plocha dna
- Elegantní IF-plochý okraj pro zabudování shora nebo do roviny
- Možnost dokoupení elegantního příslušenství

reddot design award winner 2012

500 mm
Rozměr skříňky

IF- s plochým okrajem

		V dodávce	
	hedvábný lesk	bez excentru	522961

V dodávce

Manuální InFino bez excentrického ovládání

odtoková sada s prostorově úspornou trubkou, 3 ½'' sítkový ventil InFino, sada upevňovacích prvků

Technický výkres

R22

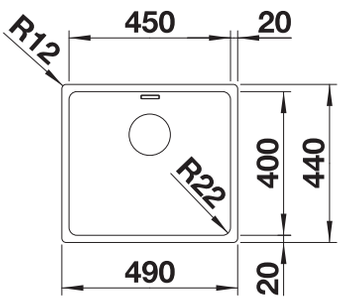

Hloubka dřezu 190 mm

Při instalaci kuchyňské směšovací baterie, ovládání výpusti dřezu nebo dávkovače mycího prostředku do laminovaných desek je nutná pružná těsnicí páska

Odtokové propojení pro dva dřezy objednejte samostatně.

Volitelné příslušenství



kompozitní krájecí deska jasan

230700

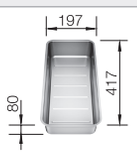

Multifunkční nerezová miska

227692

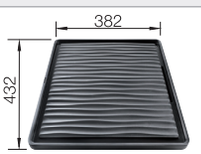

Odkapávací plocha

230734

BLANCO UNIT s BLANCO ANDANO 450-IF



BLANCO SONEA-S Flexo

viz. strana 333



BLANCO FLEXON II 50/3

viz. strana 399

Přesné rozměry a nákresy s detaily výřezu najdete na internetu na **www.blanco.com**.
Informace o nařízení (EG) 1907/2006 (REACH) naleznete v servisní kapitole.

BLANCO SOLIS 450-U

Nerez



- Harmonická souhra funkčních a optických prvků
- Vysoce kvalitní výbava se skrytým přepadem C-overflow a odtokovým systémem InFino – elegantně zabudované, obzvlášť snadné na údržbu
- Vyhovující objem dřezu a povrch dna navržený pro praktické využití
- Možnost dokoupení volitelného funkčního příslušenství

500 mm
Rozměr skříňky

Spodní montáž pod pracovní desku

		V dodávce	
	kartáčovaný	bez excentru, bez příslušenství	526120

V dodávce

Manuální InFino bez excentrického ovládání

odtoková sada s prostorově úspornou trubkou, sítkový ventil InFino 3 ½'', připevňovací sada

Technický výkres

R42

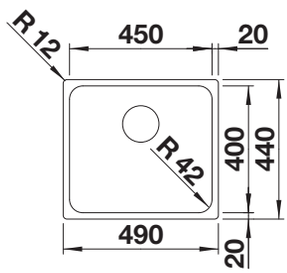

Hloubka dřezu 185 mm

Upozornění: Odtokové propojení pro dva dřezy objednávejte samostatně.

Volitelné příslušenství



krájecí deska bambus

239449

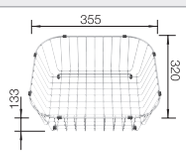

koš na nádobí, nerez

514238

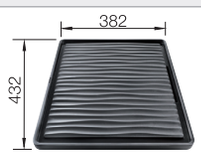

Odkapávací plocha

230734

BLANCO UNIT s BLANCO SOLIS 450-U



BLANCO CANDOR-S

viz. strana 354



BLANCO FLEXON II 50/2

viz. strana 399

Přesné rozměry a nákresy s detaily výřezu najdete na internetu na **www.blanco.com**.
Informace o nařízení (EG) 1907/2006 (REACH) naleznete v servisní kapitole.

BLANCO SOLIS 450-IF

Nerez



- Harmonická souhra funkčních a optických prvků
- Vysoce kvalitní výbava se skrytým přepadem C-overflow a odtokovým systémem InFino – elegantně zabudované, obzvlášť snadné na údržbu
- Vyhovující objem dřezu a povrch dna navržený pro praktické využití
- Elegantní IF plochý okraj pro montáž do roviny a horní montáž
- Možnost dokoupení volitelného funkčního příslušenství

500 mm
Rozměr skříňky

IF- s plochým okrajem

		V dodávce	
	kartáčovaný	bez excentru, bez příslušenství	526121

V dodávce

Manuální InFino bez excentrického ovládání

odtoková sada s prostorově úspornou trubkou, sítkový ventil InFino 3 ½'', připevňovací sada

Technický výkres

R42

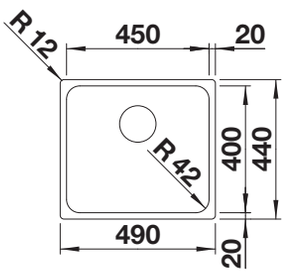

Hloubka dřezu 185 mm

Upozornění: Pro instalaci kuchyňské baterie, ovládání výpusti dřezu nebo dávkovače mycího prostředku do laminovaných pracovních desek je nutná pružná těsnicí páska.

Odtokové propojení pro dva dřezy objednávejte samostatně.

Volitelné příslušenství



krájecí deska bambus

239449

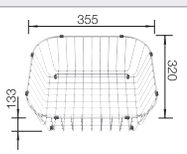

koš na nádobí, nerez

514238

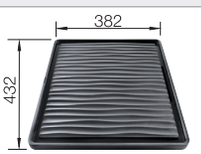

Odkapávací plocha

230734

BLANCO UNIT s BLANCO SOLIS 450-IF



BLANCO CANDOR-S

viz. strana 354



BLANCO FWD Medium

viz. strana 391

Přesné rozměry a nákresy s detaily výřezu najdete na internetu na **www.blanco.com**.
Informace o nařízení (EG) 1907/2006 (REACH) naleznete v servisní kapitole.

BLANCO SUPRA 450-U

Nerez



- Všestranný program s četnými možnostmi kombinací
- Možnost dokoupení praktického příslušenství

500 mm
Rozměr skříňky

Spodní montáž pod pracovní desku

		V dodávce	
	kartáčovaný	bez excentru	518203

V dodávce

odtoková sada s prostorově úspornou trubkou, 3 ½'' sítkový ventil, sada upevňovacích prvků

Technický výkres

R60

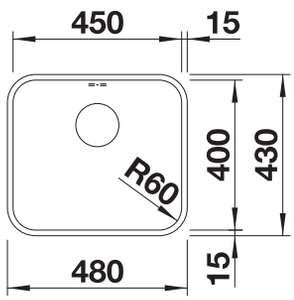

Hloubka dřezu 175 mm

Upozornění: Odtokové propojení pro dva dřezy objednávejte samostatně.

Volitelné příslušenství

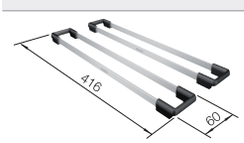

dva pojezdy TOP

235906

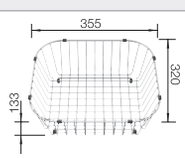

koš na nádobí, nerez

514238

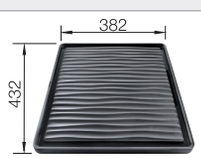

Odkapávací plocha

230734

BLANCO UNIT s BLANCO SUPRA 450-U



BLANCO MIDA-S

viz. strana 360



BLANCO FWD Lite

viz. strana 392

Přesné rozměry a nákresy s detaily výřezu najdete na internetu na **www.blanco.com**.
Informace o nařízení (EG) 1907/2006 (REACH) naleznete v servisní kapitole.

BLANCO CLARON 400-U Durinox

Nerez



- Ryzí, elegantní design s malým zaoblením rohů 10 mm
- Sametově matný vzhled s homogenní povrchovou strukturou příjemnou na omak
- Sofistikovaný povrch: extrémně odolný proti poškrábání
- Se skrytým přepadem C-overflow s povrchem Durinox
- Odtokový systém InFino – elegantně zabudovaný, obzvlášť snadný na údržbu

450 mm
Rozměr skříňky

Spodní montáž pod pracovní desku

		V dodávce	
	Durinox	bez excentru	523385

V dodávce

Manuální InFino bez excentrického ovládání

odtoková sada s prostorově úspornou trubkou, sítkový ventil InFino 3 ½'', připevňovací sada

Technický výkres

R10

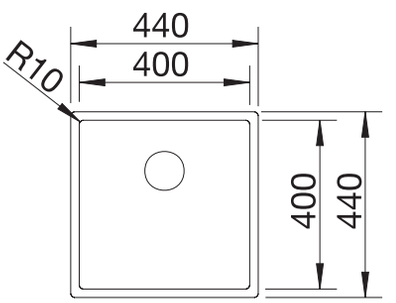

Hloubka dřezu 190 mm

Upozornění: Odtokové propojení pro dva dřezy objednávejte samostatně.

Volitelné příslušenství



krájecí deska z ořechového dřeva, nerezová rukojeť

223074

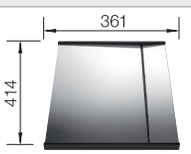

vkládatelný odkap z nerezu

223067



sklopná mřížka

238482

BLANCO UNIT s BLANCO CLARON 400-U Durinox



BLANCO drink.filter EVOL-S Pro

viz. strana 312



BLANCO SELECT II 45/2

viz. strana 397

Přesné rozměry a nákresy s detaily výřezu najdete na internetu na **www.blanco.com**.
Informace o nařízení (EG) 1907/2006 (REACH) naleznete v servisní kapitole.

BLANCO CLARON 400-U

Nerez



- Elegantní čistý design dřezu bez viditelného reliéfu dna
- Výrazný rádius 10 mm pro lepší design
- Optimální využití objemu dřezů díky jejich mimořádné hloubce a výrazným, malým poloměrům zaoblení
- Plochý IF okraj
- Odtokový systém InFino – elegantně zabudovaný, se snadnou údržbou

450 mm
Rozměr skříňky

Spodní montáž pod pracovní desku

		V dodávce	
	hedvábný lesk	bez excentru	521573

V dodávce

Manuální InFino bez excentrického ovládání

odtoková sada s prostorově úspornou trubkou, 3 ½'' sítkový ventil InFino , připevňovací sada

Technický výkres

R10

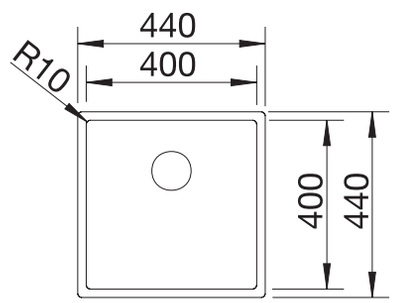

Hloubka dřezu 190 mm

Upozornění: Odtokové propojení pro dva dřezy objednávejte samostatně.

Volitelné příslušenství



krájecí deska z ořechového dřeva, nerezová rukojeť

223074



nerezová miska

219649

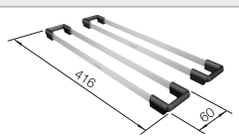

dva pojezdy TOP

235906

BLANCO UNIT s BLANCO CLARON 400-U



BLANCO drink.filter EVOL-S Pro

viz. strana 312



BLANCO SELECT II 45/2

viz. strana 397

Přesné rozměry a nákresy s detaily výřezu najdete na internetu na **www.blanco.com**.
Informace o nařízení (EG) 1907/2006 (REACH) naleznete v servisní kapitole.

BLANCO CLARON 400-IF/A Durinox

Nerez



- Ryzí, elegantní design s malým zaoblením rohů 10 mm
- Sametově matný vzhled s homogenní povrchovou strukturou příjemnou na omak
- Sofistikovaný povrch: extrémně odolný proti poškrábání
- Se skrytým přepadem C-overflow s povrchem Durinox
- Odtokový systém InFino s plochým a intuitivním excentrickým ovládáním výpusti PushControl
- Optimální využití objemu dřezu díky mimořádné hloubce a výrazným malým poloměrům zaoblení
- Jedinečná stabilita baterie díky náročné stabilizační technologii

450 mm
Rozměr skříňky

IF- s plochým okrajem

		V dodávce	
	Durinox	s excentrickým ovládáním	523392

V dodávce

InFino s excentrickým ovládáním

odtoková sada s prostorově úspornou trubkou, sítkový ventil InFino 3 ½'' s excentrickým ovládáním výpusti (PushControl), připevňovací sada

Technický výkres

R10

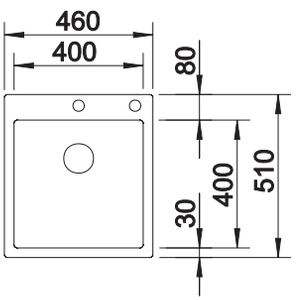

Hloubka dřezu 190 mm

Volitelné příslušenství



krájecí deska z ořechového dřeva, nerezová rukojeť

223074

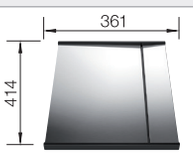

vkládatelný odkap z nerezu

223067



sklopná mřížka

238482

BLANCO UNIT s BLANCO CLARON 400-IF/A Durinox



BLANCO drink.filter EVOL-S Pro

viz. strana 312



BLANCO SOLON-IF

viz. strana 407

Přesné rozměry a nákresy s detaily výřezu najdete na internetu na **www.blanco.com**.
Informace o nařízení (EG) 1907/2006 (REACH) naleznete v servisní kapitole.

BLANCO CLARON 400-IF/A

Nerez



- Vestavný dřez v elegantním, čistém designu
- Elegantní rádius pouhých 10 mm pro lepší design – při zachování funkčních výhod
- Plochý IF okraj
- Odtokový systém InFino s plochým a intuitivním excentrickým ovládáním výpusti PushControl
- Jedinečná stabilita baterie díky náročné stabilizační technologii

450 mm
Rozměr skříňky

IF- s plochým okrajem

		V dodávce	
	Nerez	s excentrickým ovládáním	521632

V dodávce

InFino s excentrickým ovládáním

odtoková sada s prostorově úspornou trubkou, 3 ½'' sítkový ventil InFino s integrovaným ovládáním výpusti (PushControl), připevňovací sada

Technický výkres

R10

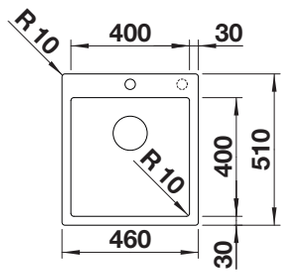

Hloubka dřezu 190 mm

Volitelné příslušenství



krájecí deska z ořechového dřeva, nerezová rukojeť

223074



nerezová miska

219649

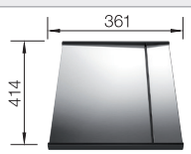

vkládatelný odkap z nerezu

223067

BLANCO UNIT s BLANCO CLARON 400-IF/A



BLANCO drink.filter EVOL-S Pro

viz. strana 312



BLANCO SOLON-IF

viz. strana 407

Přesné rozměry a nákresy s detaily výřezu najdete na internetu na **www.blanco.com**.
Informace o nařízení (EG) 1907/2006 (REACH) naleznete v servisní kapitole.

BLANCO CLARON 400-IF Durinox

Nerez



- Ryzí, elegantní design s malým zaoblením rohů 10 mm
- Sametově matný vzhled s homogenní povrchovou strukturou příjemnou na omak
- Sofistikovaný povrch: extrémně odolný proti poškrábání
- Se skrytým přepadem C-overflow, s povrchem Durinox
- Odtokový systém InFino – elegantně zabudovaný, obzvlášť snadný na údržbu
- Optimální využití objemu dřezů díky jejich mimořádné hloubce a výrazným, malým poloměrům zaoblení

450 mm
Rozměr skříňky

IF- s plochým okrajem

		V dodávce	
	Durinox	bez excentru	523389

V dodávce

Manuální InFino bez excentrického ovládání

odtoková sada s prostorově úspornou trubkou, sítkový ventil InFino 3 ½'', připevňovací sada

Technický výkres

R10

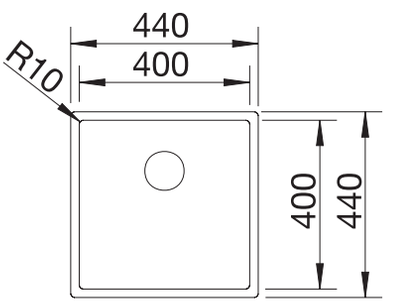

Hloubka dřezu 190 mm

Upozornění: Pro instalaci kuchyňské baterie, ovládání výpusti dřezu nebo dávkovače mycího prostředku do laminovaných pracovních desek je nutná pružná těsnicí páska.

Odtokové propojení pro dva dřezy objednávejte samostatně.

Volitelné příslušenství



krájecí deska z ořechového dřeva, nerezová rukojeť

223074

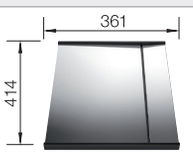

vkládatelný odkap z nerezu

223067



sklopná mřížka

238482

BLANCO UNIT s BLANCO CLARON 400-IF Durinox



BLANCO drink.filter EVOL-S Pro

viz. strana 312



BLANCO SELECT II 45/2

viz. strana 397

Přesné rozměry a nákresy s detaily výřezu najdete na internetu na **www.blanco.com**.
Informace o nařízení (EG) 1907/2006 (REACH) naleznete v servisní kapitole.

BLANCO CLARON 400-IF

Nerez



- Elegantní čistý design dřezu bez viditelného reliéfu dna
- Výrazný rádius 10 mm pro lepší design
- Optimální využití objemu dřezů díky jejich mimořádné hloubce a výrazným, malým poloměrům zaoblení
- Plochý IF okraj
- Odtokový systém InFino – elegantně zabudovaný, se snadnou údržbou

450 mm
Rozměr skříňky

IF- s plochým okrajem

		V dodávce	
	hedvábný lesk	bez excentru	521572

V dodávce

Manuální InFino bez excentrického ovládání

odtoková sada s prostorově úspornou trubkou, 3 ½'' sítkový ventil InFino , připevňovací sada

Technický výkres

R10

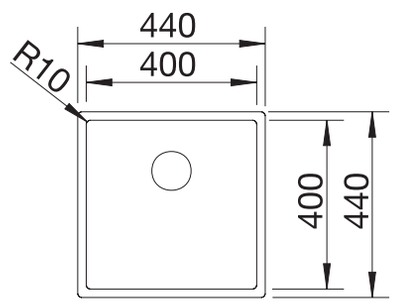

Hloubka dřezu 190 mm

Upozornění: Pro instalaci kuchyňské baterie, ovládání výpusti dřezu nebo dávkovače mycího prostředku do laminovaných pracovních desek je nutná pružná těsnicí páska

Odtokové propojení pro dva dřezy objednávejte samostatně.

Volitelné příslušenství



krájecí deska z ořechového dřeva, nerezová rukojeť

223074



nerezová miska

219649

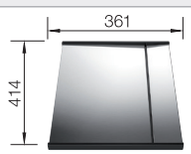

vkládatelný odkap z nerezu

223067

BLANCO UNIT s BLANCO CLARON 400-IF



BLANCO drink.filter EVOL-S Pro

viz. strana 312



BLANCO SELECT II 45/2

viz. strana 397

Přesné rozměry a nákresy s detaily výřezu najdete na internetu na **www.blanco.com**.
Informace o nařízení (EG) 1907/2006 (REACH) naleznete v servisní kapitole.

BLANCO ZEROX 400-U Durinox

Nerez



- Design s nulovým rádiem s markantní pravoúhlou geometrií dřezu
- Sametově matný vzhled s homogenní povrchovou strukturou příjemně teplou na omak
- Extrémně odolný proti poškrábání
- S krytým přepadem C-overflow, s povrchem Durinox
- Odtokový systém InFino – elegantně zabudovaný, obzvlášť snadný na údržbu
- Spousta variant kombinací, optimálně řešené příslušenství

450 mm
Rozměr skříňky

Spodní montáž pod pracovní desku

		V dodávce	
	Durinox	bez excentru	521558

V dodávce

Manuální InFino bez excentrického ovládání

odtoková sada s prostorově úspornou trubkou, sítkový ventil InFino 3 ½'', připevňovací sada

Technický výkres

R0

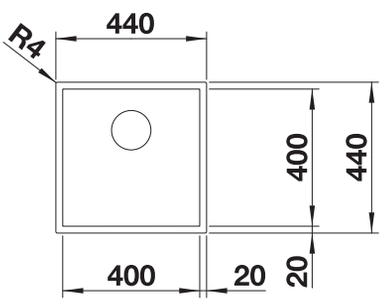

Hloubka dřezu 175 mm

Upozornění: dostupné rovněž v provedení pro zabudování do roviny.

* Upozornění k rozsahu dodávky:
pro modely IF bez plochy pro baterii je v případě použití ovládání výpusti dřezu s táhlem nutná sada pro dovybavení táhlem.
Doporučujeme: položka č. 232459

Volitelné příslušenství

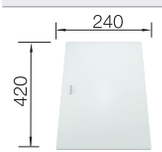

krájecí deska, satinované bezpečnostní sklo, bílé

225333

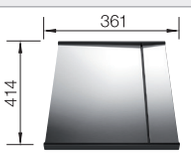

vkládatelný odkap z nerezu

223067



sklopná mřížka

238482

BLANCO UNIT s BLANCO ZEROX 400-U Durinox



BLANCO LINEE-S

viz. strana 329



BLANCO SOLON-IF

viz. strana 407

Přesné rozměry a nákresy s detaily výřezu najdete na internetu na **www.blanco.com**.
Informace o nařízení (EG) 1907/2006 (REACH) naleznete v servisní kapitole.

BLANCO ZEROX 400-U

Nerez



- Design s nulovým rádiem s markantní pravoúhlou geometrií dřezu
- Bohatý sortiment umožňuje různé individuální kombinace
- Odtokový systém InFino – elegantně zabudovaný, s obzvlášť snadnou údržbou
- Spousta variant kombinací, optimálně řešené příslušenství

450 mm
Rozměr skříňky

Spodní montáž pod pracovní desku

		V dodávce	
	hedvábný lesk	bez excentru	521585

V dodávce

Manuální InFino bez excentrického ovládání

odtoková sada* s prostorově úspornou trubkou, sítkový ventil InFino 3 ½'', připevňovací sada

Technický výkres

R0

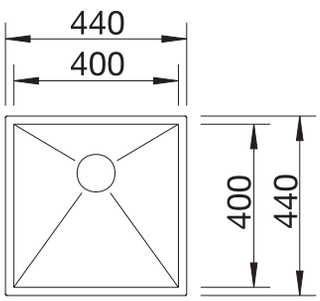

Hloubka dřezu 175 mm

Upozornění: dostupné rovněž v provedení pro zabudování do roviny.

* Upozornění k rozsahu dodávky:
pro modely pro spodní montáž bez plochy pro baterii je v případě použití ovládání výpusti dřezu s táhlem nutná sada pro dovybavení táhlem.
Doporučujeme: položka č. 232459

Volitelné příslušenství



krájecí deska z ořechového dřeva, nerezová rukojeť

223074



nerezová miska

219649

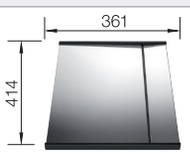

vkládatelný odkap z nerezu

223067

BLANCO UNIT s BLANCO ZEROX 400-U



BLANCO LINEE-S

viz. strana 329



BLANCO SELECT II 45/2

viz. strana 397

Přesné rozměry a nákresy s detaily výřezu najdete na internetu na **www.blanco.com**.
Informace o nařízení (EG) 1907/2006 (REACH) naleznete v servisní kapitole.

BLANCO ANDANO 400-U

Nerez



- Vyvážená kompozice vzhledu a funkčnosti
- Celkový moderní dojem díky harmonické souhře poloměrů zaoblení v rozích a u dna a hedvábně lesklého povrchu
- Vysoce kvalitní výbava se skrytým přepadem C-overflow a odtokovým systémem InFino – elegantně zabudovaným, se snadnou údržbou
- Velký objem dřezu a maximálně využitelná plocha dna
- Možnost dokoupení elegantního příslušenství

reddot design award winner 2012

450 mm
Rozměr skříňky

Spodní montáž pod pracovní desku

		V dodávce	
	hedvábný lesk	bez excentru	522959

V dodávce

Manuální InFino bez excentrického ovládání

odtoková sada s prostorově úspornou trubkou, 3 ½'' sítkový ventil InFino, připevňovací sada

Technický výkres

R22

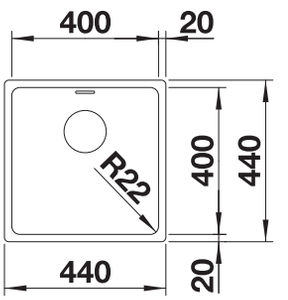

Hloubka dřezu 190 mm
Poznamenejte si informace o výřezu pro příslušný způsob zabudování.

Volitelné příslušenství



kompozitní krájecí deska jasan

230700

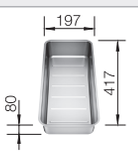

Multifunkční nerezová miska

227692



sklopná mřížka

238482

BLANCO UNIT s BLANCO ANDANO 400-U



BLANCO SONEA-S Flexo

viz. strana 333



BLANCO FLEXON II 45/2

viz. strana 399

Přesné rozměry a nákresy s detaily výřezu najdete na internetu na **www.blanco.com**.
Informace o nařízení (EG) 1907/2006 (REACH) naleznete v servisní kapitole.

BLANCO ANDANO 400-IF/A

Nerez



- Vyvážená kompozice vzhledu a funkčnosti
- Harmonická souhra rádiusů a povrchového designu vytváří moderní ráz
- Elegantně navržená zóna s integrovanou plochou pro baterii – jeden výřez v pracovní desce
- Vysoce kvalitní výbava se skrytým přepadem C-overflow a odtokovým systémem InFino s plochým a intuitivním excentrickým ovládáním výpusti PuschControl
- Velký objem dřezu a maximálně využitá odkapávací plocha
- Volitelné prémiové příslušenství k dispozici

reddot design award winner 2012

450 mm
Rozměr skříňky

IF- s plochým okrajem

		V dodávce	
	hedvábný lesk	s excentrickým ovládáním	525244

V dodávce — **InFino s excentrickým ovládáním**

odtoková sada s trubkou pro úsporu místa, 3 ½'' sítkový ventil InFino s excentrickým ovládáním výpusti (Push Control), připevňovací sada (těsnění není součástí dodávky)

Technický výkres — R22

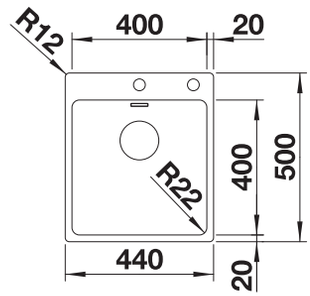

Hloubka dřezu 190 mm

Další dodatečný otvor je možný. Dodatečný otvor musí provést odborná firma.

Informace o výřezu pro všechny způsoby zabudování naleznete v části ke stažení na našich webových stránkách.

Volitelné příslušenství

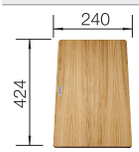

kompozitní krájecí deska jasan

230700



Multifunkční nerezová miska

227692

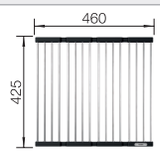

sklopná mřížka

238482

BLANCO UNIT s BLANCO ANDANO 400-IF/A



BLANCO SONEA-S Flexo

viz. strana 333



BLANCO FLEXON II 45/2

viz. strana 399

Přesné rozměry a nákresy s detaily výřezu najdete na internetu na **www.blanco.com**.
Informace o nařízení (EG) 1907/2006 (REACH) naleznete v servisní kapitole.

BLANCO ANDANO 400-IF

Nerez



- Vyvážená kompozice vzhledu a funkčnosti
- Celkový moderní dojem díky harmonické souhře poloměrů zaoblení v rozích a u dna a hedvábně lesklého povrchu
- Vysoce kvalitní výbava se skrytým přepadem C-overflow a odtokovým systémem InFino – elegantně zabudovaným, snadným na údržbu
- Velký objem dřezu a maximálně využitelná plocha dna
- Elegantní IF-plochý okraj pro zabudování shora nebo do roviny
- Možnost dokoupení elegantního příslušenství

reddot design award winner 2012

450 mm
Rozměr skříňky

IF- s plochým okrajem

		V dodávce	
	hedvábný lesk	bez excentru	522957

V dodávce

Manuální InFino bez excentrického ovládání

odtoková sada s prostorově úspornou trubkou, 3 ½'' sítkový ventil InFino, sada upevňovacích prvků

Technický výkres

R22

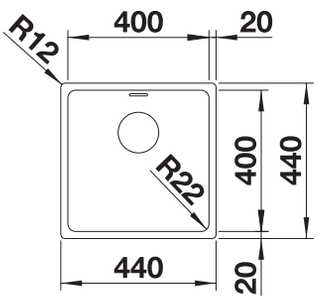

Hloubka dřezu 190 mm

Při instalaci kuchyňské směšovací baterie, ovládání výpusti dřezu nebo dávkovače mycího prostředku do laminovaných desek je nutná pružná těsnicí páska

Odtokové propojení pro dva dřezy objednejte samostatně.

Volitelné příslušenství



kompozitní krájecí deska jasan

230700

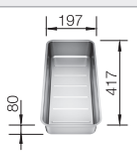

Multifunkční nerezová miska

227692

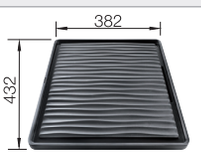

Odkapávací plocha

230734

BLANCO UNIT s BLANCO ANDANO 400-IF



BLANCO SONEA-S Flexo

viz. strana 333



BLANCO FLEXON II 45/2

viz. strana 399

Přesné rozměry a nákresy s detaily výřezu najdete na internetu na **www.blanco.com**.
Informace o nařízení (EG) 1907/2006 (REACH) naleznete v servisní kapitole.

BLANCO SOLIS 400-U

Nerez



- Harmonická souhra funkčních a optických prvků
- Vysoce kvalitní výbava se skrytým přepadem C-overflow a odtokovým systémem InFino – elegantně zabudované, obzvlášť snadné na údržbu
- Vyhovující objem dřezu a povrch dna navržený pro praktické využití
- Možnost dokoupení volitelného funkčního příslušenství

450 mm
Rozměr skříňky

Spodní montáž pod pracovní desku

		V dodávce	
	kartáčovaný	bez excentru, bez příslušenství	526117

V dodávce

Manuální InFino bez excentrického ovládání

odtoková sada s prostorově úspornou trubkou, sítkový ventil InFino 3 ½'', připevňovací sada

Technický výkres

R42

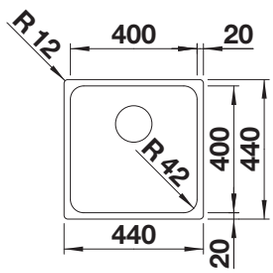

Hloubka dřezu 185 mm

Upozornění: Odtokové propojení pro dva dřezy objednávejte samostatně.

Volitelné příslušenství



krájecí deska bambus

239449

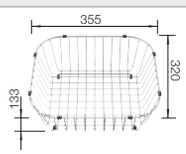

koš na nádobí, nerez

514238

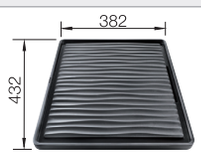

Odkapávací plocha

230734

BLANCO UNIT s BLANCO SOLIS 400-U



BLANCO CANDOR-S

viz. strana 354



BLANCO FLEXON II 45/2

viz. strana 399

Přesné rozměry a nákresy s detaily výřezu najdete na internetu na **www.blanco.com**.
Informace o nařízení (EG) 1907/2006 (REACH) naleznete v servisní kapitole.

BLANCO SOLIS 400-IF/A

Nerez



- Harmonická souhra funkčních a optických prvků
- Vysoce kvalitní výbava v podobě skrytého přepadu C-overflow a odtokového systému InFino s plochým a intuitivním excentrickým ovládáním výpusti PuschControl
- Vyhovující objem dřezu a povrch dna navržený pro praktické využití
- Elegantní IF plochý okraj pro montáž do roviny a horní montáž
- Možnost dokoupení volitelného funkčního příslušenství

450 mm
Rozměr skříňky

IF- s plochým okrajem

		V dodávce	
	kartáčovaný	s excentrickým ovládáním, bez příslušenství	526119

V dodávce

InFino s excentrickým ovládáním

odtoková sada s prostorově úspornou trubkou, sítkový ventil InFino 3 ½'' s excentrickým ovládáním výpusti (PushControl), připevňovací sada

Technický výkres

R42

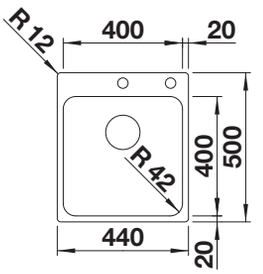

Hloubka dřezu 185 mm

Je možné vyvrtat další otvor. Dodatečný otvor musí provést odborná firma.

Volitelné příslušenství



krájecí deska bambus

239449

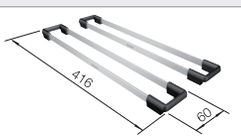

dva pojezdy TOP

235906

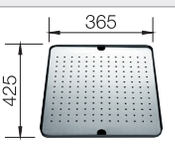

odkapávací vana z kvalitního plastu s nerezovou vložkou

513485

BLANCO UNIT s BLANCO SOLIS 400-IF/A



BLANCO CANDOR-S

viz. strana 354



BLANCO FLEXON II 45/2

viz. strana 399

Přesné rozměry a nákresy s detaily výřezu najdete na internetu na **www.blanco.com**.
Informace o nařízení (EG) 1907/2006 (REACH) naleznete v servisní kapitole.

BLANCO SOLIS 400-IF

Nerez



- Harmonická souhra funkčních a optických prvků
- Vysoce kvalitní výbava se skrytým přepadem C-overflow a odtokovým systémem InFino – elegantně zabudované, obzvlášť snadné na údržbu
- Vyhovující objem dřezu a povrch dna navržený pro praktické využití
- Elegantní IF plochý okraj pro montáž do roviny a horní montáž
- Možnost dokoupení volitelného funkčního příslušenství

450 mm
Rozměr skříňky

IF- s plochým okrajem

		V dodávce	
	kartáčovaný	bez excentru, bez příslušenství	526118

V dodávce

Manuální InFino bez excentrického ovládání

odtoková sada s prostorově úspornou trubkou, sítkový ventil InFino 3 ½'', připevňovací sada

Technický výkres

R42

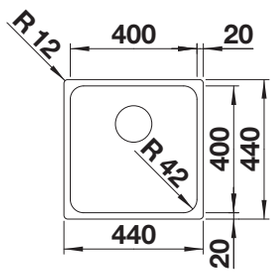

Hloubka dřezu 185 mm

Upozornění: Pro instalaci kuchyňské baterie, ovládání výpusti dřezu nebo dávkovače mycího prostředku do laminovaných pracovních desek je nutná pružná těsnicí páska.

Odtokové propojení pro dva dřezy objednávejte samostatně.

Volitelné příslušenství



krájecí deska bambus

239449

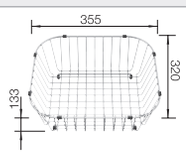

koš na nádobí, nerez

514238

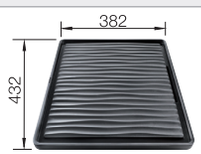

Odkapávací plocha

230734

BLANCO UNIT s BLANCO SOLIS 400-IF



BLANCO CANDOR-S

viz. strana 354



BLANCO FLEXON II 45/2

viz. strana 399

Přesné rozměry a nákresy s detaily výřezu najdete na internetu na **www.blanco.com**.
Informace o nařízení (EG) 1907/2006 (REACH) naleznete v servisní kapitole.

BLANCO SUPRA 400-U

Nerez



- Všestranný program s četnými možnostmi kombinací
- Možnost dokoupení praktického příslušenství

450 mm
Rozměr skříňky

Spodní montáž pod pracovní desku

		V dodávce	
	kartáčovaný	bez excentru	518201

V dodávce

odtoková sada s prostorově úspornou trubkou, 3 ½'' sítkový ventil, sada upevňovacích prvků

Technický výkres

R60

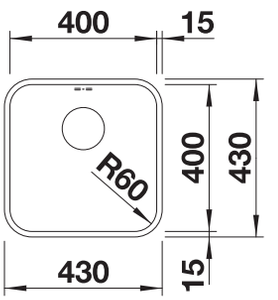

Hloubka dřezu 175 mm

Upozornění: Odtokové propojení pro dva dřezy objednávejte samostatně.

Volitelné příslušenství

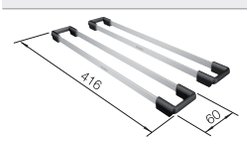

dva pojezdy TOP

235906

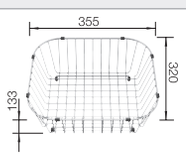

koš na nádobí, nerez

514238

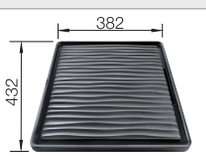

Odkapávací plocha

230734

BLANCO UNIT s BLANCO SUPRA 400-U



BLANCO MIDA-S

viz. strana 360



BLANCO BOTTON Pro 45/2 Automatic

viz. strana 404

Přesné rozměry a nákresy s detaily výřezu najdete na internetu na **www.blanco.com**.
Informace o nařízení (EG) 1907/2006 (REACH) naleznete v servisní kapitole.

BLANCO SUPRA 400-IF/A R12

Nerez



- Mnohotvárný program
- S integrovanou lištou pro baterii v pouze jednom výřezu v pracovní desce
- Elegantní IF-plochý okraj pro zabudování shora nebo do roviny
- Možnost dokoupení praktického příslušenství

450 mm
Rozměr skříňky

IF- s plochým okrajem

		V dodávce	
	kartáčovaný	s excentrickým ovládáním	526353
		bez excentru	526352

V dodávce

Odtoková sada s prostorově úspornou trubkou, 3½'' sítkový ventil s excentrickým ovládáním výpusti dřezu (táhlo chrom), připevňovací sada

nebo

Odtoková sada s prostorově úspornou trubkou, 3 ½'' sítkový ventil, připevňovací sada

Technický výkres

R60

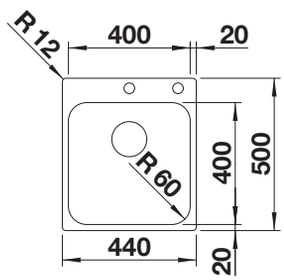

Hloubka dřezu 175 mm

Nelze vyhotovit žádné další otvory.
Kontaktujte nás prosím, rádi vám pomůžeme.
Čísla výrobků odtokového systému bez ovládání výpusti dřezu obdržíte na požádání.

Volitelné příslušenství

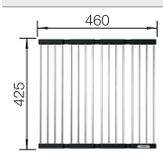

sklopná mřížka

238482

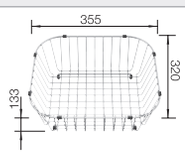

koš na nádobí, nerez

514238

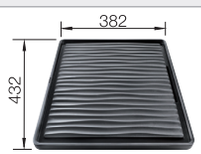

Odkapávací plocha

230734

BLANCO UNIT s BLANCO SUPRA 400-IF/A R12



BLANCO MIDA-S

viz. strana 360



BLANCO SOLON-IF

viz. strana 407

BLANCO SUPRA 400-IF R12

Nerez



- Mnohotvárný program
- Elegantní IF-plochý okraj pro zabudování shora nebo do roviny
- Možnost dokoupení praktického příslušenství

450 mm
Rozměr skříňky

IF- s plochým okrajem

		V dodávce	
	kartáčovaný	bez excentru	526350

V dodávce

Odtoková sada s prostorově úspornou trubkou, 3 ½'' sítkový ventil, připevňovací sada

Technický výkres

R60

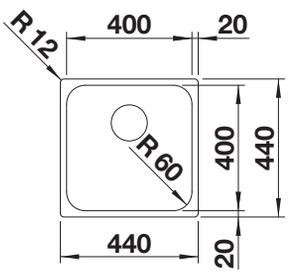

Hloubka dřezu 175 mm

Pro montáž kuchyňské baterie, excentrického ovládání výpusti nebo dávkovače saponátu do laminovaných desek naleznete na straně 338 pružnou těsnicí pásku.

Údaje o výřezu najdete na adrese: www.blanco.de/ausschnittdaten

Volitelné příslušenství

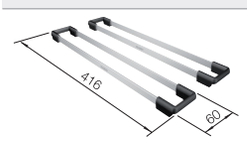

dva pojezdy TOP

235906

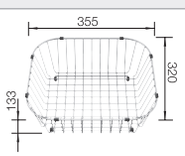

koš na nádobí, nerez

514238

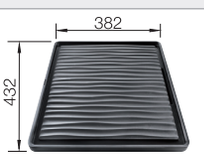

Odkapávací plocha

230734

BLANCO UNIT s BLANCO SUPRA 400-IF R12



BLANCO MIDA-S

viz. strana 360



BLANCO SOLON-IF

viz. strana 407

Přesné rozměry a nákresy s detaily výřezu najdete na internetu na **www.blanco.com**.
Informace o nařízení (EG) 1907/2006 (REACH) naleznete v servisní kapitole.

BLANCO RONDOSOL

Nerez



- Nadčasový design dřezu
- K dispozici volitelné příslušenství
- Elegantní IF-plochý okraj pro zabudování do roviny nebo shora

Rozměr skříňky mm	450	450
BLANCO RONDOSOL	**IF**	
IF- s plochým okrajem 		
Horní montáž 		
kartáčovaný	514647	513306
Hloubka dřezu	165 mm	165 mm
	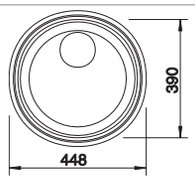	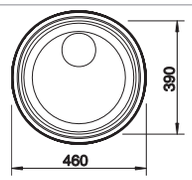
	Údaje pro výřezy naleznete na www.blanco.de/ausschnittdaten	V případě spodní montáže bez přesahu nutný otvor Ø 424 mm. Údaje pro výřezy naleznete na www.blanco.cz
V dodávce		**bez excentru**
	odtoková sada s prostorově úspornou trubkou, 3 ½'' sítkový ventil	odtoková sada s prostorově úspornou trubkou, 3 ½'' sítkový ventil, těsnění

Volitelné příslušenství



krájecí deska z masivního buku

218421

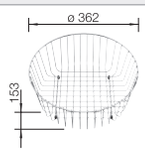

koš na nádobí, nerez

220574

BLANCO UNIT s BLANCO RONDOSOL



BLANCO MIDA-S

viz. strana 360



BLANCO BOTTON Pro 45/2 Automatic

viz. strana 404

Přesné rozměry a nákresy s detaily výřezu najdete na internetu na **www.blanco.com**.
Informace o nařízení (EG) 1907/2006 (REACH) naleznete v servisní kapitole.

BLANCO TIPO 45

Nerez



- Funkční design
- Prostorný dřez
- Se sítkovým ventilem 3 ½''
- Oboustranné provedení

450 mm
Rozměr skříňky

Horní montáž

		V dodávce	Dřez oboustranný
	přírodní lesk	bez excentru	525320

V dodávce

odtoková sada s prostorově úspornou trubkou, 3 ½'' sítkový ventil

Technický výkres

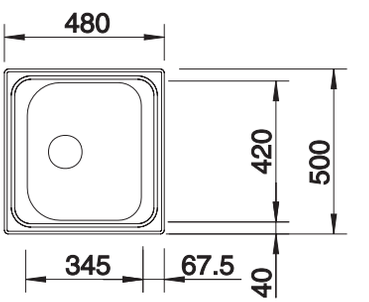

Hloubka dřezu 160 mm

Volitelné příslušenství

BLANCO UNIT s BLANCO TIPO 45



BLANCOWEGA II

viz. strana 366



BLANCO BOTTON Pro 45/2 Automatic

viz. strana 404

Přesné rozměry a nákresy s detaily výřezu najdete na internetu na **www.blanco.com**.
Informace o nařízení (EG) 1907/2006 (REACH) naleznete v servisní kapitole.

BLANCODANA 45

Nerez



- Velkorysý, komfortní jednodřez
- Praktická plocha pro montáž baterie
- Atraktivní, moderní design
- 3 ½'' sítkový ventil

450 mm
Rozměr skříňky

Horní montáž

		V dodávce	
	přírodní lesk	bez excentru	525322

V dodávce

odtoková sada s prostorově úspornou trubkou, 3 ½'' sítkový ventil

Technický výkres

R80

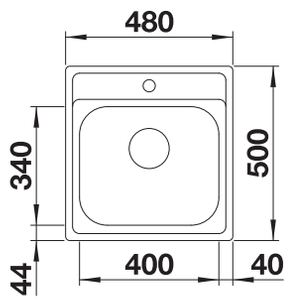

Hloubka dřezu 158 mm

Volitelné příslušenství



krájecí deska z masivního buku

218313

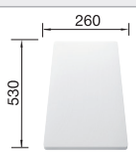

krájecí deska z vysoce kvalitního plastu, bílá

217611

BLANCO UNIT s BLANCODANA 45



BLANCO MIDA

viz. strana 361



BLANCO SOLON-IF

viz. strana 407

Přesné rozměry a nákresy s detaily výřezu najdete na internetu na **www.blanco.com**.
Informace o nařízení (EG) 1907/2006 (REACH) naleznete v servisní kapitole.

BLANCO TOP EE 4 x 4

Nerez



- Ideální řešení dřezu pro základní požadavky
- 1 ½'' nerezový odtok

Rozměr skříňky mm	450
BLANCO TOP EE 4 x 4	
Horní montáž	
přírodní lesk	501065
Hloubka dřezu	150 mm
odtoková armatura	222458

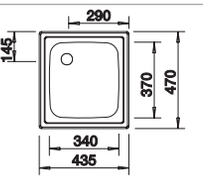

V dodávce **bez excentru**

odtoková sada 1 ½'', zátkový ventil

Poznámky k instalaci:

Objednávejte 1 ½'' odtokovou armaturu samostatně.
Velikost dřezů: 340 x 370 x 150 mm
Rozměry výřezu: 417 x 452 mm

Volitelné příslušenství

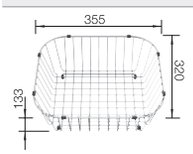

koš na nádobí, nerez

514238

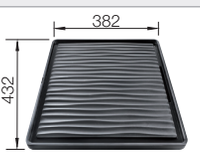

Odkapávací plocha

230734

BLANCO UNIT s BLANCO TOP EE 4 x 4



BLANCO DARAS-S

viz. strana 367



BLANCO BOTTON Pro 45/2 Automatic

viz. strana 404

Přesné rozměry a nákresy s detaily výřezu najdete na internetu na **www.blanco.com**.
Informace o nařízení (EG) 1907/2006 (REACH) naleznete v servisní kapitole.

BLANCO CLARON 340-U Durinox

Nerez



- Ryzí, elegantní design s malým zaoblením rohů 10 mm
- Sametově matný vzhled s homogenní povrchovou strukturou příjemnou na omak
- Sofistikovaný povrch: extrémně odolný proti poškrábání
- Se skrytým přepadem C-overflow, s povrchem Durinox
- Odtokový systém InFino – elegantně zabudovaný, obzvlášť snadný na údržbu
- Optimální využití objemu dřezů díky jejich mimořádné hloubce a výrazným, malým poloměrům zaoblení

400 mm
Rozměr skříňky

Spodní montáž pod pracovní desku

		V dodávce	
	Durinox	bez excentru	523384

V dodávce

Manuální InFino bez excentrického ovládání

odtoková sada s prostorově úspornou trubkou, sítkový ventil InFino 3 ½'', připevňovací sada

Technický výkres

R10

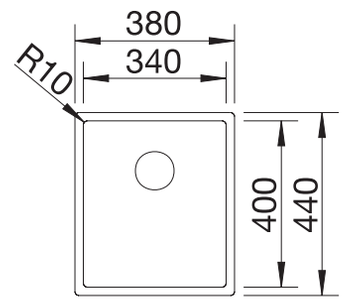

Hloubka dřezu 190 mm

Upozornění: Odtokové propojení pro dva dřezy objednávejte samostatně.

Volitelné příslušenství



krájecí deska z ořechového dřeva, nerezová rukojeť

223074

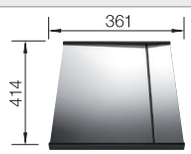

vkládatelný odkap z nerezu

223067



sklopná mřížka

238482

BLANCO UNIT s BLANCO CLARON 340-U Durinox



BLANCO drink.filter EVOL-S Pro

viz. strana 312



BLANCO SOLON-IF

viz. strana 407

Přesné rozměry a nákresy s detaily výřezu najdete na internetu na **www.blanco.com**.
Informace o nařízení (EG) 1907/2006 (REACH) naleznete v servisní kapitole.

BLANCO CLARON 340-U

Nerez



- Elegantní čistý design dřezu bez viditelného reliéfu dna
- Výrazný rádius 10 mm pro lepší design
- Optimální využití objemu dřezů díky jejich mimořádné hloubce a výrazným, malým poloměrům zaoblení
- Plochý IF okraj
- Odtokový systém InFino – elegantně zabudovaný, se snadnou údržbou

400 mm
Rozměr skříňky

Spodní montáž pod pracovní desku

		V dodávce	
	hedvábný lesk	bez excentru	521571

V dodávce — **Manuální InFino bez excentrického ovládání**

odtoková sada s prostorově úspornou trubkou, 3 ½'' sítkový ventil InFino , připevňovací sada

Technický výkres — R10

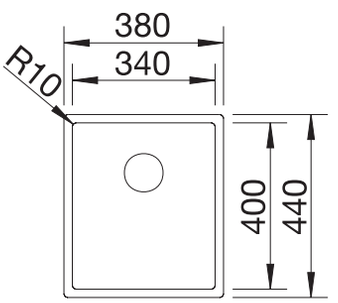

Hloubka dřezu 190 mm

Upozornění: Odtokové propojení pro dva dřezy objednávejte samostatně.

Volitelné příslušenství

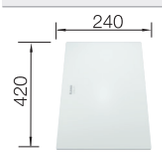

krájecí deska, satinované bezpečnostní sklo, bílé

225333

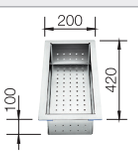

nerezová miska

219649

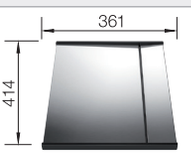

vkládatelný odkap z nerezu

223067

BLANCO UNIT s BLANCO CLARON 340-U



BLANCO drink.filter EVOL-S Pro

viz. strana 312



BLANCO SOLON-IF

viz. strana 407

Přesné rozměry a nákresy s detaily výřezu najdete na internetu na **www.blanco.com**.
Informace o nařízení (EG) 1907/2006 (REACH) naleznete v servisní kapitole.

BLANCO CLARON 340-IF Durinox

Nerez



- Ryzí, elegantní design s malým zaoblením rohů 10 mm
- Sametově matný vzhled s homogenní povrchovou strukturou příjemnou na omak
- Sofistikovaný povrch: extrémně odolný proti poškrábání
- Se skrytým přepadem C-overflow, s povrchem Durinox
- Odtokový systém InFino – elegantně zabudovaný, obzvlášť snadný na údržbu
- Velký objem dřezu díky mimořádné hloubce, k tomu minimální možný rádius

400 mm
Rozměr skříňky

IF- s plochým okrajem

		V dodávce	
	Durinox	bez excentru	523388

V dodávce

Manuální InFino bez excentrického ovládání

odtoková sada s prostorově úspornou trubkou, sítkový ventil InFino 3 ½'', připevňovací sada

Technický výkres

R10

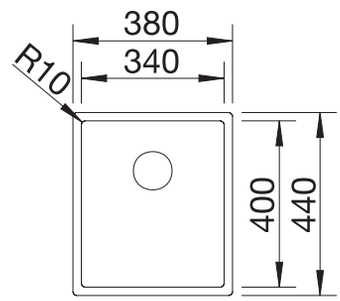

Hloubka dřezu 190 mm

Upozornění: Pro instalaci kuchyňské baterie, ovládání výpusti dřezu nebo dávkovače mycího prostředku do laminovaných pracovních desek je nutná pružná těsnicí páska.

Odtokové propojení pro dva dřezy objednávejte samostatně.

Volitelné příslušenství



krájecí deska z ořechového dřeva, nerezová rukojeť

223074

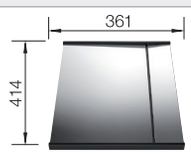

vkládatelný odkap z nerezu

223067



sklopná mřížka

238482

BLANCO UNIT s BLANCO CLARON 340-IF Durinox



BLANCO drink.filter EVOL-S Pro

viz. strana 312



BLANCO SOLON-IF

viz. strana 407

BLANCO CLARON 340-IF

Nerez



- Elegantní čistý design dřezu bez viditelného reliéfu dna
- Výrazný rádius 10 mm pro lepší design
- Optimální využití objemu dřezů díky jejich mimořádné hloubce a výrazným, malým poloměrům zaoblení
- Plochý IF okraj
- Odtokový systém InFino – elegantně zabudovaný, se snadnou údržbou

400 mm
Rozměr skříňky

IF- s plochým okrajem

		V dodávce	
	hedvábný lesk	bez excentru	521570

V dodávce

Manuální InFino bez excentrického ovládání

odtoková sada s prostorově úspornou trubkou, 3 ½'' sítkový ventil InFino, připevňovací sada

Technický výkres

R10

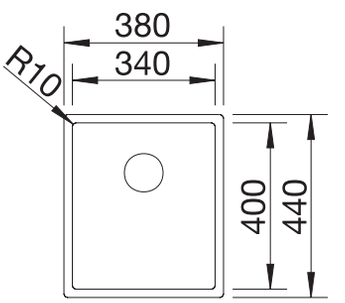

Hloubka dřezu 190 mm

Upozornění: Pro instalaci kuchyňské baterie, ovládání výpusti dřezu nebo dávkovače mycího prostředku do laminovaných pracovních desek je nutná pružná těsnicí páska.

Volitelné příslušenství

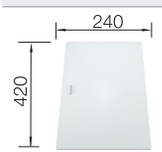

krájecí deska, satinované bezpečnostní sklo, bílé

225333

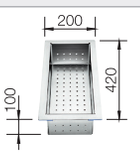

nerezová miska

219649



sklopná mřížka

238482

BLANCO UNIT s BLANCO CLARON 340-IF



BLANCO drink.filter EVOL-S Pro

viz. strana 312



BLANCO SOLON-IF

viz. strana 407

Přesné rozměry a nákresy s detaily výřezu najdete na internetu na **www.blanco.com**.
Informace o nařízení (EG) 1907/2006 (REACH) naleznete v servisní kapitole.

BLANCO ANDANO 340-U

Nerez



- Vyvážená kompozice vzhledu a funkčnosti
- Celkový moderní dojem díky harmonické souhře poloměrů zaoblení v rozích a u dna a hedvábně lesklého povrchu
- Vysoce kvalitní výbava se skrytým přepadem C-overflow a odtokovým systémem InFino – elegantně zabudovaným, se snadnou údržbou
- Velký objem dřezu a maximálně využitelná plocha dna
- Možnost dokoupení elegantního příslušenství

reddot design award winner 2012

400 mm
Rozměr skříňky

Spodní montáž pod pracovní desku

		V dodávce	
	hedvábný lesk	bez excentru	522955

V dodávce

Manuální InFino bez excentrického ovládání

odtoková sada s prostorově úspornou trubkou, 3 ½'' sítkový ventil InFino, připevňovací sada

Technický výkres

R22

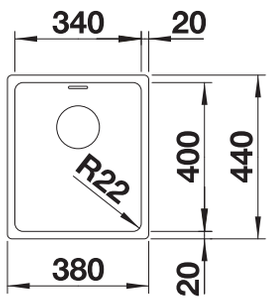

Hloubka dřezu 190 mm
Poznamenejte si informace o výřezu pro příslušný způsob zabudování.

Volitelné příslušenství



kompozitní krájecí deska jasan

230700



Multifunkční nerezová miska

227692



sklopná mřížka

238482

BLANCO UNIT s BLANCO ANDANO 340-U



BLANCO SONEA-S Flexo

viz. strana 333



BLANCO FLEXON II 30/2

viz. strana 400

Přesné rozměry a nákresy s detaily výřezu najdete na internetu na **www.blanco.com**.
Informace o nařízení (EG) 1907/2006 (REACH) naleznete v servisní kapitole.

BLANCO ANDANO 340-IF

Nerez



- Vyvážená kompozice vzhledu a funkčnosti
- Celkový moderní dojem díky harmonické souhře poloměrů zaoblení v rozích a u dna a hedvábně lesklého povrchu
- Vysoce kvalitní výbava se skrytým přepadem C-overflow a odtokovým systémem InFino – elegantně zabudovaným, snadným na údržbu
- Velký objem dřezu a maximálně využitelná plocha dna
- Elegantní IF-plochý okraj pro zabudování shora nebo do roviny
- Možnost dokoupení elegantního příslušenství

reddot design award winner 2012

400 mm
Rozměr skříňky

IF- s plochým okrajem

		V dodávce	
	hedvábný lesk	bez excentru	522953

V dodávce

Manuální InFino bez excentrického ovládání

odtoková sada s prostorově úspornou trubkou, 3 ½'' sítkový ventil InFino, sada upevňovacích prvků

Technický výkres

R22

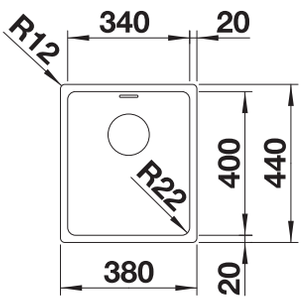

Hloubka dřezu 190 mm

Při instalaci kuchyňské směšovací baterie, ovládání výpusti dřezu nebo dávkovače mycího prostředku do laminovaných desek je nutná pružná těsnicí páska

Odtokové propojení pro dva dřezy objednejte samostatně.

Volitelné příslušenství



kompozitní krájecí deska jasan

230700

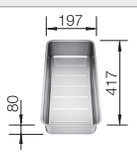

Multifunkční nerezová miska

227692

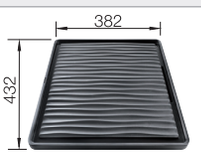

Odkapávací plocha

230734

BLANCO UNIT s BLANCO ANDANO 340-IF



BLANCO SONEA-S Flexo

viz. strana 333



BLANCO FLEXON II 30/2

viz. strana 400

Přesné rozměry a nákresy s detaily výřezu najdete na internetu na **www.blanco.com**.
Informace o nařízení (EG) 1907/2006 (REACH) naleznete v servisní kapitole.

BLANCO SOLIS 340-U

Nerez



- Harmonická souhra funkčních a optických prvků
- Vysoce kvalitní výbava se skrytým přepadem C-overflow a odtokovým systémem InFino – elegantně zabudované, obzvlášť snadné na údržbu
- Vyhovující objem dřezu a povrch dna navržený pro praktické využití
- Možnost dokoupení volitelného funkčního příslušenství

400 mm
Rozměr skříňky

Spodní montáž pod pracovní desku

		V dodávce	
	kartáčovaný	bez excentru, bez příslušenství	526115

V dodávce

Manuální InFino bez excentrického ovládání

odtoková sada s prostorově úspornou trubkou, sítkový ventil InFino 3 ½'', připevňovací sada

Technický výkres

R42

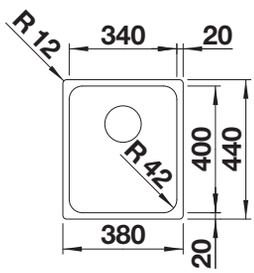

Hloubka dřezu 185 mm

Upozornění: Odtokové propojení pro dva dřezy objednávejte samostatně.

Volitelné příslušenství



krájecí deska bambus

239449

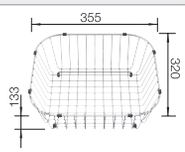

koš na nádobí, nerez

514238

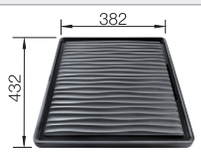

Odkapávací plocha

230734

BLANCO UNIT s BLANCO SOLIS 340-U



BLANCO CANDOR-S

viz. strana 354



BLANCO FLEXON II 30/1

viz. strana 400

Přesné rozměry a nákresy s detaily výřezu najdete na internetu na **www.blanco.com**.
Informace o nařízení (EG) 1907/2006 (REACH) naleznete v servisní kapitole.

BLANCO SOLIS 340-IF

Nerez



- Harmonická souhra funkčních a optických prvků
- Vysoce kvalitní výbava se skrytým přepadem C-overflow a odtokovým systémem InFino – elegantně zabudované, obzvlášť snadné na údržbu
- Vyhovující objem dřezu a povrch dna navržený pro praktické využití
- Elegantní IF plochý okraj pro montáž do roviny a horní montáž
- Možnost dokoupení volitelného funkčního příslušenství

400 mm
Rozměr skříňky

IF- s plochým okrajem

		V dodávce	
	kartáčovaný	bez excentru, bez příslušenství	526116

V dodávce

Manuální InFino bez excentrického ovládání

odtoková sada s prostorově úspornou trubkou, sítkový ventil InFino 3 ½'', připevňovací sada

Technický výkres

R42

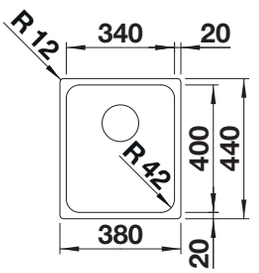

Hloubka dřezu 185 mm

Upozornění: Pro instalaci kuchyňské baterie, ovládání výpusti dřezu nebo dávkovače mycího prostředku do laminovaných pracovních desek je nutná pružná těsnicí páska.

Odtokové propojení pro dva dřezy objednávejte samostatně.

Volitelné příslušenství



krájecí deska bambus

239449

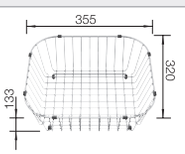

koš na nádobí, nerez

514238

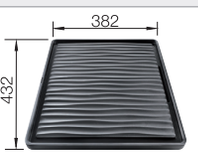

Odkapávací plocha

230734

BLANCO UNIT s BLANCO SOLIS 340-IF



BLANCO CANDOR-S

viz. strana 354



BLANCO FLEXON II 30/1

viz. strana 400

Přesné rozměry a nákresy s detaily výřezu najdete na internetu na **www.blanco.com**.
Informace o nařízení (EG) 1907/2006 (REACH) naleznete v servisní kapitole.

BLANCO SUPRA 340-U

Nerez



- Všestranný program s četnými možnostmi kombinací
- Možnost dokoupení praktického příslušenství

400 mm
Rozměr skříňky

Spodní montáž pod pracovní desku

		V dodávce	
	kartáčovaný	bez excentru	518199

V dodávce

odtoková sada s prostorově úspornou trubkou, 3 ½'' sítkový ventil, sada upevňovacích prvků

Technický výkres

R60

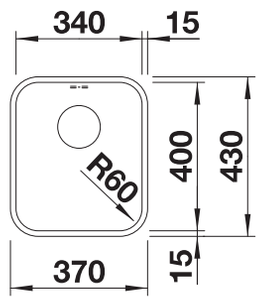

Hloubka dřezu 175 mm

Upozornění: Odtokové propojení pro dva dřezy objednávejte samostatně.

Volitelné příslušenství

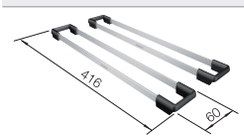

dva pojezdy TOP

235906

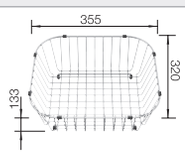

koš na nádobí, nerez

514238

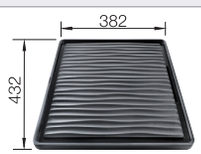

Odkapávací plocha

230734

BLANCO UNIT s BLANCO SUPRA 340-U



BLANCO MIDA-S

viz. strana 360



BLANCO BOTTON II 30/2

viz. strana 406

BLANCO CLARON 180-U

Nerez



- Elegantní čistý design dřezu bez viditelného reliéfu dna
- Výrazný rádius 10 mm pro lepší design
- Optimální využití objemu dřezu díky výrazným malým poloměrům zaoblení
- Plochý IF okraj
- Odtokový systém InFino – elegantně zabudovaný, se snadnou údržbou

300 mm
Rozměr skříňky

Spodní montáž pod pracovní desku

		V dodávce	
	hedvábný lesk	bez excentru	521565

V dodávce

Manuální InFino bez excentrického ovládání

odtoková sada s prostorově úspornou trubkou, 3 ½'' sítkový ventil InFino , připevňovací sada

Technický výkres

R10

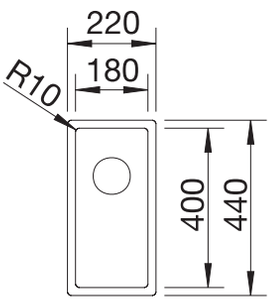

Hloubka dřezu 130 mm

Upozornění: Odtokové propojení pro dva dřezy objednávejte samostatně.

Volitelné příslušenství

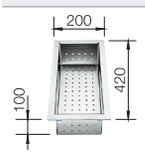

nerezová miska

219649

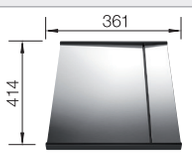

vkládatelný odkap z nerezu

223067

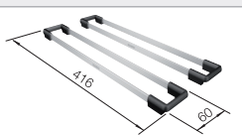

dva pojezdy TOP

235906

BLANCO UNIT s BLANCO CLARON 180-U



BLANCO drink.filter EVOL-S Pro

viz. strana 312



BLANCO SOLON-IF

viz. strana 407

Přesné rozměry a nákresy s detaily výřezu najdete na internetu na **www.blanco.com**.
Informace o nařízení (EG) 1907/2006 (REACH) naleznete v servisní kapitole.

BLANCO CLARON 180-IF

Nerez



- Elegantní čistý design dřezu bez viditelného reliéfu dna
- Výrazný rádius 10 mm pro lepší design
- Optimální využití objemu dřezu díky výrazným malým poloměrům zaoblení
- Plochý IF okraj
- Odtokový systém InFino – elegantně zabudovaný, se snadnou údržbou

300 mm
Rozměr skříňky

IF- s plochým okrajem

		V dodávce	
	hedvábný lesk	bez excentru	521564

V dodávce — **Manuální InFino bez excentrického ovládání**

odtoková sada s prostorově úspornou trubkou, 3 ½'' sítkový ventil InFino , připevňovací sada

Technický výkres — R10

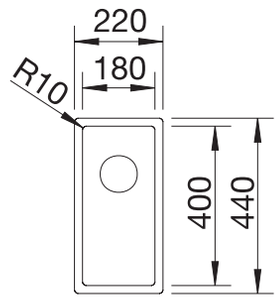

Hloubka dřezu 130 mm

Upozornění: Pro instalaci kuchyňské baterie, ovládání výpusti dřezu nebo dávkovače mycího prostředku do laminovaných pracovních desek je nutná pružná těsnicí páska

Odtokové propojení pro dva dřezy objednávejte samostatně.

Volitelné příslušenství

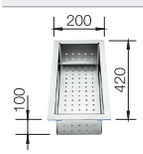

nerezová miska

219649

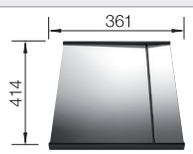

vkládatelný odkap z nerezu

223067

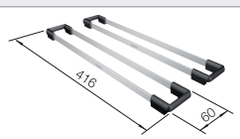

dva pojezdy TOP

235906

BLANCO UNIT s BLANCO CLARON 180-IF



BLANCO drink.filter EVOL-S Pro

viz. strana 312



BLANCO SOLON-IF

viz. strana 407

Přesné rozměry a nákresy s detaily výřezu najdete na internetu na **www.blanco.com**.
Informace o nařízení (EG) 1907/2006 (REACH) naleznete v servisní kapitole.

BLANCO ANDANO 180-U

Nerez



- Vyvážená kompozice vzhledu a funkčnosti
- Celkový moderní dojem díky harmonické souhře poloměrů zaoblení v rozích a u dna a hedvábně lesklého povrchu
- Vysoce kvalitní výbava se skrytým přepadem C-overflow a odtokovým systémem InFino – elegantně zabudovaným, se snadnou údržbou
- Velký objem dřezu a maximálně využitelná plocha dna
- Možnost dokoupení elegantního příslušenství

reddot design award winner 2012

300 mm
Rozměr skříňky

Spodní montáž pod pracovní desku

		V dodávce	
	hedvábný lesk	bez excentru, bez příslušenství	522952

V dodávce

Manuální InFino bez excentrického ovládání

odtoková sada s prostorově úspornou trubkou, 3 ½'' sítkový ventil InFino, připevňovací sada

Technický výkres

R22

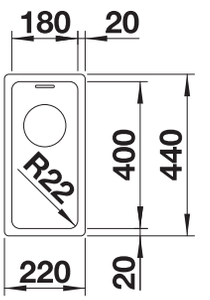

Hloubka dřezu 130 mm
Poznamenejte si informace o výřezu pro příslušný způsob zabudování.

Volitelné příslušenství

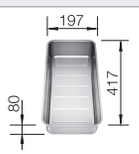

Multifunkční nerezová miska

227692



sklopná mřížka

238482

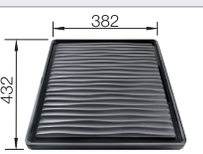

Odkapávací plocha

230734

BLANCO UNIT s BLANCO ANDANO 180-U



BLANCO SONEA-S Flexo

viz. strana 333



BLANCO FLEXON II 30/2

viz. strana 400

Přesné rozměry a nákresy s detaily výřezu najdete na internetu na **www.blanco.com**.
Informace o nařízení (EG) 1907/2006 (REACH) naleznete v servisní kapitole.

BLANCO ANDANO 180-IF

Nerez



- Vyvážená kompozice vzhledu a funkčnosti
- Celkový moderní dojem díky harmonické souhře poloměrů zaoblení v rozích a u dna a hedvábně lesklého povrchu
- Vysoce kvalitní výbava se skrytým přepadem C-overflow a odtokovým systémem InFino – elegantně zabudovaným, snadným na údržbu
- Velký objem dřezu a maximálně využitelná plocha dna
- Elegantní IF-plochý okraj pro zabudování shora nebo do roviny
- Možnost dokoupení elegantního příslušenství

reddot design award winner 2012

300 mm
Rozměr skříňky

IF- s plochým okrajem

		V dodávce	
	hedvábný lesk	bez excentru, bez příslušenství	522951

V dodávce — **Manuální InFino bez excentrického ovládání**

odtoková sada s prostorově úspornou trubkou, 3 ½'' sítkový ventil InFino, sada upevňovacích prvků

Technický výkres — R22

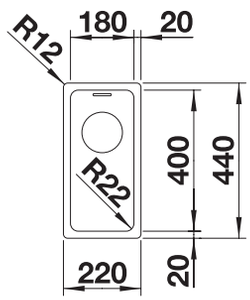

Hloubka dřezu 130 mm

Při instalaci kuchyňské směšovací baterie, ovládání výpusti dřezu nebo dávkovače mycího prostředku do laminovaných desek je nutná pružná těsnicí páska

Odtokové propojení pro dva dřezy objednejte samostatně.

Volitelné příslušenství



Multifunkční nerezová miska

227692



sklopná mřížka

238482

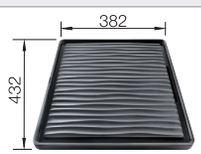

Odkapávací plocha

230734

BLANCO UNIT s BLANCO ANDANO 180-IF



BLANCO SONEA-S Flexo

viz. strana 333



BLANCO FLEXON II 30/1

viz. strana 400

Přesné rozměry a nákresy s detaily výřezu najdete na internetu na **www.blanco.com**.
Informace o nařízení (EG) 1907/2006 (REACH) naleznete v servisní kapitole.

BLANCO SOLIS 180-U

Nerez



- Harmonická souhra funkčních a optických prvků
- Vysoce kvalitní výbava se skrytým přepadem C-overflow a odtokovým systémem InFino – elegantně zabudované, obzvlášť snadné na údržbu
- Vyhovující objem dřezu a povrch dna navržený pro praktické využití
- Možnost dokoupení volitelného funkčního příslušenství

300 mm
Rozměr skříňky

Spodní montáž pod pracovní desku

		V dodávce	
	kartáčovaný	bez excentru, bez příslušenství	526113

V dodávce — **Manuální InFino bez excentrického ovládání**

odtoková sada s prostorově úspornou trubkou, sítkový ventil InFino 3 ½'', připevňovací sada

Technický výkres — R42

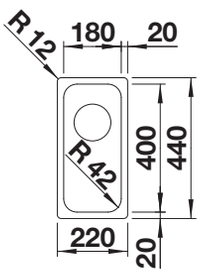

Hloubka dřezu 125 mm

Upozornění: Odtokové propojení pro dva dřezy objednávejte samostatně.

Volitelné příslušenství

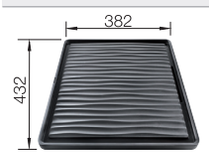

Odkapávací plocha

230734



sklopná mřížka

238482

BLANCO UNIT s BLANCO SOLIS 180-U



BLANCO CANDOR

viz. strana 354



BLANCO FLEXON II 30/1

viz. strana 400

Přesné rozměry a nákresy s detaily výřezu najdete na internetu na **www.blanco.com**.
Informace o nařízení (EG) 1907/2006 (REACH) naleznete v servisní kapitole.

BLANCO SOLIS 180-IF

Nerez



- Harmonická souhra funkčních a optických prvků
- Vysoce kvalitní výbava se skrytým přepadem C-overflow a odtokovým systémem InFino – elegantně zabudované, obzvlášť snadné na údržbu
- Vyhovující objem dřezu a povrch dna navržený pro praktické využití
- Elegantní IF plochý okraj pro montáž do roviny a horní montáž
- Možnost dokoupení volitelného funkčního příslušenství

300 mm
Rozměr skříňky

IF- s plochým okrajem

		V dodávce	
	kartáčovaný	bez excentru, bez příslušenství	526114

V dodávce

Manuální InFino bez excentrického ovládání

odtoková sada s prostorově úspornou trubkou, sítkový ventil InFino 3 ½'', připevňovací sada

Technický výkres

R42

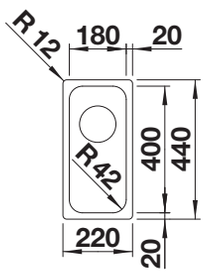

Hloubka dřezu 125 mm

Upozornění: Pro instalaci kuchyňské baterie, ovládání výpusti dřezu nebo dávkovače mycího prostředku do laminovaných pracovních desek je nutná pružná těsnicí páska.

Odtokové propojení pro dva dřezy objednávejte samostatně.

Volitelné příslušenství

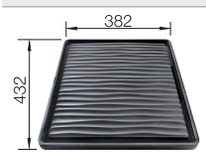

Odkapávací plocha

230734



sklopná mřížka

238482

BLANCO UNIT s BLANCO SOLIS 180-IF



BLANCO CANDOR

viz. strana 354



BLANCO FLEXON II 30/1

viz. strana 400

BLANCO TOP EE 3 x 4

Nerez



- Ideální řešení dřezu pro základní požadavky
- 1 ½'' nerezový odtok

Rozměr skříňky mm	300
BLANCO TOP EE 3 x 4	
Horní montáž	
přírodní lesk	501067
Hloubka dřezu	150 mm
odtoková armatura	222458

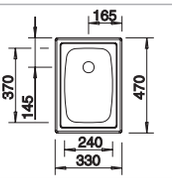

V dodávce **bez excentru**

odtoková sada 1 ½'', zátkový ventil

Poznámky k instalaci:

Objednávejte 1 ½'' odtokovou armaturu samostatně.
Velikost dřezů: 240 x 370 x 150 mm
Rozměry výřezu: 312 x 452 mm

Volitelné příslušenství

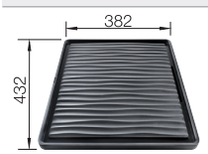

Odkapávací plocha

230734

BLANCO UNIT s BLANCO TOP EE 3 x 4



BLANCO DARAS-S

viz. strana 367



BLANCO BOTTON II 30/2

viz. strana 406

Přesné rozměry a nákresy s detaily výřezu najdete na internetu na **www.blanco.com**.
Informace o nařízení (EG) 1907/2006 (REACH) naleznete v servisní kapitole.



PŘÍJEMNÁ KOMBINACE PŘÍRODY A DESIGNU.

Keramický dřez BLANCO.

Keramické dřezy BLANCO vytvářejí příjemnou, útulnou atmosféru. Zaujmou plynulými liniemi a povrchy s keramickou glazurou.

Keramické dřezy BLANCO jsou vhodné pro tradiční i moderní kuchyně. V barvách zářivě bílé nebo magnolie lesklé přináší keramický dřez příjemnou, přátelskou atmosféru do kuchyní v rustikálním stylu. Pro moderní designy nebo moderní interpretaci rustikální kuchyně dodávají keramické dřezy v barvě černé nebo basalt výrazný akcent.



zářivě bílá



magnolie lesklá



basalt



černá



Mimořádné vlastnosti keramických dřezů BLANCO PuraPlus:

- snadná údržba
- odolnost vůči nárazu a úderu při každodenním používání
- odolnost proti poškrábání a znečištění
- plné barvy, matné nebo lesklé
- vyrobeno pomocí tradičních postupů
- odolnost vůči vysokým teplotám pro každodenní použití
- bezpečné pro potraviny a hygienické
- odolnost vůči potravinářským kyselinám
- odolnost proti působení světla – i na přímém slunci

Pravidelné interní kontroly kvality potvrzují vysoké standardy, které jsme si sami stanovili, a zajišťují, že se na naše výrobky můžete spolehnout.

KERAMIKA VE STŘEDU ZÁJMU.

Nejoblíbenější řady produktů z keramiky.



ETAGON
Dává prostor pro brilantnost.
Chytrý design řady mycích dřezů ETAGON se dvěma všestrannými pojezdy umožňuje paralelní práce ve třech úrovních. Tím se zvyšuje komfort, efektivita – a šance na úspěch.
Keramické dřezy ETAGON jsou k dispozici ve všech čtyřech barvách keramiky.



SUBLINE
Designová řada pro spodní montáž.
Řada mycích dřezů SUBLINE zahrnuje keramické dřezy pro spodní montáž. Elegantní dřezy pro rozšířené možnosti designu, u kterých hraje hlavní roli pracovní deska.
Keramické dřezy SUBLINE jsou k dispozici ve všech čtyřech barvách keramiky.



PALONA
Moderní keramická klasika s doplňky.
PALONA, naše puristická klasika z keramiky, se skládá z dřezu velikosti XL s navazující plochou pro baterii, která nabízí dostatek místa i v případě stísněných podmínek. Díky plochému okraji se PALONA dokonale integruje do každého kuchyňského prostředí.
PALONA je k dispozici ve všech čtyřech barvách keramiky.

BLANCO ETAGON 500-U

Keramika PuraPlus

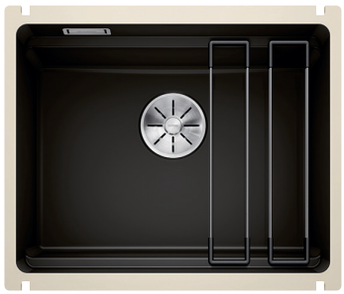

- Velkorysý etážový dřez s dalšími funkcemi
- Integrovaný stupínek poskytuje funkční plochu navíc
- Inovativní koncepce systému s mnohostranně využitelnými pojezdy ETAGON
- Vysoce kvalitní výbava se skrytým přepadem C–overflow a odtokovým systémem InFino – elegantně zabudované, s obzvlášť snadnou údržbou

600 mm
Rozměr skříňky

Spodní montáž pod pracovní desku

		V dodávce	
	černá	bez excentru, s příslušenstvím	525155
	basalt	bez excentru, s příslušenstvím	525154
	zářivě bílá lesklá	bez excentru, s příslušenstvím	525149
	magnolie lesklá	bez excentru, s příslušenstvím	525150

V dodávce

Manuální InFino bez excentrického ovládání



dva pojezdy ETAGON

2 x ETAGON nerezové pojezdy, odtoková sada s prostorově úspornou trubkou, sítkový ventil InFino 3 ½'', připevňovací sada

Technický výkres

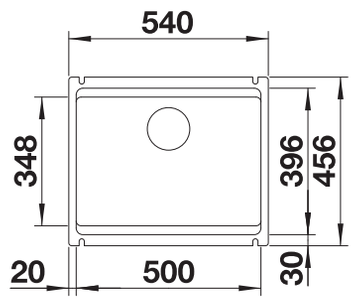

Hloubka dřezu 200 mm

Volitelné příslušenství

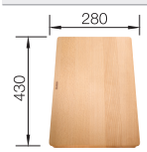

krájecí deska z masivního buku

514544

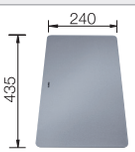

krájecí deska z bezpečnostního skla

227699



Multifunkční nerezová miska

226189

BLANCO UNIT s BLANCO ETAGON 500-U



BLANCO drink.filter EVOL-S Pro

viz. strana 312



BLANCO SELECT II 60/3

viz. strana 394

BLANCO ETAGON 6

Keramika PuraPlus



- Velkorysý etážový dřez s dalšími funkcemi
- Integrovaný stupínek poskytuje funkční plochu navíc
- Inovativní koncepce systému s mnohostranně využitelnými pojezdy ETAGON
- Vysoce kvalitní výbava se skrytým přepadem C–overflow a odtokovým systémem InFino – elegantně zabudované, s obzvlášť snadnou údržbou

600 mm
Rozměr skříňky

Horní montáž

		V dodávce	
	černá	s excentrem, s příslušenstvím	525162
	basalt	s excentrem, s příslušenstvím	525161
	zářivě bílá lesklá	s excentrem, s příslušenstvím	525156
	magnolie lesklá	s excentrem, s příslušenstvím	525157

V dodávce

InFino s excentrickým ovládáním

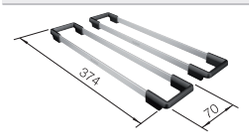

dva pojezdy ETAGON

2 x ETAGON nerezové pojezdy, odtoková sada s prostorově úspornou trubkou, sítkový ventil InFino 3 ½'' s excentrickým ovládáním výpusti (táhlo)

Technický výkres

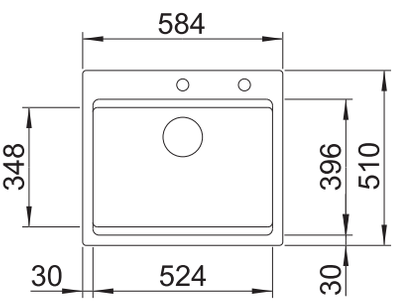

Hloubka dřezu 215 mm
Otvory pro kuchyňskou baterii a ovládání výpusti dřezu jsou připravené.

Zahrnuje: dva otvory pro baterii, ovládání výpusti dřezu a povrch PuraPlus.

Volitelné příslušenství



krájecí deska z masivního buku

225362



Multifunkční nerezová miska

226189

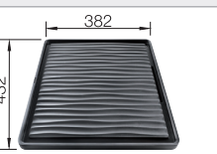

Odkapávací plocha

230734

BLANCO UNIT s BLANCO ETAGON 6



BLANCO drink.filter EVOL-S Pro

viz. strana 312



BLANCO SELECT II XL 60/3

viz. strana 394

Přesné rozměry a nákresy s detaily výřezu najdete na internetu na **www.blanco.com**.
Informace o nařízení (EG) 1907/2006 (REACH) naleznete v servisní kapitole.

BLANCO SUBLINE-U

Keramika PuraPlus



- Velký objem dřezu
- Bez dodatečných nároků na montáž
- Produkt z keramiky s velmi snadnou údržbou
- Nadčasově elegantní, přímočarý design dřezu
- Volitelné rozsáhlé příslušenství pro maximálně funkční využití
- Odtokový systém InFino – elegantně zabudovaný, obzvlášť snadný na údržbu

Rozměr skříňky mm	600	600
BLANCO SUBLINE-U	**350/150-U**	**500-U**
Spodní montáž pod pracovní desku		
	Dřez vlevo	
černá	523747	523740
basalt	523746	523739
zářivě bílá lesklá	523741	523733
magnolie lesklá	523742	523734
Hloubka dřezu	185/130 mm	185 mm
Rádius dřezu R15	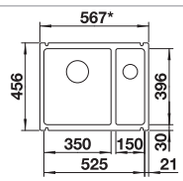	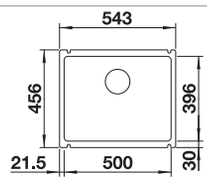
	Rádius výřezu: 15 mm Upozornění: minimální tloušťka pracovní desky 25 mm. Postupujte podle pokynů k montáži.	Rádius výřezu: 15 mm Upozornění: minimální tloušťka pracovní desky 25 mm. Postupujte podle pokynů k montáži.
V dodávce		**Manuální InFino bez excentrického ovládání**
	odtoková sada s prostorově úspornou trubkou, sítkový ventil InFino 3 ½'' a 1 ½'', připevňovací sada	odtoková sada s prostorově úspornou trubkou, sítkový ventil InFino 3 ½'', připevňovací sada

* V případě potřeby vyřízněte boční stěnu skříňky.

Volitelné příslušenství

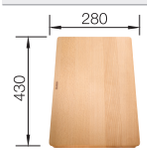

krájecí deska z masivního buku

514544



Nerezová miska vkládací

514542

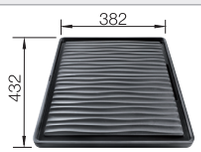

Odkapávací plocha

230734

BLANCO UNIT s BLANCO SUBLINE-U



BLANCO LINUS-S

viz. strana 348



BLANCO SOLON-IF

viz. strana 407

Přesné rozměry a nákresy s detaily výřezu najdete na internetu na **www.blanco.com**.
Informace o nařízení (EG) 1907/2006 (REACH) naleznete v servisní kapitole.

BLANCO PALONA 6

Keramika PuraPlus



- Moderní design pro nadčasové kuchyně
- Plochý design okraje
- Prostorný, hluboký jednodřez s průběžnou plochou pro baterii
- Vysoce kvalitní výbava se skrytým přepadem C-overflow a odtokovým systémem InFino - elegantně zabudované, s obzvlášť snadnou údržbou
- Pro spodní skříňku širokou 60 cm

600 mm
Rozměr skříňky

Horní montáž

		V dodávce	
	černá	s excentrickým ovládáním	524738
	basalt	s excentrickým ovládáním	524737
	zářivě bílá lesklá	s excentrickým ovládáním	524731
	magnolie lesklá	s excentrickým ovládáním	524732

V dodávce

InFino s excentrickým ovládáním

odtoková sada s prostorově úspornou trubkou, sítkový ventil InFino 3 ½'' s excentrickým ovládáním výpusti (táhlo)

Technický výkres

R12

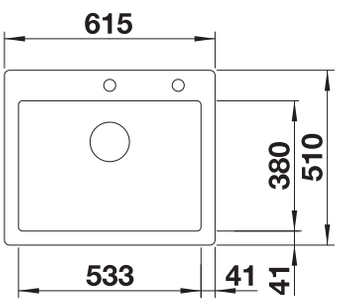

Hloubka dřezu 190 mm
Otvory pro kuchyňskou baterii a ovládání výpusti dřezu jsou připravené.

Pro instalaci kuchyňské baterie nebo ovládání výpusti dřezu v keramickém dřezu je nutná pružná těsnicí páska, položka č. 120055.

Zahrnuje: dva otvory pro baterii, ovládání výpusti dřezu a povrch PuraPlus.

Volitelné příslušenství

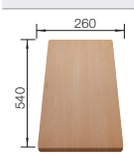

krájecí deska z masivního buku

225362

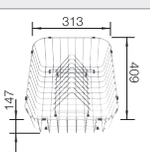

koš na nádobí s držákem talířů (vyjímatelný)

507829



ovládací knoflík táhla, černý matný

238688

BLANCO UNIT s BLANCO PALONA 6



BLANCO JANDORA-S

viz. strana 356



BLANCO SELECT II 60/3

viz. strana 394

Přesné rozměry a nákresy s detaily výřezu najdete na internetu na **www.blanco.com**.
Informace o nařízení (EG) 1907/2006 (REACH) naleznete v servisní kapitole.

BLANCO SUBLINE 375-U

Keramika PuraPlus



- Velký objem dřezu
- Bez dodatečných nároků na montáž
- Produkt z keramiky s velmi snadnou údržbou
- Nadčasově elegantní, přímočará geometrie dřezu
- Pro skříňku od 45 cm
- Volitelné rozsáhlé příslušenství pro maximálně funkční využití
- Odtokový systém InFino – elegantně zabudovaný, obzvlášť snadný na údržbu

450 mm
Rozměr skříňky

Spodní montáž pod pracovní desku

		V dodávce	
	černá	bez excentru	523732
	basalt	bez excentru	523731
	zářivě bílá lesklá	bez excentru	523726
	magnolie lesklá	bez excentru	523727

V dodávce

Manuální InFino bez excentrického ovládání

odtoková sada s prostorově úspornou trubkou, sítkový ventil InFino 3 ½'', připevňovací sada

Technický výkres

R15

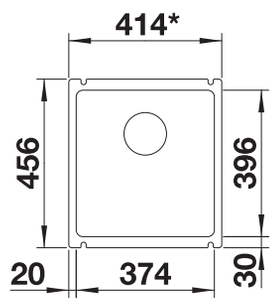

Hloubka dřezu 185 mm
Rádius výřezu: 15 mm

Upozornění: minimální tloušťka pracovní desky 25 mm. Postupujte podle pokynů k montáži.

Volitelné příslušenství



krájecí deska z masivního buku

514544

BLANCO UNIT s BLANCO SUBLINE 375-U



BLANCO LINUS-S

viz. strana 348



BLANCO BOTTON Pro 45/2 Automatic

viz. strana 404

Přesné rozměry a nákresy s detaily výřezu najdete na internetu na **www.blanco.com**.
Informace o nařízení (EG) 1907/2006 (REACH) naleznete v servisní kapitole.

KRÁSNÉ. ROBUSTNÍ. SE SNADNOU ÚDRŽBOU.

Kuchyňské dřezy z materiálu SILGRANIT®.



Silgranitové dřezy si získaly obdiv po celém světě díky svému exkluzivnímu stylu a designové paletě barev. Kuchyně se stala centrem našich obydlí a odráží náš životní styl. V širokém sortimentu stylů od osvědčených klasických provedení až po exkluzivní oceněné designy, které jsou k dispozici v široké škále konfigurací a velikostí, najdete pro každého zákazníka ten správný dřez ze Silgranitu.



Díky kombinaci krásného designu a působivého a odolného povrchu, který se snadno udržuje, je dřez ze Silgranitu jasnou volbou pro dlouhodobou radost v kuchyni. Silgranitový dřez je velmi odolný a vydrží běžný nápor v domácnosti, jako např. škrábance od příborů, rozmrazování potravin, vroucí vodu a dokonce i horké pánve a plechy.



Silgranit je zárukou čistoty ve vaší kuchyni. Jeho povrch je bezpečný pro styk s potravinami a odpuzuje vodu, takže je velmi snadné ho udržovat v čistotě. Hygienické testy* materiálu Silgranit navíc prokázaly, že tento materiál zabraňuje tvorbě mikrobiálních filmů a růstu mikroorganismů na povrchu dřezu. Postavte srdce kuchyně na dřezu Silgranit, usnadní vám každodenní práci v kuchyni.

Pravidelné vnitřní kontroly kvality při výrobě našich Silgranitových dřezů potvrzují vysoké standardy, které jsme si stanovili a zaručují, že se na naše produkty můžete spolehnout.

* Testy byly prováděny institutem DHZ (German Hygiene Certificate GmbH) jménem firmy BLANCO GmbH+Co KG na následující mikroorganismy Bacillus subtilis, Escherichia coli, Pseudomonas aeruginosa a Staphylococcus auereus v dubnu 2022. Další podrobnosti o prováděných testech naleznete na stránkách blanco.com.



KRÁSNÉ BARVY.

Objevte překrásnou paletu barev SILGRANIT®.

Pěkné, hladké povrchy Silgranitu jsou k dispozici v mnoha designových barvách, které nevyblednou. Barva je důležitou součástí našeho života, zejména v našich domovech. Je základním aspektem interiéru a barvu používáme jako formu kreativního výrazu. Dokáže nám zlepšit náladu, dodat nám energii, pomůže nám zklidnit se i probudit.

Nechte se inspirovat a vytvořte pomocí výběru barevných odstínů Silgranitu, které jsou k dispozici pro náš sortiment dřezů a baterií, kuchyni, jež nadchne vaše zákazníky.


černá


antracit


šedá skála


šedá vulkán


bílá


bílá soft


tartufo


kávová



Díky sladění barev baterie a dřezu je každá jednotka BLANCO UNIT jedinečná.
Baterie v provedení Silgranit-look mohou být kombinovány se Silgranitovými dřezy v odpovídajících barvách. Baterie v různých povrchových úpravách vytvářejí výrazné akcenty a dodávají kuchyni eleganci s jednotkou BLANCO UNIT v jejím srdci.



O KUCHYŇSKÉM DŘEZU.

Některé z nejoblíbenějších dřezů z materiálu SILGRANIT®.



AXIA III
Ergonomie dvou os.
Pro splnění nejvyšších nároků při každodenní práci v kuchyni nabízejí dřezy AXIA vysoký komfort a usnadňují pracovní postupy. U mycího dřezu AXIA III 6 S krájecí deska volně klouže po odkapové ploše a oblasti dřezu a v kombinaci s multifunkční miskou zavěšenou diagonálně vytváří komfortní zónu pro přípravu pokrmů.



ZENAR
Nadčasová estetika s moderními funkcemi.
Dřezy ZENAR jsou vybaveny velkou vaničkou, ve které je možné bez problémů umístit také objemné nádobí nebo plechy na pečení. Pohodlí a příjemnou estetiku zajišťuje plynulý přechod k odkapové ploše. Díky plochému okraji po celém obvodu a navazující ploše pro baterii vynikne nadčasová elegance řady ZENAR v každé kuchyni.
Modely ZENAR DampfgarPlus nabízejí vynikající řešení pro bezproblémovou přípravu pokrmů při vaření v páře.



METRA
Čisté linie s maximálním komfortem
Díky přímočarému designu se řada dřezů METRA dokonale opticky hodí k nejrůznějším stylům kuchyně. Plochý okraj se dokonale integruje do každého prostředí. Prostorné dřezy METRA navíc poskytují díky velkým a hlubokým vaničkám a praktické odkapové ploše obzvláště velký prostor.



ADIRA
Moderní design s vynikající funkčností
BLANCO Adira z materiálu silgranit je moderní koncept dřezu, který díky promyšlenému příslušenství zjednodušuje přípravu pokrmů ve dřezu a promění tak vaši kuchyň v plnohodnotný pracovní prostor. Ergonomický dřez s vysoce kvalitním povrchem a bohatým příslušenstvím usnadňuje práci na kuchyňské desce a umožňuje maximální flexibilitu při instalaci a plánování kuchyně. Praktická a multifunkční nádoba na potraviny usnadňuje přípravu pokrmů bez nutnosti zbytečné manipulace a mřížka Adira usnadňuje čištění a osušování potravin a nádobí.

BLANCODELTA II

SILGRANIT



- Ergonomické uspořádání dřezu, přídavné vaničky a odkapávací plochy
- Prostorný dřez s dlouhou úhlopříčkou pro pohodlné oplachování např. plechů
- Vysoce kvalitní výbava s odtokovým systémem InFino a ovládáním výpusti – elegantně zabudované, s obzvlášť snadnou údržbou
- Přídavná vanička vybavena nerezovou děrovanou miskou

900x900 mm
Rohová skříňka

Horní montáž

		V dodávce	Dřez vlevo
	černá	s excentrem, s příslušenstvím	525867
	antracit	s excentrem, s příslušenstvím	523656
	šedá skála	s excentrem, s příslušenstvím	523657
	šedá vulkán	s excentrem, s příslušenstvím	527238
	bílá	s excentrem, s příslušenstvím	523660
	bílá soft	s excentrem, s příslušenstvím	527055
	tartufo	s excentrem, s příslušenstvím	523666
	kávová	s excentrem, s příslušenstvím	523669

V dodávce

InFino s excentrickým ovládáním



víceúčelová nerezová miska

multifunkční nerezová miska, odtoková sada s prostorově úspornou trubkou, sítkový ventil InFino 2 x 3 ½" s excentrickým ovládáním výpusti (otočné ovládání) pro hlavní dřez

Technický výkres

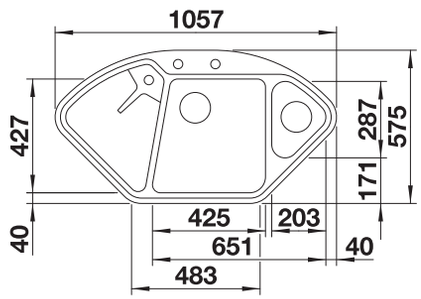

Hloubka dřezu 185/130 mm

Chcete-li tyto dřezy využít na maximum, doporučujeme kuchyňské baterie BLANCO s vytahovací sprchovou hadicí.

Výřez podle šablony.

Volitelné příslušenství



krájecí deska z masivního javoru

232841

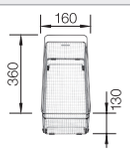

víceúčelový nerezový koš

223297

BLANCO UNIT s BLANCODELTA II



BLANCO LINEE-S

viz. strana 329



BLANCO SOLON-IF

viz. strana 407

BLANCO METRA 9 E

SILGRANIT



- Svěží lineární uspořádání
- Navrženo zejména pro umístění do rohu s příjemně velkým hlavním dřezem a prostorným vedlejším dřezem
- Prostorná odkapávací plocha zajišťuje značný komfort
- Estetický nízkoprofilový design okraje

900x900 mm
Rohová skříňka

Horní montáž

		V dodávce	Dřez vpravo
	černá	bez excentru	525938
	antracit	bez excentru	515576
	šedá skála	bez excentru	518888
	šedá vulkán	bez excentru	526798
	bílá	bez excentru	515568
	bílá soft	bez excentru	526801
	tartufo	bez excentru	517367
	kávová	bez excentru	515573

V dodávce

odtoková sada s prostorově úspornou trubkou, 2 x 3 ½" sítkový ventil

Technický výkres

R8

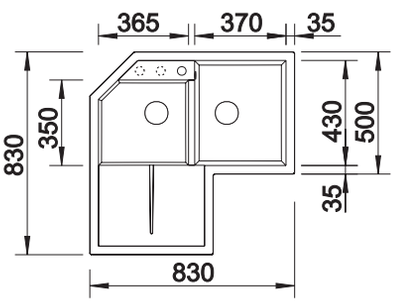

předfrézované otvory k proražení
Hloubka dřezu 190/130 mm
Výřez podle šablony.

Volitelné příslušenství



krájecí deska z masivního buku

218313

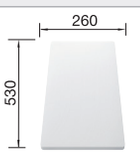

krájecí deska z vysoce kvalitního plastu, bílá

217611

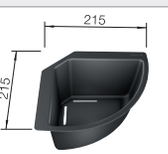

Rohová miska

235866

BLANCO UNIT s BLANCO METRA 9 E



BLANCO LINUS-S

viz. strana 349



BLANCO SOLON-IF

viz. strana 407

Přesné rozměry a nákresy s detaily výřezu najdete na internetu na **www.blanco.com**.
Informace o nařízení (EG) 1907/2006 (REACH) naleznete v servisní kapitole.

BLANCO ZIA 9 E

SILGRANIT



- Moderní design s čistým vedením linií
- Symetrické provedení s vyváženými proporcemi
- Velmi prostorná střední vanička s malými rohovými rádiusy
- Kompaktní odkapávací plocha se zapuštěnou odtokovou zónou
- Vhodný k zabudování do rohu i do rovné linky

900x900 mm
Rohová skříňka

Horní montáž

		V dodávce	Dřez uprostřed
	černá	bez excentru	526031
	antracit	bez excentru	514764
	šedá vulkán	bez excentru	527395
	bílá	bez excentru	514758
	bílá soft	bez excentru	527212
	kávová	bez excentru	515074

V dodávce

odtoková sada s prostorově úspornou trubkou, sítkový ventil 3 ½"

Technický výkres

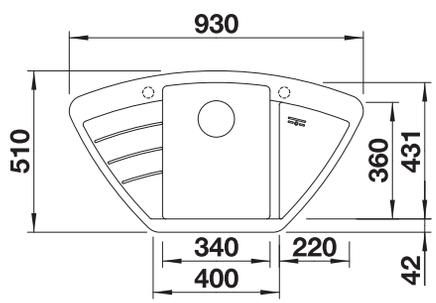

předfrézované otvory k proražení
Hloubka dřezu 180/27 mm
Výřez podle šablony.

Volitelné příslušenství

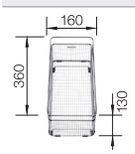

víceúčelový nerezový koš

223297

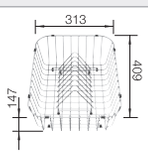

koš na nádobí s držákem talířů (vyjímatelný)

507829

BLANCO UNIT s BLANCO ZIA 9 E



BLANCO KANO-S

viz. strana 358



BLANCO FWD Lite

viz. strana 392

BLANCO ELON XL 8 S

SILGRANIT



- Kompaktní jednodřez
- Kompaktní a praktický XL dřez
- Inovativní rozšiřitelná odkapávací plocha díky posuvné nerezové odkapávací mřížce
- Moderní, zvlněný design dřezu a příslušenství, vše vzájemně dokonale sladěné
- Součástí dodávky je multifunkční nerezová odkapávací mřížka
- Vysoce kvalitní výbava s integrovaným ovládáním výpusti a odtokovým systémem InFino – elegantně zabudované, obzvlášť snadné na údržbu
- Plocha pro baterii, ideální řešení také k montáži dřezu před okno
- Oboustranné provedení

800 mm
Rozměr skříňky

Horní montáž

		V dodávce	Dřez oboustranný
	černá	s excentrem, s příslušenstvím bez excentru, s příslušenstvím	525885 525886
	antracit	s excentrem, s příslušenstvím bez excentru, s příslušenstvím	524860 524870
	šedá skála	s excentrem, s příslušenstvím bez excentru, s příslušenstvím	524861 524871
	šedá vulkán	s excentrem, s příslušenstvím bez excentru, s příslušenstvím	527256 527255
	bílá	s excentrem, s příslušenstvím bez excentru, s příslušenstvím	524864 524874
	bílá soft	s excentrem, s příslušenstvím bez excentru, s příslušenstvím	527073 527072
	tartufo	s excentrem, s příslušenstvím bez excentru, s příslušenstvím	524867 524877
	kávová	s excentrem, s příslušenstvím bez excentru, s příslušenstvím	524869 524879

V dodávce

Manuální InFino bez excentrického ovládání

InFino s excentrickým ovládáním

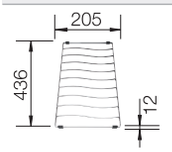

odkapávací mřížka nerez

odkapávací nerezová mřížka, odtoková sada s prostorově úspornou trubkou, sítkový ventil InFino 3 ½" s excentrickým ovládáním výpusti (otočné ovládání)

nebo

odkapávací nerezová mřížka, odtoková sada s prostorově úspornou trubkou, sítkový ventil InFino 3 ½"

Technický výkres

R10

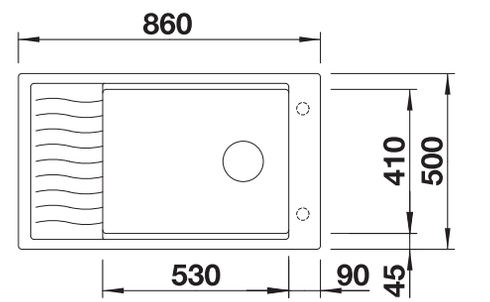

předfrézované otvory k proražení

Hloubka dřezu 190 mm

Volitelné příslušenství



krájecí deska z masivního buku

218313

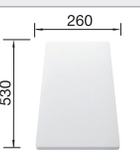

krájecí deska z vysoce kvalitního plastu, bílá

217611



Multifunkční miska

227689

BLANCO UNIT s BLANCO ELON XL 8 S



BLANCO CARENA-S Vario

viz. strana 344



BLANCO FWD Medium

viz. strana 391

Přesné rozměry a nákresy s detaily výřezu najdete na internetu na **www.blanco.com**.
Informace o nařízení (EG) 1907/2006 (REACH) naleznete v servisní kapitole.

BLANCO METRA 8 S

SILGRANIT



- Svěží lineární uspořádání
- Velký objem dřezu poskytuje dost místa pro oplachování
- Další dřez zajišťuje značný komfort
- Estetický nízkoprofilový design okraje
- Oboustranné provedení

800 mm
Rozměr skříňky

Horní montáž

		V dodávce	Dřez oboustranný
	černá	bez excentru	525934
	antracit	bez excentru	513071
	šedá skála	bez excentru	518884
	šedá vulkán	bez excentru	527303
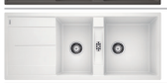	bílá	bez excentru	513064
	bílá soft	bez excentru	527120
	tartufo	bez excentru	517357
	kávová	bez excentru	515048

V dodávce

odtoková sada s prostorově úspornou trubkou, 2 x 3 ½" sítkový ventil

Technický výkres

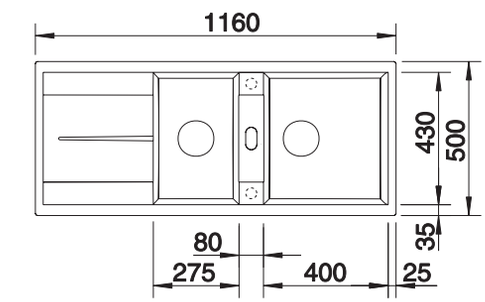

předfrézované otvory k proražení
Hloubka dřezu 190/190 mm
Je možné dokoupit sadu pro dovybavení ovládáním výpusti dřezu.

Volitelné příslušenství



krájecí deska z masivního buku

218313

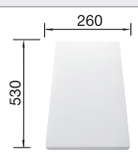

krájecí deska z vysoce kvalitního plastu, bílá

217611



Rohová miska

235866

BLANCO UNIT s BLANCO METRA 8 S



BLANCO LINUS-S

viz. strana 349



BLANCO FLEXON II Low 80/3

viz. strana 401

BLANCO SONA 8 S

SILGRANIT



- Moderní neotřelé provedení
- Dva stejně velké, prostorné dřezy pro vysoký komfort mytí nádobí
- Harmonicky integrovaný prostor pro baterii
- Velkorysá, výrazně profilovaná plocha pro baterii
- Speciálně pro spodní skříňku širokou 80 cm
- Oboustranné provedení

800 mm
Rozměr skříňky

Horní montáž

		V dodávce	Dřez oboustranný
	černá	bez excentru	525979
	antracit	bez excentru	519698
	šedá skála	bez excentru	519699
	šedá vulkán	bez excentru	527339
	bílá	bez excentru	519701
	bílá soft	bez excentru	527156
	tartufo	bez excentru	519705
	kávová	bez excentru	519706

V dodávce

odtoková sada s prostorově úspornou trubkou, 2 x 3 ½" sítkový ventil

Technický výkres

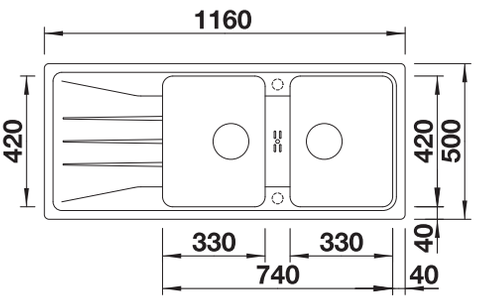

předfrézované otvory k proražení
Hloubka dřezu 190/190 mm

Volitelné příslušenství



krájecí deska z masivního buku

218313

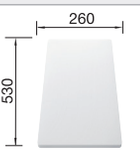

krájecí deska z vysoce kvalitního plastu, bílá

217611

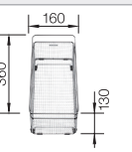

víceúčelový nerezový koš

223297

BLANCO UNIT s BLANCO SONA 8 S



BLANCO KANO-S

viz. strana 358



BLANCO SOLON-IF

viz. strana 407

Přesné rozměry a nákresy s detaily výřezu najdete na internetu na **www.blanco.com**.
Informace o nařízení (EG) 1907/2006 (REACH) naleznete v servisní kapitole.

BLANCO ZIA 8 S

SILGRANIT



- Moderní design s čistým vedením linií
- Rovný vnější obrys zvýrazněný úzkým okrajem
- Charakteristická plocha pro baterii, která zvětšuje odkapávací plochu jako rámeček
- Velmi prostorný dvoudřez s odkapávací plochou zajišťuje značný komfort
- Klasické uspořádání dřezu k oboustranné vestavbě

800 mm
Rozměr skříňky

Horní montáž

		V dodávce	Dřez oboustranný
	černá	bez excentru	526027
	antracit	bez excentru	515605
	šedá vulkán	bez excentru	527392
	bílá	bez excentru	515597
	bílá soft	bez excentru	527209
	kávová	bez excentru	515602

V dodávce

odtoková sada s prostorově úspornou trubkou, sítkový ventil 2 x 3 ½"

Technický výkres

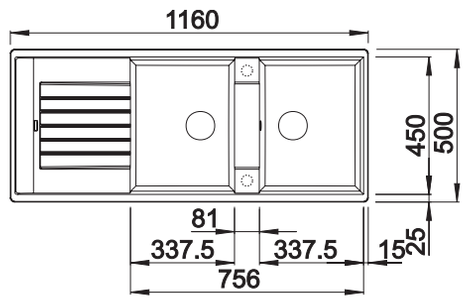

předfrézované otvory k proražení
Hloubka dřezu 190/190 mm

Volitelné příslušenství



krájecí deska z masivního buku

218313

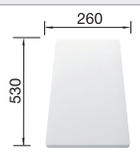

krájecí deska z vysoce kvalitního plastu, bílá

217611

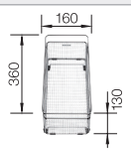

víceúčelový nerezový koš

223297

BLANCO UNIT s BLANCO ZIA 8 S



BLANCO KANO-S

viz. strana 358



BLANCO SOLON-IF

viz. strana 407

BLANCO AXIA III 6 S

SILGRANIT



- Možnost plynulých, ergonomických pracovních postupů podél dvou os
- Design vyznačující se čistými liniemi a obzvláště úzkým, nízkoprofilovým okrajem
- Úzký rádius pro maximální využití ploch a prostoru
- Posuvná jasanová kompozitní krájecí deska pro přípravu surovin a jejich vhození přímo do kuchyňského nádobí
- Do hlavního dřezu lze také umístit multifunkční misku pro snadnou přípravu pokrmů
- Vysoce kvalitní výbava s ovládáním výpusti, přepadem C-overflow a odtokovým systémem InFino – elegantně zabudované, s obzvlášť snadnou údržbou Oboustranně zabudovatelný

600 mm
Rozměr skříňky

Horní montáž

		V dodávce	Dřez vpravo	Dřez vlevo
	černá	s dřevěnou krájecí deskou se skleněnou krájecí deskou	525851 525850	525849 525848
	antracit	s dřevěnou krájecí deskou se skleněnou krájecí deskou	523462 523472	524643 524653
	šedá skála	s dřevěnou krájecí deskou se skleněnou krájecí deskou	523463 523473	524644 524654
	šedá vulkán	s dřevěnou krájecí deskou se skleněnou krájecí deskou	527229 527228	527227 527226
	bílá	s dřevěnou krájecí deskou se skleněnou krájecí deskou	523466 523477	524647 524657
	bílá soft	s dřevěnou krájecí deskou se skleněnou krájecí deskou	527046 527045	527044 527043
	tartufo	s dřevěnou krájecí deskou se skleněnou krájecí deskou	523469 523480	524650 524660
	kávová	s dřevěnou krájecí deskou se skleněnou krájecí deskou	523471 523482	524652 524662

V dodávce

InFino s excentrickým ovládáním



víceúčelová nerezová miska



kompozitní zvýšená krájecí deska jasan

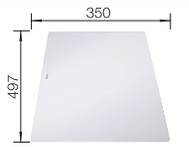

skleněná krájecí deska, bílá

kompozitní krájecí deska s jasanovou dýhou, multifunkční nerezová miska, odtoková sada s prostorově úspornou trubkou, sítkový ventil InFino 2 x 3 ½" s excentrickým ovládáním výpusti (otočné ovládání) pro hlavní dřez

nebo

skleněná krájecí deska, bílá, multifunkční nerezová miska, odtoková sada s prostorově úspornou trubkou, sítkový ventil InFino 2 x 3 ½" s excentrickým ovládáním výpusti (otočné ovládání) pro hlavní dřez

Technický výkres

R13

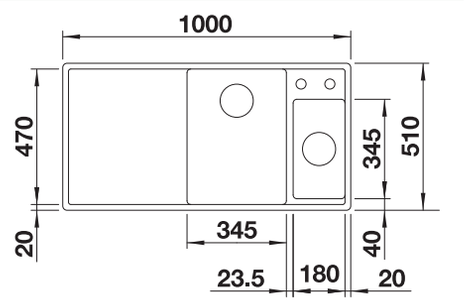

Hloubka dřezu 190/145 mm

Volitelné příslušenství

BLANCO UNIT s BLANCO AXIA III 6 S



BLANCO LINEE-S

viz. strana 329



BLANCO SELECT II 60/3 Orga

viz. strana 393

Přesné rozměry a nákresy s detaily výřezu najdete na internetu na **www.blanco.com**.
Informace o nařízení (EG) 1907/2006 (REACH) naleznete v servisní kapitole.

BLANCO AXIA III XL 6 S

SILGRANIT



- Možnost plynulých, ergonomických pracovních postupů podél dvou os
- Design vyznačující se čistými liniemi a obzvláště úzkým, plochým okrajem
- Úzký rádius pro maximální využití prostoru dřezu
- Posuvná jasanová kompozitni krájecí deska pro přípravu surovin a jejich vhození přímo do kuchyňského nádobí
- Bezkonkurenčně prostorný dřez a elegantně tvarovaná, praktická odkapávací miska
- Vysoce kvalitní výbava s ovládáním výpusti, přepadem C-overflow a odtokovým systémem InFino – elegantně zabudované, s obzvlášť snadnou údržbou
- Oboustranně zabudovatelný

600 mm
Rozměr skříňky

Horní montáž

		V dodávce	Dřez oboustranný
	černá	s dřevěnou krájecí deskou se skleněnou krájecí deskou	525858 525857
	antracit	s dřevěnou krájecí deskou se skleněnou krájecí deskou	523500 523510
	šedá skála	s dřevěnou krájecí deskou se skleněnou krájecí deskou	523501 523511
	šedá vulkán	s dřevěnou krájecí deskou se skleněnou krájecí deskou	527235 527234
	bílá	s dřevěnou krájecí deskou se skleněnou krájecí deskou	523504 523514
	bílá soft	s dřevěnou krájecí deskou se skleněnou krájecí deskou	527052 527051
	tartufo	s dřevěnou krájecí deskou se skleněnou krájecí deskou	523507 523517
	kávová	s dřevěnou krájecí deskou se skleněnou krájecí deskou	523509 523519

V dodávce

InFino s excentrickým ovládáním

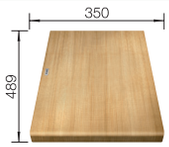

kompozitní zvýšená krájecí deska jasan

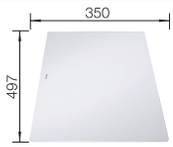

skleněná krájecí deska, bílá

kompozitní krájecí deska s jasanovou dýhou, odtoková sada s prostorově úspornou trubkou, 3 ½" sítkový ventil InFino s excentrickým ovládáním výpusti (otočné ovládání)

nebo

skleněná krájecí deska, bílá, odtoková sada s prostorově úspornou trubkou, 3 ½" sítkový ventil InFino s excentrickým ovládáním výpusti (otočné ovládání)

Technický výkres

R13

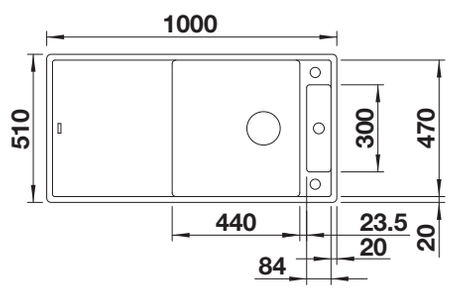

Hloubka dřezu 190/45 mm

Volitelné příslušenství

BLANCO UNIT s BLANCO AXIA III XL 6 S



BLANCO LINEE-S

viz. strana 329



BLANCO SELECT II 60/3 Orga

viz. strana 393

BLANCO ZENAR XL 6 S DampfgarPlus

SILGRANIT



- Praktické řešení navržené pro hladké pracovní postupy při vaření v páře
- Extra velký dřez s integrovaným stupínkem pro ukládání gastronádob
- Po celé délce dřezu posuvná krájecí deska pro přípravu surovin do gastronádob
- Prostorná odkapávací plocha pro odkládání gastronádob a velkých nádob pro vaření v páře
- Dvě perforované gastronádoby pro vaření zeleniny, masa, ryb atd. v páře
- Vysoce kvalitní výbava s integrovaným ovládáním výpusti, skrytým přepadem C-overflow a odtokovým systémem InFino – elegantně zabudované, s obzvlášť snadnou údržbou

600 mm
Rozměr skříňky

Horní montáž

		V dodávce	Dřez vpravo
	černá	s dřevěnou krájecí deskou	526054
	antracit	s dřevěnou krájecí deskou	524052
	šedá skála	s dřevěnou krájecí deskou	524053
	šedá vulkán	s dřevěnou krájecí deskou	527373
	bílá	s dřevěnou krájecí deskou	524056
	bílá soft	s dřevěnou krájecí deskou	527190
	tartufo	s dřevěnou krájecí deskou	524059
	kávová	s dřevěnou krájecí deskou	524065

V dodávce



kompozitní krájecí deska jasan



nerezová nádoba pro vaření v páře

InFino s excentrickým ovládáním

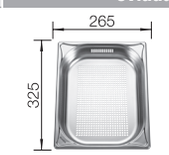

nerezová nádoba pro vaření v páře

kompozitní krájecí deska s jasanovou dýhou, perforovaná GN⅓ a perforovaná GN½ gastronádoba pro vaření v páře, odtoková sada s prostorově úspornou trubkou, sítkový ventil InFino 3 ½" s excentrickým ovládáním výpusti (otočné ovládání)

Technický výkres

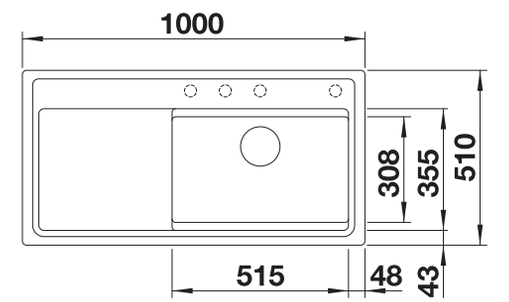

předfrézované otvory k proražení

Hloubka dřezu 190 mm

Volitelné příslušenství



víceúčelová nerezová miska

223077

BLANCO UNIT s BLANCO ZENAR XL 6 S DampfgarPlus



BLANCO AVONA-S

viz. strana 334



BLANCO SELECT II XL 60/3 Orga

viz. strana 393

Přesné rozměry a nákresy s detaily výřezu najdete na internetu na **www.blanco.com**.
Informace o nařízení (EG) 1907/2006 (REACH) naleznete v servisní kapitole.

BLANCO ZENAR XL 6 S

SILGRANIT



- Zvláště velký dřez, prostorná odkapávací plocha
- Plocha pro baterii nabízí dostatek místa
- Funkční rovina s plynulým přechodem k odkapávací ploše
- Možnost dokoupení praktického příslušenství
- Vysoce kvalitní výbava s integrovaným ovládáním výpusti, přepadem C-overflow a odtokovým systémem InFino – elegantně zabudované, s obzvlášť snadnou údržbou

600 mm
Rozměr skříňky

Horní montáž

		V dodávce	Dřez vpravo	Dřez vlevo
	černá	s excentrickým ovládáním, bez příslušenství	526062	526059
	antracit	s excentrickým ovládáním, bez příslušenství	523964	523994
	šedá skála	s excentrickým ovládáním, bez příslušenství	523965	523996
	šedá vulkán	s excentrickým ovládáním, bez příslušenství	527372	527370
	bílá	s excentrickým ovládáním, bez příslušenství	523968	524001
	bílá soft	s excentrickým ovládáním, bez příslušenství	527189	527187
	tartufo	s excentrickým ovládáním, bez příslušenství	523971	524007
	kávová	s excentrickým ovládáním, bez příslušenství	523973	524011

V dodávce

InFino s excentrickým ovládáním

odtoková sada s prostorově úspornou trubkou, sítkový ventil InFino 3 ½'' s excentrickým ovládáním výpusti (otočné ovládání)

Technický výkres

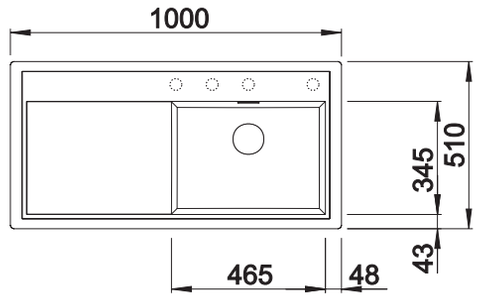

předfrézované otvory k proražení
Hloubka dřezu 190 mm

Volitelné příslušenství

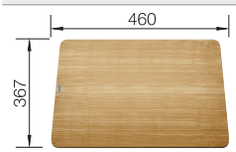

kompozitní krájecí deska jasan

229411



víceúčelová nerezová miska

223077

BLANCO UNIT s BLANCO ZENAR XL 6 S



BLANCO AVONA-S

viz. strana 334



BLANCO BOTTON II 30/2

viz. strana 406

BLANCO ZENAR XL 6 S Compact

SILGRANIT



- Kompaktní vnější rozměr pro pohodlí na omezeném prostoru
- Mimořádně velký dřez s malou odkapávací plochou
- Funkční rovina s plynulým přechodem k odkapávací ploše
- Možnost dokoupení praktického příslušenství
- Vysoce kvalitní výbava s integrovaným ovládáním výpusti, skrytým přepadem C-overflow a odtokovým systémem InFino – elegantně zabudované, s obzvlášť snadnou údržbou

600 mm
Rozměr skříňky

Horní montáž

		V dodávce	Dřez vpravo
	černá	s excentrickým ovládáním, bez příslušenství	526052
	antracit	s excentrickým ovládáním, bez příslušenství	523774
	šedá skála	s excentrickým ovládáním, bez příslušenství	523775
	šedá vulkán	s excentrickým ovládáním, bez příslušenství	527368
	bílá	s excentrickým ovládáním, bez příslušenství	523778
	bílá soft	s excentrickým ovládáním, bez příslušenství	527185
	tartufo	s excentrickým ovládáním, bez příslušenství	523782
	kávová	s excentrickým ovládáním, bez příslušenství	523784

V dodávce

InFino s excentrickým ovládáním

odtoková sada s prostorově úspornou trubkou, sítkový ventil InFino 3 ½'' s excentrickým ovládáním výpusti (otočné ovládání)

Technický výkres

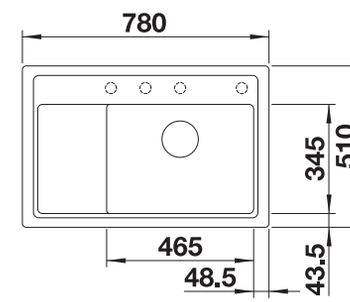

předfrézované otvory k proražení
Hloubka dřezu 190 mm

Volitelné příslušenství



kompozitní krájecí deska jasan

233679

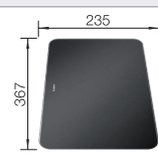

skleněná krájecí deska, černá

233677

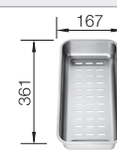

víceúčelová nerezová miska

223077

BLANCO UNIT s BLANCO ZENAR XL 6 S Compact



BLANCO AVONA-S

viz. strana 334



BLANCO SELECT II 60/2

viz. strana 394

Přesné rozměry a nákresy s detaily výřezu najdete na internetu na **www.blanco.com**.
Informace o nařízení (EG) 1907/2006 (REACH) naleznete v servisní kapitole.

BLANCO COLLECTIS 6 S

SILGRANIT



- Inovativní koncept k přípravě pokrmů a třídění odřezků
- Velkorysý funkční dřez se středovou vaničkou
- Moderní provedení s čistými liniemi a elegantním nízkoprofilovým okrajem
- Praktická přídavná vanička s přepadem
- Volitelné příslušenství: masivní javorová krájecí deska pro práci přímo s nádobou na třídění

600 mm
Rozměr skříňky

Horní montáž

		V dodávce	Dřez vpravo
	černá	s excentrem, s příslušenstvím	525866
	antracit	s excentrem, s příslušenstvím	523344
	šedá skála	s excentrem, s příslušenstvím	523345
	šedá vulkán	s excentrem, s příslušenstvím	527241
	bílá	s excentrem, s příslušenstvím	523348
	bílá soft	s excentrem, s příslušenstvím	527058
	tartufo	s excentrem, s příslušenstvím	523351
	kávová	s excentrem, s příslušenstvím	523353

V dodávce

InFino s excentrickým ovládáním



vkládací miska s víkem

úložná plastová miska s víkem, barva antracit, odtoková sada s prostorově úspornou trubkou, sítkový ventil InFino 3 ½" a 1 ½" s excentrickým ovládáním výpusti (otočné ovládání) pro hlavní dřez

Technický výkres

R10

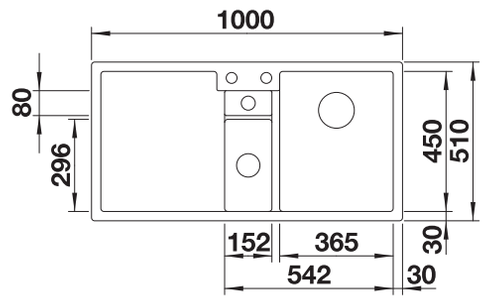

Hloubka dřezu 190/155/45 mm

Volitelné příslušenství



dřevěná krájecí deska javor

235844

BLANCO UNIT s BLANCO COLLECTIS 6 S



BLANCO LINUS-S

viz. strana 349



BLANCO SELECT II 60/3 Orga

viz. strana 393

BLANCO ADIRA 6 S

SILGRANIT



- Moderní dřez z materiálu Silgranit v krásných barvách s rozšířenou funkčností
- Vysoký komfort díky XL dřezu v kombinaci s praktickým odtokem a rovnou odkapovou plochou

NOVINKA

- Součástí balení je multifunkční mřížka ADIRA, kterou lze použít k vytvoření horní úrovně dřezu nebo jako odkapávací plochu.
- Děrovaná miska se vejde do vedlejšího dřezu a je skvělá pro přípravné kroky při vaření, při kterých se pracuje s vodou. Lze ji také uložit do nádob FLEXON II a SELECT II ve spodní skříňce.
- Oboustranné provedení

600 mm
Rozměr skříňky

Horní montáž

		V dodávce	Dřez oboustranný
	černá	s excentrem, s příslušenstvím	527601
	antracit	s excentrem, s příslušenstvím	527602
	šedá skála	s excentrem, s příslušenstvím	527603
	šedá vulkán	s excentrem, s příslušenstvím	527604
	bílá	s excentrem, s příslušenstvím	527605
	bílá soft	s excentrem, s příslušenstvím	527606
	tartufo	s excentrem, s příslušenstvím	527607
	kávová	s excentrem, s příslušenstvím	527608

V dodávce

InFino s excentrickým ovládáním

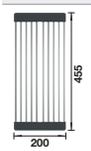

skládací nerezová mřížka ADIRA



multifunkční plastová miska

skládací mřížka ADIRA, multifunkční plastová miska, odtoková armatura s prostorově úspornou trubkou, 2x 3 ½" sítkový ventil InFino s integrovaným ovládáním výpusti (otočné ovládání) pro hlavní dřez

Technický výkres

R12

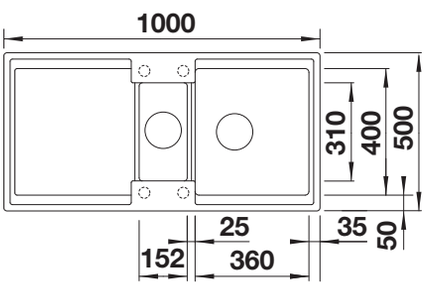

předfrézované otvory k proražení
Hloubka dřezu 200/135 mm

Volitelné příslušenství



krájecí deska z masivního buku

218313

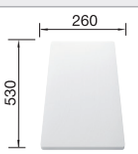

krájecí deska z vysoce kvalitního plastu, bílá

217611

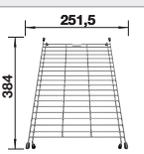

Mřížka do dřezu

234795

BLANCO UNIT s BLANCO ADIRA 6 S



BLANCO ALTA-S II

viz. strana 336



BLANCO SELECT II 60/2 Orga

viz. strana 393

Přesné rozměry a nákresy s detaily výřezu najdete na internetu na **www.blanco.com**.
Informace o nařízení (EG) 1907/2006 (REACH) naleznete v servisní kapitole.

BLANCO ADIRA XL 6 S

SILGRANIT



- Moderní dřez z materiálu Silgranit v krásných barvách s rozšířenou funkčností
- Vysoký komfort díky XL dřezu v kombinaci s praktickým odtokem a rovnou odkapovou plochou
- Součástí balení je multifunkční mřížka ADIRA, kterou lze použít k vytvoření horní úrovně dřezu nebo jako odkapávací plochu
- Oboustranné provedení

NOVINKA

600 mm
Rozměr skříňky

Horní montáž

		V dodávce	Dřez oboustranný
	černá	s excentrem, s příslušenstvím	527617
	antracit	s excentrem, s příslušenstvím	527618
	šedá skála	s excentrem, s příslušenstvím	527619
	šedá vulkán	s excentrem, s příslušenstvím	527620
	bílá	s excentrem, s příslušenstvím	527621
	bílá soft	s excentrem, s příslušenstvím	527622
	tartufo	s excentrem, s příslušenstvím	527623
	kávová	s excentrem, s příslušenstvím	527624

V dodávce

InFino s excentrickým ovládáním



skládací nerezová mřížka ADIRA

skládací mřížka ADIRA, odtoková armatura s prostorově úspornou trubkou, 3 ½" sítkový ventil InFino sintegrovaným ovládáním výpusti (otočné ovládání)

Technický výkres

R12

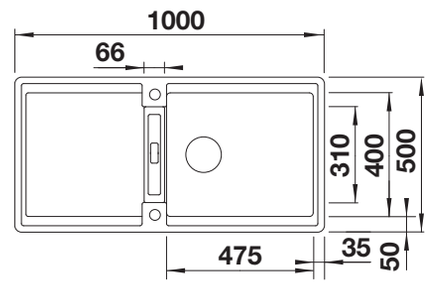

Hloubka dřezu 200 mm

Volitelné příslušenství



krájecí deska z masivního buku

218313

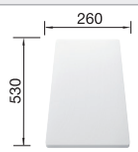

krájecí deska z vysoce kvalitního plastu, bílá

217611

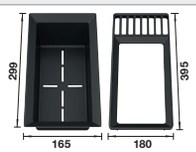

Odkapávač 2 v 1

527644 NOVINKA

BLANCO UNIT s BLANCO ADIRA XL 6 S



BLANCO ALTA-S II

viz. strana 336



BLANCO SELECT II 60/2 Orga

viz. strana 393

BLANCO FARON XL 6 S

SILGRANIT



- Prvky tradičního stylu v moderní interpretaci
- Jemně profilovaná hrana jako designový prvek na okraji dřezu a krájecí desce
- Rustikální charakter podtrhují dvojité drážky
- Velkorysý XL dřez
- Volitelně krájecí deska z jasanového masivu, k dispozici též s ornamentálním dekorem, lze umístit variabilně na odkapávací plochu nebo dřez
- Vysoce kvalitní výbava s integrovaným ovládáním výpusti (táhlo), přepadem C-overflow a odtokovým systémem InFino
- Oboustranné provedení

600 mm
Rozměr skříňky

Horní montáž

		V dodávce	Dřez oboustranný
	černá	s excentrickým ovládáním, bez příslušenství bez excentru, bez příslušenství	525895 525896
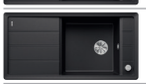	antracit	s excentrickým ovládáním, bez příslušenství bez excentru, bez příslušenství	524783 524803
	šedá skála	s excentrickým ovládáním, bez příslušenství bez excentru, bez příslušenství	524784 524804
	šedá vulkán	s excentrickým ovládáním, bez příslušenství bez excentru, bez příslušenství	527264 527265
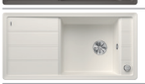	bílá	s excentrickým ovládáním, bez příslušenství bez excentru, bez příslušenství	524787 524807
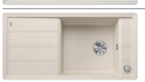	bílá soft	s excentrickým ovládáním, bez příslušenství bez excentru, bez příslušenství	527081 527082
	tartufo	s excentrickým ovládáním, bez příslušenství bez excentru, bez příslušenství	524790 524810
	kávová	s excentrickým ovládáním, bez příslušenství bez excentru, bez příslušenství	524792 524812

V dodávce

Manuální InFino bez excentrického ovládání

InFino s excentrickým ovládáním

odtoková sada s prostorově úspornou trubkou, sítkový ventil InFino 3 ½" s excentrickým ovládáním výpusti (otočné ovládání)

nebo

odtoková sada s prostorově úspornou trubkou, sítkový ventil InFino 3 ½"

Technický výkres

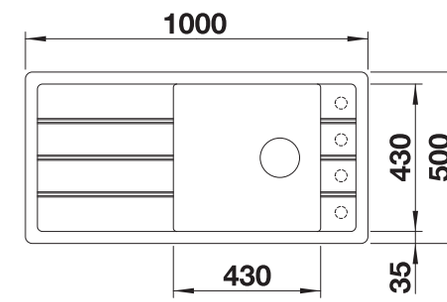

předfrézované otvory k proražení

Hloubka dřezu 200 mm

Volitelné příslušenství



krájecí deska z masivního jasanu

237118



krájecí deska z masivního jasanu s ornamentálním dekorem

237591

BLANCO UNIT s BLANCO FARON XL 6 S



BLANCO LIVIA-S

viz. strana 332



BLANCO SELECT II 60/3

viz. strana 394

Přesné rozměry a nákresy s detaily výřezu najdete na internetu na **www.blanco.com**.
Informace o nařízení (EG) 1907/2006 (REACH) naleznete v servisní kapitole.

BLANCO ELON XL 6 S

SILGRANIT



- Kompaktní jednodřez, vhodný také pro malé kuchyně
- Kompaktní a praktický XL dřez
- Inovativní rozšiřitelná odkapávací plocha díky posuvné nerezové odkapávací mřížce
- Moderní, zvlněný design dřezu a příslušenství, vše vzájemně dokonale sladěné
- Součástí dodávky je multifunkční nerezová odkapávací mřížka
- Vysoce kvalitní výbava s integrovaným ovládáním výpusti a odtokovým systémem InFino – elegantně zabudovaný, obzvlášť snadný na údržbu
- Plocha pro baterii, praktické řešení také k montáži dřezu před okno
- Oboustranné provedení

600 mm
Rozměr skříňky

Horní montáž

		V dodávce	Dřez oboustranný
	černá	s excentrem, s příslušenstvím bez excentru, s příslušenstvím	525882 525883
	antracit	s excentrem, s příslušenstvím bez excentru, s příslušenstvím	524834 524844
	šedá skála	s excentrem, s příslušenstvím bez excentru, s příslušenstvím	524835 524845
	šedá vulkán	s excentrem, s příslušenstvím bez excentru, s příslušenstvím	527253 527252
	bílá	s excentrem, s příslušenstvím bez excentru, s příslušenstvím	524838 524848
	bílá soft	s excentrem, s příslušenstvím bez excentru, s příslušenstvím	527070 527069
	tartufo	s excentrem, s příslušenstvím bez excentru, s příslušenstvím	524841 524851
	kávová	s excentrem, s příslušenstvím bez excentru, s příslušenstvím	524843 524853

V dodávce

Manuální InFino bez excentrického ovládání

InFino s excentrickým ovládáním

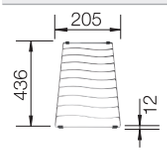

odkapávací mřížka nerez

odkapávací nerezová mřížka, odtoková sada s prostorově úspornou trubkou, sítkový ventil InFino 3 ½" s excentrickým ovládáním výpusti (otočné ovládání)

nebo

odkapávací nerezová mřížka, odtoková sada s prostorově úspornou trubkou, sítkový ventil InFino 3 ½''

Technický výkres

R10

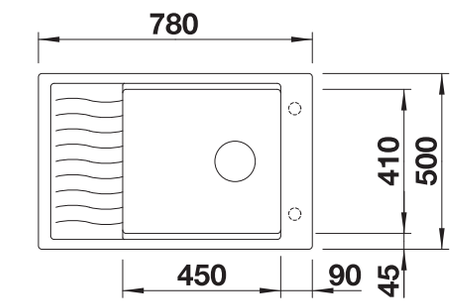

předfrézované otvory k proražení

Hloubka dřezu 190 mm

Volitelné příslušenství



krájecí deska z masivního buku

218313

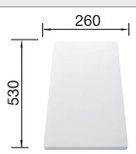

krájecí deska z vysoce kvalitního plastu, bílá

217611



Multifunkční miska

227689

BLANCO UNIT s BLANCO ELON XL 6 S



BLANCO CARENA-S Vario

viz. strana 344



BLANCO SELECT II XL 60/3 Orga

viz. strana 393

BLANCO METRA 6 S

SILGRANIT



- Svěží lineární uspořádání
- Velký objem dřezu poskytuje dost místa pro oplachování
- Přídavná vanička a prostorná odkapávací plocha zajišťují značný komfort
- Estetický nízkoprofilový design okraje
- Oboustranné provedení

600 mm
Rozměr skříňky

Horní montáž

		V dodávce	Dřez oboustranný
	černá	bez excentru	525927
	antracit	bez excentru	513230
	šedá skála	bez excentru	518878
	šedá vulkán	bez excentru	527300
	bílá	bez excentru	513223
	bílá soft	bez excentru	527117
	tartufo	bez excentru	517355
	kávová	bez excentru	515046

V dodávce

odtoková sada s prostorově úspornou trubkou, 2 x 3 ½" sítkový ventil

Technický výkres

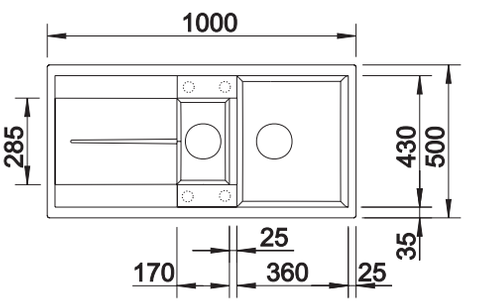

předfrézované otvory k proražení
Hloubka dřezu 190/145 mm

Volitelné příslušenství



krájecí deska z masivního buku

218313

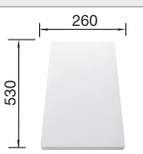

krájecí deska z vysoce kvalitního plastu, bílá

217611



víceúčelová nerezová miska

217796

BLANCO UNIT s BLANCO METRA 6 S



BLANCO LINUS-S

viz. strana 349



BLANCO SELECT II 60/3

viz. strana 394

Přesné rozměry a nákresy s detaily výřezu najdete na internetu na **www.blanco.com**.
Informace o nařízení (EG) 1907/2006 (REACH) naleznete v servisní kapitole.

BLANCO METRA XL 6 S

SILGRANIT



- Svěží lineární uspořádání
- Velký objem dřezu poskytuje dost místa pro oplachování
- Prostorná odkapávací plocha zajišťuje značný komfort
- Estetický nízkoprofilový design okraje
- Oboustranné provedení

600 mm
Rozměr skříňky

Horní montáž

		V dodávce	Dřez oboustranný
	černá	bez excentru	525930
	antracit	bez excentru	515142
	šedá skála	bez excentru	518880
	šedá vulkán	bez excentru	527307
	bílá	bez excentru	515136
	bílá soft	bez excentru	527124
	tartufo	bez excentru	517359
	kávová	bez excentru	515143

V dodávce

odtoková sada s prostorově úspornou trubkou, 3 ½" sítkový ventil

Technický výkres

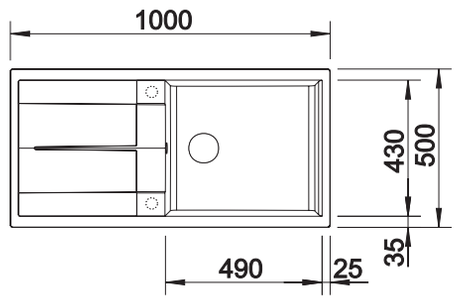

předfrézované otvory k proražení
Hloubka dřezu 190 mm

Volitelné příslušenství



krájecí deska z masivního buku

218313

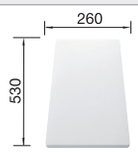

krájecí deska z vysoce kvalitního plastu, bílá

217611



Rohová miska

235866

BLANCO UNIT s BLANCO METRA XL 6 S



BLANCO LINUS-S

viz. strana 349



BLANCO SELECT II 60/3

viz. strana 394

BLANCO SONA 6 S

SILGRANIT



- Moderní neotřelé provedení
- Komfortní práce zásluhou prostorného hlavního dřezu a praktické přídavné vaničky
- Velkorysá, výrazně profilovaná plocha pro baterii
- Speciálně pro spodní skříňku širokou 60 cm

600 mm
Rozměr skříňky

Horní montáž

		V dodávce	Dřez oboustranný
	černá	bez excentru, bez příslušenství	525975
	antracit	bez excentru, bez příslušenství	519852
	šedá skála	bez excentru, bez příslušenství	519853
	šedá vulkán	bez excentru, bez příslušenství	527337
	bílá	bez excentru, bez příslušenství	519855
	bílá soft	bez excentru, bez příslušenství	527154
	tartufo	bez excentru, bez příslušenství	519858
	kávová	bez excentru, bez příslušenství	519859

V dodávce

odtoková sada s prostorově úspornou trubkou, 2 x 3 ½" sítkový ventil

Technický výkres

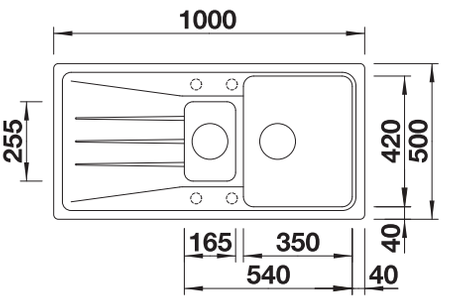

předfrézované otvory k proražení
Hloubka dřezu 190/120 mm

Volitelné příslušenství



krájecí deska z masivního buku

218313

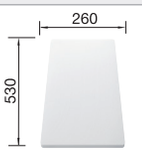

krájecí deska z vysoce kvalitního plastu, bílá

217611



víceúčelová nerezová miska

231178

BLANCO UNIT s BLANCO SONA 6 S



BLANCO KANO-S

viz. strana 358



BLANCO BOTTON Pro 60/3 Automatic

viz. strana 404

Přesné rozměry a nákresy s detaily výřezu najdete na internetu na **www.blanco.com**.
Informace o nařízení (EG) 1907/2006 (REACH) naleznete v servisní kapitole.

BLANCO SONA XL 6 S

SILGRANIT



- Moderní neotřelé provedení
- Mimořádně prostorný dřez XL pro ještě větší prostor pro mytí nádobí
- Velkorysá, výrazně profilovaná plocha pro baterii
- Speciálně pro spodní skříňku širokou 60 cm
- Oboustranné provedení

600 mm
Rozměr skříňky

Horní montáž

		V dodávce	Dřez oboustranný
	černá	bez excentru	525977
	antracit	bez excentru	519689
	šedá skála	bez excentru	519690
	šedá vulkán	bez excentru	527341
	bílá	bez excentru	519692
	bílá soft	bez excentru	527158
	tartufo	bez excentru	519696
	kávová	bez excentru	519697

V dodávce

odtoková sada s prostorově úspornou trubkou, 3 ½" sítkový ventil

Technický výkres

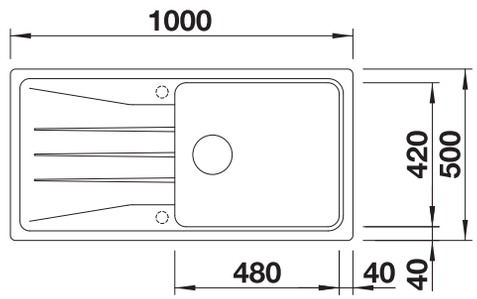

předfrézované otvory k proražení
Hloubka dřezu 190 mm

Volitelné příslušenství



krájecí deska z masivního buku

218313

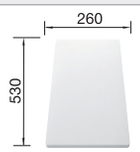

krájecí deska z vysoce kvalitního plastu, bílá

217611

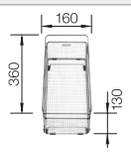

víceúčelový nerezový koš

223297

BLANCO UNIT s BLANCO SONA XL 6 S



BLANCO KANO-S

viz. strana 358



BLANCO BOTTON Pro 60/3 Automatic

viz. strana 404

BLANCO ZIA 6 S

SILGRANIT



- Moderní design s čistým vedením linií
- Rovný vnější obrys zvýrazněný úzkým okrajem
- Charakteristická plocha pro baterii, která zvětšuje odkapávací plochu jako rámeček
- Velmi prostorný hlavní dřez umožňující pohodlnou práci
- Přídavná vanička s 3 ½" sítkovým ventilem
- Klasické uspořádání dřezu k oboustranné vestavbě

Rozměr skříňky mm	**600**
BLANCO ZIA 6 S	
Horní montáž	
	Dřez oboustranný
černá	526021
antracit	514748
šedá vulkán	527390
bílá	514742
bílá soft	527207
kávová	515072
Hloubka dřezu	190/140 mm

předfrézované otvory k proražení

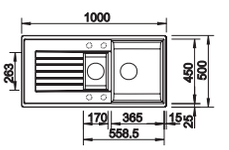

V dodávce	**bez excentru**

odtoková sada s prostorově úspornou trubkou, sítkový ventil 2 x 3 ½''

Volitelné příslušenství



krájecí deska z masivního buku

218313

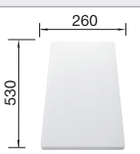

krájecí deska z vysoce kvalitního plastu, bílá

217611



víceúčelová nerezová miska

220736

BLANCO UNIT s BLANCO ZIA 6 S



BLANCO KANO-S

viz. strana 358



BLANCO SELECT II 60/3

viz. strana 394

Přesné rozměry a nákresy s detaily výřezu najdete na internetu na **www.blanco.com**.
Informace o nařízení (EG) 1907/2006 (REACH) naleznete v servisní kapitole.

BLANCO ZIA XL 6 S

SILGRANIT



- Moderní design s čistým vedením linií
- Rovný vnější obrys zvýrazněný úzkým okrajem
- Charakteristická plocha pro baterii, která zvětšuje odkapávací plochu jako rámeček
- Dřez XL pro ještě větší prostor pro mytí nádobí
- Klasické uspořádání dřezu k oboustranné vestavbě

600 mm
Rozměr skříňky

Horní montáž

		V dodávce	Dřez oboustranný
	černá	bez excentru	526024
	antracit	bez excentru	517568
	šedá vulkán	bez excentru	527400
	bílá	bez excentru	517571
	bílá soft	bez excentru	527217
	kávová	bez excentru	517577

V dodávce

odtoková sada s prostorově úspornou trubkou, sítkový ventil 3 ½"

Technický výkres

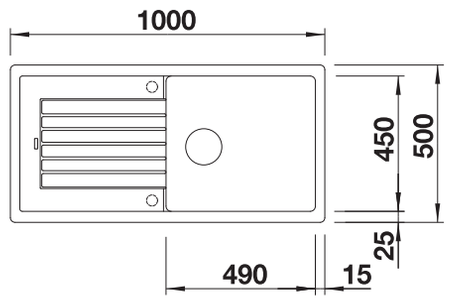

předfrézované otvory k proražení
Hloubka dřezu 190 mm

Volitelné příslušenství



krájecí deska z masivního buku

218313

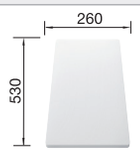

krájecí deska z vysoce kvalitního plastu, bílá

217611

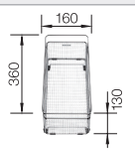

víceúčelový nerezový koš

223297

BLANCO UNIT s BLANCO ZIA XL 6 S



BLANCO KANO-S

viz. strana 358



BLANCO SELECT II 60/3

viz. strana 394

BLANCO ZIA XL 6 S Compact

SILGRANIT



- Moderní design s čistým vedením linií
- Maximální komfort mytí díky extra velkému dřezu
- Kompaktní vnější rozměr díky zkrácené odkapové ploše
- Oboustranné provedení

600 mm
Rozměr skříňky

Horní montáž



		V dodávce	Dřez oboustranný
	černá	bez excentru	526019
	antracit	bez excentru	523273
	šedá vulkán	bez excentru	527397
	bílá	bez excentru	523277
	bílá soft	bez excentru	527214
	kávová	bez excentru	523282

V dodávce

odtoková sada s prostorově úspornou trubkou, sítkový ventil 3 ½"

Technický výkres

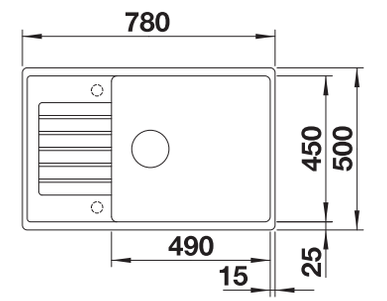

předfrézované otvory k proražení
Hloubka dřezu 190 mm

Volitelné příslušenství



krájecí deska z masivního buku

218313

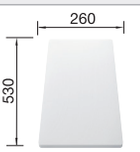

krájecí deska z vysoce kvalitního plastu, bílá

217611

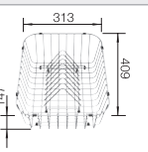

koš na nádobí s držákem talířů (vyjímatelný)

507829

BLANCO UNIT s BLANCO ZIA XL 6 S Compact



BLANCO KANO-S

viz. strana 358



BLANCO BOTTON Pro 60/3 Manual

viz. strana 405

Přesné rozměry a nákresy s detaily výřezu najdete na internetu na **www.blanco.com**.
Informace o nařízení (EG) 1907/2006 (REACH) naleznete v servisní kapitole.

BLANCO LEGRA 6 S

SILGRANIT



- Klasické linie, kombinované s moderní funkčností
- Prostorný hlavní a vedlejší dřez
- Oboustranné provedení

Rozměr skříňky mm	600	600
BLANCO LEGRA 6 S		**Compact**
Horní montáž		
	Dřez oboustranný	Dřez oboustranný
černá	526086	526085
antracit	522207	521302
šedá vulkán	527271	527270
bílá	522209	521304
bílá soft	527088	527087
kávová	522212	521307
Hloubka dřezu	190/135 mm	190/130 mm
předfrézované otvory k proražení	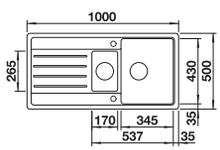	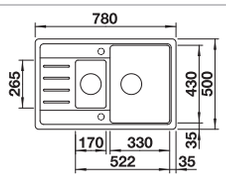

V dodávce **bez excentru**

odtoková sada s prostorově úspornou trubkou, 2 x 3 ½'' sítkový ventil

Volitelné příslušenství



krájecí deska z masivního buku

218313

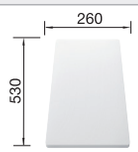

krájecí deska z vysoce kvalitního plastu, bílá

217611

BLANCO UNIT s BLANCO LEGRA 6 S



BLANCO MIDA-S

viz. strana 360



BLANCO BOTTON Pro 60/3 Manual

viz. strana 405

BLANCO LEGRA XL 6 S

SILGRANIT



- Klasické linie v kombinaci s moderní funkčností
- Prostorný hlavní dřez
- Maximálně velký XL dřez pro ještě více místa pro oplachování
- Oboustranné provedení

600 mm
Rozměr skříňky

Horní montáž

		V dodávce	Dřez oboustranný
	černá	bez excentru	526087
	antracit	bez excentru	523326
	šedá vulkán	bez excentru	527274
	bílá	bez excentru	523328
	bílá soft	bez excentru	527091
	kávová	bez excentru	523331

V dodávce

odtoková sada sprostorově úspornou trubkou, sítkový ventil 3 ½''

Technický výkres

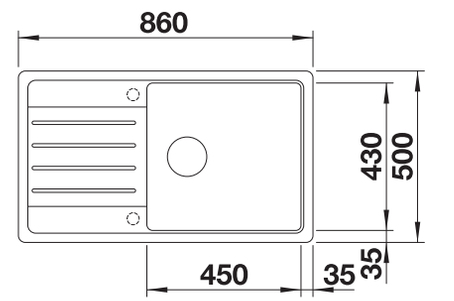

předfrézované otvory k proražení
Hloubka dřezu 190 mm

Volitelné příslušenství



krájecí deska z masivního buku

218313

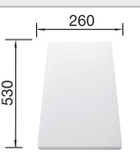

krájecí deska z vysoce kvalitního plastu, bílá

217611

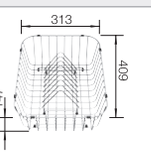

koš na nádobí s držákem talířů (vyjímatelný)

507829

BLANCO UNIT s BLANCO LEGRA XL 6 S



BLANCO MIDA-S

viz. strana 360



BLANCO BOTTON Pro 60/3 Manual

viz. strana 405

Přesné rozměry a nákresy s detaily výřezu najdete na internetu na **www.blanco.com**.
Informace o nařízení (EG) 1907/2006 (REACH) naleznete v servisní kapitole.

BLANCO FAVUM XL 6 S

SILGRANIT



- Nadčasové funkční provedení s čistými liniemi
- Velký dřez a velká odkapávací plocha s harmonicky integrovaným přepadem
- Úzké rádiusy pro ten největší možný objem
- Maximální využití prostoru při rozměrech 86 x 43,5 cm
- Oboustranné provedení

600 mm
Rozměr skříňky

Horní montáž

		V dodávce	Dřez oboustranný
	černá	bez excentru	526082
	antracit	bez excentru	524233
	šedá vulkán	bez excentru	527267
	bílá	bez excentru	524235
	bílá soft	bez excentru	527084
	kávová	bez excentru	524238

V dodávce

odtoková sada s prostorově úspornou trubkou, sítkový ventil 3 ½"

Technický výkres

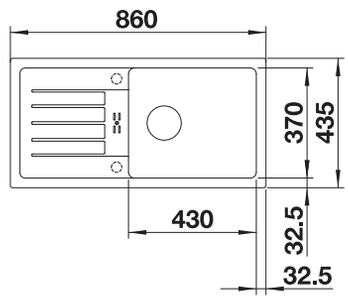

předfrézované otvory k proražení
Hloubka dřezu 180 mm

Volitelné příslušenství

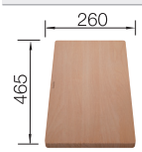

krájecí deska z masivního buku

225685

BLANCO UNIT s BLANCO FAVUM XL 6 S



BLANCOWEGA-S II

viz. strana 365



BLANCO FWD Lite

viz. strana 392

BLANCO AXIA III 5 S

SILGRANIT



- Možnost plynulých, ergonomických pracovních postupů podél dvou os
- Design vyznačující se čistými liniemi a obzvláště úzkým, plochým okrajem
- Úzký rádius pro maximální využití prostoru dřezu
- Posuvná skleněná krájecí deska pro přípravu surovin a jejich vhození přímo do kuchyňského nádobí
- Vybaveno kvalitním ovládáním výpusti, s krytým přepadem C-overflow a odtokovým systémem InFino – elegantně integrovaným a s velmi snadnou údržbou

500 mm
Rozměr skříňky

Horní montáž

		V dodávce	Dřez oboustranný
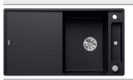	černá	s dřevěnou krájecí deskou se skleněnou krájecí deskou	525845 525844
	antracit	s dřevěnou krájecí deskou se skleněnou krájecí deskou	523205 523215
	šedá skála	s dřevěnou krájecí deskou se skleněnou krájecí deskou	523206 523216
	šedá vulkán	s dřevěnou krájecí deskou se skleněnou krájecí deskou	527223 527222
	bílá	s dřevěnou krájecí deskou se skleněnou krájecí deskou	523209 523219
	bílá soft	s dřevěnou krájecí deskou se skleněnou krájecí deskou	527040 527039
	tartufo	s dřevěnou krájecí deskou se skleněnou krájecí deskou	523212 523222
	kávová	s dřevěnou krájecí deskou se skleněnou krájecí deskou	523214 523224

V dodávce

InFino s excentrickým ovládáním

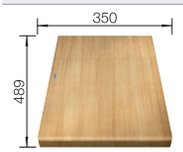

kompozitní zvýšená krájecí deska jasan

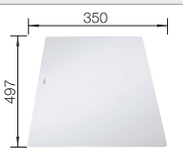

skleněná krájecí deska, bílá

kompozitní krájecí deska s jasanovou dýhou, odtoková sada s prostorově úspornou trubkou, 3 ½" sítkový ventil InFino s excentrickým ovládáním výpusti (otočné ovládání)

nebo

skleněná krájecí deska, bílá, odtoková sada s prostorově úspornou trubkou, sítkový ventil InFino 3 ½" s excentrickým ovládáním výpusti (otočné ovládání)

Technický výkres

R13

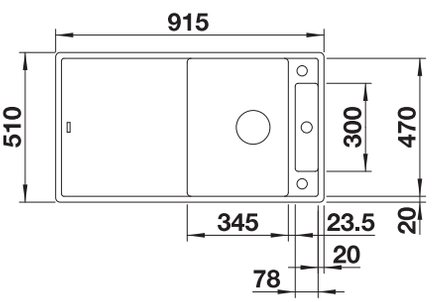

Hloubka dřezu 190/55 mm

Volitelné příslušenství



víceúčelová nerezová miska

233739

BLANCO UNIT s BLANCO AXIA III 5 S



BLANCO LINEE-S

viz. strana 329



BLANCO SELECT II 50/2

viz. strana 397

Přesné rozměry a nákresy s detaily výřezu najdete na internetu na **www.blanco.com**.
Informace o nařízení (EG) 1907/2006 (REACH) naleznete v servisní kapitole.

BLANCO ZENAR 5 S

SILGRANIT



- Zvláště velký dřez, prostorná odkapávací plocha
- Plocha pro baterii nabízí dostatek místa
- Funkční rovina s plynulým přechodem k odkapávací ploše
- Možnost dokoupení praktického příslušenství
- Vysoce kvalitní výbava s integrovaným ovládáním výpusti, přepadem C-overflow a odtokovým systémem InFino – elegantně zabudované, s obzvlášť snadnou údržbou

500 mm
Rozměr skříňky

Horní montáž

		V dodávce	Dřez vpravo
	černá	s excentrickým ovládáním, bez příslušenství	526046
	antracit	s excentrickým ovládáním, bez příslušenství	523934
	šedá skála	s excentrickým ovládáním, bez příslušenství	523935
	šedá vulkán	s excentrickým ovládáním, bez příslušenství	527365
	bílá	s excentrickým ovládáním, bez příslušenství	523938
	bílá soft	s excentrickým ovládáním, bez příslušenství	527182
	tartufo	s excentrickým ovládáním, bez příslušenství	523941
	kávová	s excentrickým ovládáním, bez příslušenství	523943

V dodávce

InFino s excentrickým ovládáním

odtoková sada s prostorově úspornou trubkou, sítkový ventil InFino 3 ½'' s excentrickým ovládáním výpusti (otočné ovládání)

Technický výkres

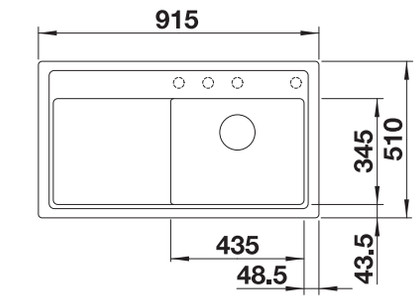

předfrézované otvory k proražení
Hloubka dřezu 190 mm

Volitelné příslušenství

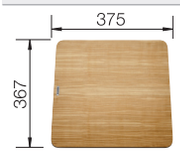

kompozitní krájecí deska jasan

229421

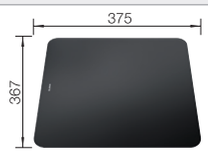

krájecí deska z bezpečnostního skla

224629



víceúčelová nerezová miska

223077

BLANCO UNIT s BLANCO ZENAR 5 S



BLANCO AVONA

viz. strana 335



BLANCO SELECT II 50/2

viz. strana 397

BLANCO METRA 5 S

SILGRANIT



- Svěží lineární uspořádání
- Velký objem dřezu poskytuje dost místa pro oplachování
- Prostorná odkapávací plocha zajišťuje značný komfort
- Estetický nízkoprofilový design okraje
- Oboustranné provedení

500 mm
Rozměr skříňky

Horní montáž

		V dodávce	Dřez oboustranný
	černá	bez excentru	525919
	antracit	bez excentru	513212
	šedá skála	bez excentru	518872
	šedá vulkán	bez excentru	527293
	bílá	bez excentru	513205
	bílá soft	bez excentru	527110
	tartufo	bez excentru	517349
	kávová	bez excentru	515042

V dodávce

odtoková sada s prostorově úspornou trubkou, 3 ½" sítkový ventil

Technický výkres

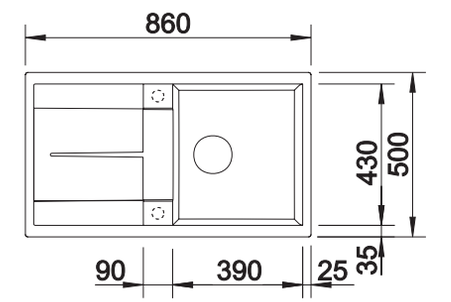

předfrézované otvory k proražení
Hloubka dřezu 190 mm

Volitelné příslušenství



krájecí deska z masivního buku

218313

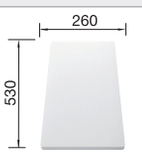

krájecí deska z vysoce kvalitního plastu, bílá

217611

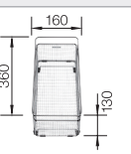

víceúčelový nerezový koš

223297

BLANCO UNIT s BLANCO METRA 5 S



BLANCO LINUS

viz. strana 352



BLANCO SELECT II 50/2

viz. strana 397

Přesné rozměry a nákresy s detaily výřezu najdete na internetu na **www.blanco.com**.
Informace o nařízení (EG) 1907/2006 (REACH) naleznete v servisní kapitole.

BLANCO SONA 5 S

SILGRANIT



- Moderní neotřelé provedení
- Prostorný dřez nabízí dostatek prostoru při oplachování
- Velkorysá, výrazně profilovaná plocha pro baterii
- Speciálně pro spodní skříňku širokou 50 cm
- Oboustranně zabudovatelný

500 mm
Rozměr skříňky

Horní montáž

		V dodávce	Dřez oboustranný
	černá	bez excentru	525972
	antracit	bez excentru	519671
	šedá skála	bez excentru	519672
	šedá vulkán	bez excentru	527334
	bílá	bez excentru	519674
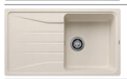	bílá soft	bez excentru	527151
	tartufo	bez excentru	519678
	kávová	bez excentru	519679

V dodávce

odtoková sada s prostorově úspornou trubkou,3 ½" sítkový ventil

Technický výkres

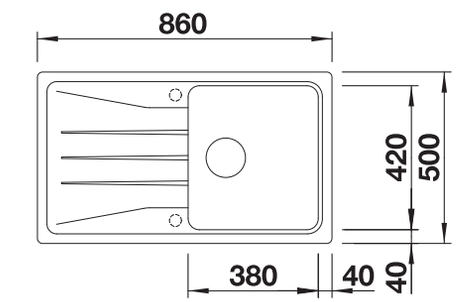

předfrézované otvory k proražení
Hloubka dřezu 190 mm

Volitelné příslušenství



krájecí deska z masivního buku

218313

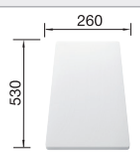

krájecí deska z vysoce kvalitního plastu, bílá

217611

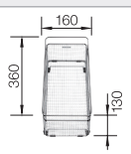

víceúčelový nerezový koš

223297

BLANCO UNIT s BLANCO SONA 5 S



BLANCO KANO

viz. strana 359



BLANCO SELECT II 50/3

viz. strana 397

BLANCO ZIA 5 S

SILGRANIT



- Moderní design s čistým vedením linií
- Rovný vnější obrys zvýrazněný úzkým okrajem
- Prostorný dřez pro pohodlnou práci
- Charakteristická plocha pro baterii jako rámeček, který zvětšuje odkapávací plochu

500 mm
Rozměr skříňky

Horní montáž

		V dodávce	Dřez oboustranný
	černá	bez excentru	526016
	antracit	bez excentru	520511
	šedá vulkán	bez excentru	527387
	bílá	bez excentru	520515
	bílá soft	bez excentru	527204
	kávová	bez excentru	520519

V dodávce

odtoková sada s prostorově úspornou trubkou, 3 ½" sítkový ventil

Technický výkres

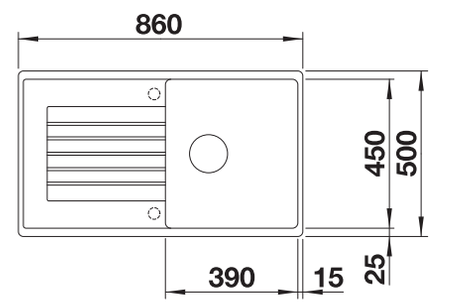

předfrézované otvory k proražení
Hloubka dřezu 190 mm

Volitelné příslušenství

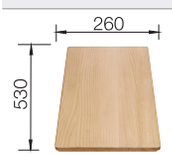

krájecí deska z masivního buku

218313

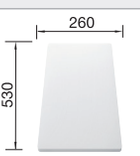

krájecí deska z vysoce kvalitního plastu, bílá

217611

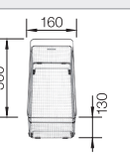

víceúčelový nerezový koš

223297

BLANCO UNIT s BLANCO ZIA 5 S



BLANCO KANO

viz. strana 359



BLANCO SELECT II 50/2

viz. strana 397

Přesné rozměry a nákresy s detaily výřezu najdete na internetu na **www.blanco.com**.
Informace o nařízení (EG) 1907/2006 (REACH) naleznete v servisní kapitole.

BLANCO AXIA III 45 S

SILGRANIT



- Možnost plynulých, ergonomických pracovních postupů podél dvou os
- Design vyznačující se čistými liniemi a obzvláště úzkým okrajem
- Úzký rádius pro maximální využití ploch a prostoru
- Posuvná jasanová kompozitni krájecí deska pro přípravu surovin a jejich vhození přímo do kuchyňského nádobí
- Vybaveno kvalitním ovládáním výpusti, skrytým přepadem a odtokovým systémem InFino – elegantně integrované a s velmi snadnou údržbou

450 mm
Rozměr skříňky

Horní montáž

		V dodávce	Dřez oboustranný
	černá	s dřevěnou krájecí deskou se skleněnou krájecí deskou	525841 525840
	antracit	s dřevěnou krájecí deskou se skleněnou krájecí deskou	523173 523183
	šedá skála	s dřevěnou krájecí deskou se skleněnou krájecí deskou	523174 523184
	šedá vulkán	s dřevěnou krájecí deskou se skleněnou krájecí deskou	527219 527218
	bílá	s dřevěnou krájecí deskou se skleněnou krájecí deskou	523177 523187
	bílá soft	s dřevěnou krájecí deskou se skleněnou krájecí deskou	527036 527035
	tartufo	s dřevěnou krájecí deskou se skleněnou krájecí deskou	523180 523190
	kávová	s dřevěnou krájecí deskou se skleněnou krájecí deskou	523182 523192

V dodávce

InFino s excentrickým ovládáním

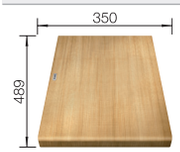

kompozitní zvýšená krájecí deska jasan

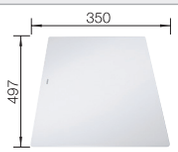

skleněná krájecí deska, bílá

kompozitní krájecí deska s jasanovou dýhou, odtoková sada s prostorově úspornou trubkou, 3 ½" sítkový ventil InFino s excentrickým ovládáním výpusti (otočné ovládání)

nebo

skleněná krájecí deska bílá, odtoková sada s prostorově úspornou trubkou, 3 ½" sítkový ventil InFino s ecentrickým ovládáním výpusti (otočné ovládání)

Technický výkres

R13

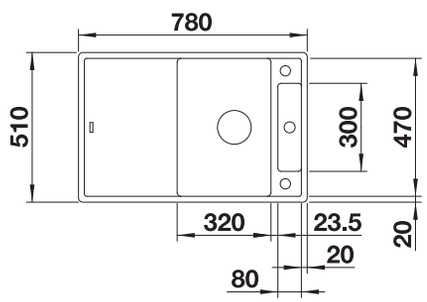

Hloubka dřezu 190/20 mm

Volitelné příslušenství

BLANCO UNIT s BLANCO AXIA III 45 S



BLANCO LINEE-S

viz. strana 329



BLANCO SELECT II 45/2

viz. strana 397

BLANCO ZENAR 45 S

SILGRANIT



- Zvláště velký dřez, prostorná odkapávací plocha
- Plocha pro baterii nabízí dostatek místa
- Funkční rovina s plynulým přechodem k odkapávací ploše
- Možnost dokoupení praktického příslušenství
- Vysoce kvalitní výbava s integrovaným ovládáním výpusti, přepadem C-overflow a odtokovým systémem InFino – elegantně zabudované, s obzvlášť snadnou údržbou

450 mm
Rozměr skříňky

Horní montáž

		V dodávce	Dřez vpravo	Dřez vlevo
	černá	s excentrickým ovládáním, bez příslušenství	526037	526034
	antracit	s excentrickým ovládáním, bez příslušenství	523781	523850
	šedá skála	s excentrickým ovládáním, bez příslušenství	523785	523851
	šedá vulkán	s excentrickým ovládáním, bez příslušenství	527361	527359
	bílá	s excentrickým ovládáním, bez příslušenství	523788	523854
	bílá soft	s excentrickým ovládáním, bez příslušenství	527178	527176
	tartufo	s excentrickým ovládáním, bez příslušenství	523796	523859
	kávová	s excentrickým ovládáním, bez příslušenství	523798	523861

V dodávce

InFino s excentrickým ovládáním

odtoková sada s prostorově úspornou trubkou, sítkový ventil InFino 3 ½'' s excentrickým ovládáním výpusti (otočné ovládání)

Technický výkres

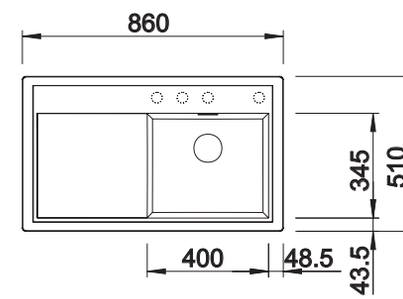

předfrézované otvory k proražení
Hloubka dřezu 190 mm

Volitelné příslušenství

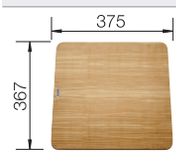

kompozitní krájecí deska jasan

229421

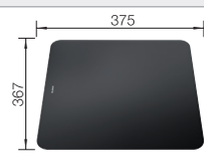

krájecí deska z bezpečnostního skla

224629

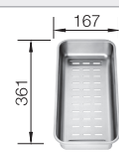

víceúčelová nerezová miska

223077

BLANCO UNIT s BLANCO ZENAR 45 S



BLANCO AVONA

viz. strana 335



BLANCO SELECT II 45/2

viz. strana 397

Přesné rozměry a nákresy s detaily výřezu najdete na internetu na **www.blanco.com**.
Informace o nařízení (EG) 1907/2006 (REACH) naleznete v servisní kapitole.

BLANCO ADIRA 45 S

SILGRANIT



- Moderní dřez z materiálu Silgranit v krásných barvách s rozšířenou funkčností
- Vysoký komfort díky XL dřezu v kombinaci s praktickým odtokem a rovnou odkapovou plochou
- Součástí balení je multifunkční mřížka ADIRA, kterou lze použít k vytvoření horní úrovně dřezu nebo jako odkapávací plochu
- Oboustranné provedení

NOVINKA

450 mm
Rozměr skříňky

Horní montáž

		V dodávce	Dřez oboustranný
	černá	s excentrem, s příslušenstvím	527585
	antracit	s excentrem, s příslušenstvím	527586
	šedá skála	s excentrem, s příslušenstvím	527587
	šedá vulkán	s excentrem, s příslušenstvím	527588
	bílá	s excentrem, s příslušenstvím	527589
	bílá soft	s excentrem, s příslušenstvím	527590
	tartufo	s excentrem, s příslušenstvím	527591
	kávová	s excentrem, s příslušenstvím	527592

V dodávce

InFino s excentrickým ovládáním



skládací nerezová mřížka ADIRA

skládací mřížka ADIRA, odtoková armatura s prostorově úspornou trubkou, 3 ½" sítkový ventil InFino s integrovaným ovládáním výpusti (otočné ovládání)

Technický výkres

R12

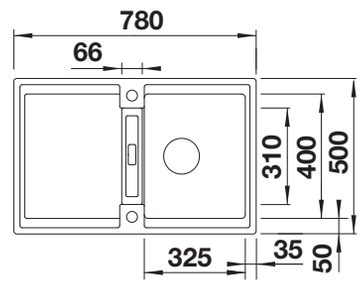

Hloubka dřezu 200 mm

Volitelné příslušenství



krájecí deska z masivního buku

218313

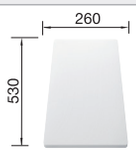

krájecí deska z vysoce kvalitního plastu, bílá

217611

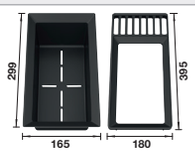

Odkapávač 2 v 1

527644 NOVINKA

BLANCO UNIT s BLANCO ADIRA 45 S



BLANCO ALTA II

viz. strana 337



BLANCO SELECT II 45/2

viz. strana 397

BLANCO ELON 45 S

SILGRANIT



- Kompaktní jednodřez do malých kuchyní
- Velký dřez pro skříňky o šířce 45 cm
- Inovativní rozšiřitelná odkapávací plocha díky posuvné nerezové odkapávací mřížce
- Moderní, zvlněný design dřezu a příslušenství, vše vzájemně dokonale sladěné
- Součástí dodávky je multifunkční nerezová odkapávací mřížka
- Vysoce kvalitní výbava s integrovaným ovládáním výpusti a odtokovým systémem InFino – elegantně zabudované, snadné na údržbu
- Plocha pro baterii, praktické řešení také k montáži dřezu před okno
- Oboustranné provedení

450 mm
Rozměr skříňky

Horní montáž

		V dodávce	Dřez oboustranný
	černá	s excentrem, s příslušenstvím bez excentru, s příslušenstvím	525879 525880
	antracit	s excentrem, s příslušenstvím bez excentru, s příslušenstvím	524814 524824
	šedá skála	s excentrem, s příslušenstvím bez excentru, s příslušenstvím	524815 524825
	šedá vulkán	s excentrem, s příslušenstvím bez excentru, s příslušenstvím	527251 527250
	bílá	s excentrem, s příslušenstvím bez excentru, s příslušenstvím	524818 524828
	bílá soft	s excentrem, s příslušenstvím bez excentru, s příslušenstvím	527068 527067
	tartufo	s excentrem, s příslušenstvím bez excentru, s příslušenstvím	524821 524831
	kávová	s excentrem, s příslušenstvím bez excentru, s příslušenstvím	524823 524833

V dodávce

Manuální InFino bez excentrického ovládání

InFino s excentrickým ovládáním

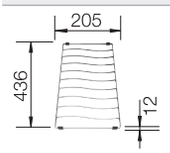

odkapávací mřížka nerez

odkapávací nerezová mřížka, odtoková sada s prostorově úspornou trubkou, sítkový ventil InFino 3 ½" s excentrickým ovládáním výpusti (otočné ovládání)

nebo

odkapávací nerezová mřížka, odtoková sada s prostorově úspornou trubkou, sítkový ventil InFino 3 ½''

Technický výkres

R10

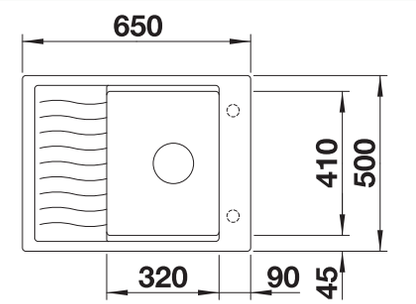

předfrézované otvory k proražení

Hloubka dřezu 190 mm

Volitelné příslušenství

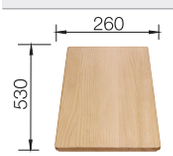

krájecí deska z masivního buku

218313

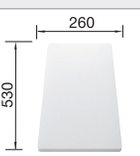

krájecí deska z vysoce kvalitního plastu, bílá

217611



Multifunkční miska

227689

BLANCO UNIT s BLANCO ELON 45 S



BLANCO CARENA-S Vario

viz. strana 344



BLANCO SELECT II 45/2

viz. strana 397

Přesné rozměry a nákresy s detaily výřezu najdete na internetu na **www.blanco.com**.
Informace o nařízení (EG) 1907/2006 (REACH) naleznete v servisní kapitole.

BLANCO METRA 45 S

SILGRANIT



- Svěží lineární uspořádání
- Samostatný dřez zajišťuje značný komfort
- Bezkonkurenční kapacita poskytuje spoustu místa pro oplachování
- Estetický nízkoprofilový design okraje
- Oboustranné provedení

Rozměr skříňky mm	**450**
BLANCO METRA 45 S	
Horní montáž	
	Dřez oboustranný
černá	525915
antracit	513194
šedá skála	518869
šedá vulkán	527289
bílá	513187
bílá soft	527106
tartufo	517346
kávová	515039
Hloubka dřezu	190/25 mm

◌ předfrézované otvory k proražení

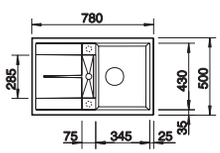

V dodávce	**bez excentru**
odtoková sada s prostorově úspornou trubkou, 3 ½''sítkový ventil	

Volitelné příslušenství



krájecí deska z masivního buku

218313

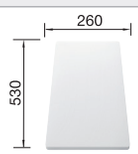

krájecí deska z vysoce kvalitního plastu, bílá

217611



Rohová miska

235866

BLANCO UNIT s BLANCO METRA 45 S



BLANCO LINUS

viz. strana 352



BLANCO SELECT II 45/2

viz. strana 397

BLANCO METRA 45 S Compact

SILGRANIT



- Svěží lineární uspořádání
- Velký objem dřezu poskytuje dost místa pro oplachování
- Kompaktní odkapávací plocha s integrovanou výpustí
- Estetický nízkoprofilový design okraje
- Oboustranné provedení a také pro spodní montáž

450 mm
Rozměr skříňky

Horní montáž

		V dodávce	Dřez oboustranný
	černá	bez excentru	525912
	antracit	bez excentru	519561
	šedá skála	bez excentru	519562
	šedá vulkán	bez excentru	527286
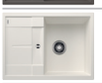	bílá	bez excentru	519565
	bílá soft	bez excentru	527103
	tartufo	bez excentru	519569
	kávová	bez excentru	519570

V dodávce

odtoková sada s prostorově úspornou trubkou, 3 ½" sítkový ventil

Technický výkres

R8

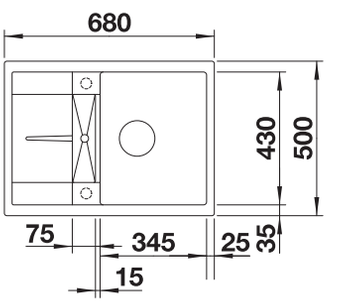

předfrézované otvory k proražení
Hloubka dřezu 190/25 mm

Volitelné příslušenství



krájecí deska z masivního buku

218313

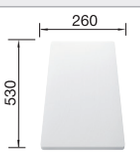

krájecí deska z vysoce kvalitního plastu, bílá

217611

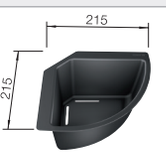

Rohová miska

235866

BLANCO UNIT s BLANCO METRA 45 S Compact



BLANCO LINUS

viz. strana 352



BLANCO SELECT II 45/2

viz. strana 397

Přesné rozměry a nákresy s detaily výřezu najdete na internetu na **www.blanco.com**.
Informace o nařízení (EG) 1907/2006 (REACH) naleznete v servisní kapitole.

BLANCO SONA 45 S

SILGRANIT



- Moderní neotřelé provedení
- Prostorný dřez nabízí dostatek prostoru při oplachování
- Velkorysá, výrazně profilovaná plocha pro baterii
- Speciálně pro spodní skříňku širokou 45 cm

450 mm
Rozměr skříňky

Horní montáž

		V dodávce	Dřez oboustranný
	černá	bez excentru	525970
	antracit	bez excentru	519662
	šedá skála	bez excentru	519663
	šedá vulkán	bez excentru	527332
	bílá	bez excentru	519665
	bílá soft	bez excentru	527149
	tartufo	bez excentru	519669
	kávová	bez excentru	519670

V dodávce

odtoková sada s prostorově úspornou trubkou, 2 x 3 ½'' sítkový ventil

Technický výkres

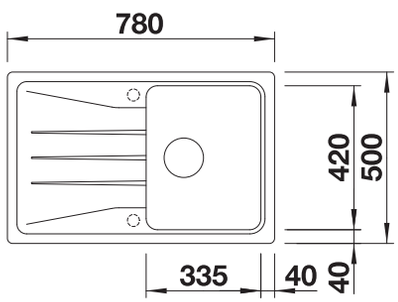

předfrézované otvory k proražení
Hloubka dřezu 190 mm

Volitelné příslušenství



krájecí deska z masivního buku

218313

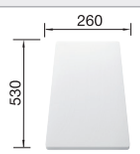

krájecí deska z vysoce kvalitního plastu, bílá

217611

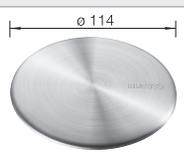

kryt výpusti CapFlow

517666

BLANCO UNIT s BLANCO SONA 45 S



BLANCO KANO

viz. strana 359



BLANCO BOTTON II 30/2

viz. strana 406

BLANCO ZIA 45 S

SILGRANIT



- Moderní design s čistým vedením linií
- Rovný vnější obrys zvýrazněný úzkým okrajem
- Charakteristická plocha pro baterii, která zvětšuje odkapávací plochu jako rámeček
- Velmi prostorný dřez umožňující pohodlnou práci
- Samostatný dřez zajišťuje značný komfort
- Klasické uspořádání dřezu k oboustranné vestavbě

450 mm
Rozměr skříňky

Horní montáž

		V dodávce	Dřez oboustranný
	černá	bez excentru	526013
	antracit	bez excentru	514732
	šedá vulkán	bez excentru	527383
	bílá	bez excentru	514726
	bílá soft	bez excentru	527200
	kávová	bez excentru	515070

V dodávce

odtoková sada s prostorově úspornou trubkou, sítkový ventil 3 ½"

Technický výkres

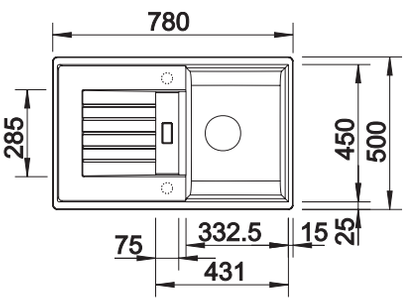

předfrézované otvory k proražení
Hloubka dřezu 190 mm

Volitelné příslušenství



krájecí deska z masivního buku

218313

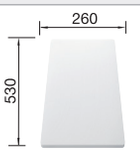

krájecí deska z vysoce kvalitního plastu, bílá

217611

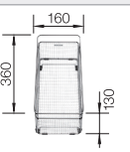

víceúčelový nerezový koš

223297

BLANCO UNIT s BLANCO ZIA 45 S



BLANCO KANO

viz. strana 359



BLANCO BOTTON II 30/2

viz. strana 406

Přesné rozměry a nákresy s detaily výřezu najdete na internetu na **www.blanco.com**.
Informace o nařízení (EG) 1907/2006 (REACH) naleznete v servisní kapitole.

BLANCO ZIA 45 SL

SILGRANIT



- Moderní design s čistým vedením linií
- Rovný vnější obrys zvýrazněný úzkým okrajem
- Charakteristická plocha pro baterii, která zvětšuje odkapávací plochu jako rámeček
- Prostorný dřez s velikostí do skříňky o šířce 45 cm
- Mimořádně prostorná odkapávací plocha
- Klasické uspořádání dřezu k oboustranné vestavbě

450 mm
Rozměr skříňky

Horní montáž

		V dodávce	Dřez oboustranný
	černá	bez excentru	526011
	antracit	bez excentru	516748
	šedá vulkán	bez excentru	527384
	bílá	bez excentru	516740
	bílá soft	bez excentru	527201
	kávová	bez excentru	516745

V dodávce

odtoková sada s prostorově úspornou trubkou, sítkový ventil 3 ½"

Technický výkres

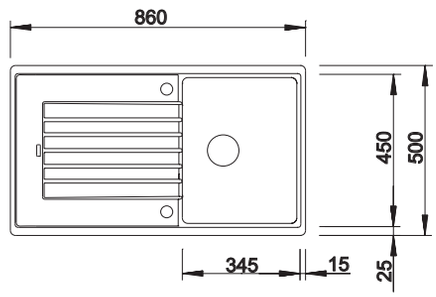

předfrézované otvory k proražení
Hloubka dřezu 190 mm

Volitelné příslušenství



krájecí deska z masivního buku

218313

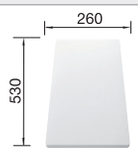

krájecí deska z vysoce kvalitního plastu, bílá

217611

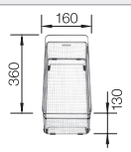

víceúčelový nerezový koš

223297

BLANCO UNIT s BLANCO ZIA 45 SL



BLANCO KANO

viz. strana 359



BLANCO SELECT II 45/2

viz. strana 397

BLANCO ZIA 45 S Compact

SILGRANIT



- Moderní design s čistým vedením linií
- Funkční a komfortní pracovní postupy
- Kompaktní vnější rozměry díky zkrácené odkapávací ploše
- Klasické uspořádání dřezu pro možnost oboustranné vestavby

450 mm
Rozměr skříňky

Horní montáž

		V dodávce	Dřez oboustranný
	černá	bez excentru	526009
	antracit	bez excentru	524721
	šedá vulkán	bez excentru	527380
	bílá	bez excentru	524725
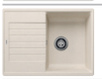	bílá soft	bez excentru	527197
	kávová	bez excentru	524730

V dodávce

odtoková sada s prostorově úspornou trubkou, sítkový ventil 3 ½"

Technický výkres

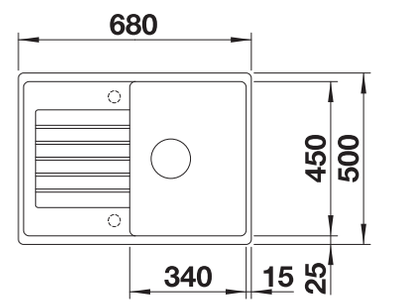

předfrézované otvory k proražení
Hloubka dřezu 190 mm

Volitelné příslušenství



krájecí deska z masivního buku

218313

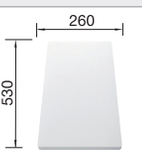

krájecí deska z vysoce kvalitního plastu, bílá

217611

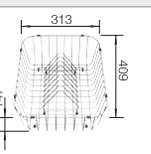

koš na nádobí s držákem talířů (vyjímatelný)

507829

BLANCO UNIT s BLANCO ZIA 45 S Compact



BLANCO KANO

viz. strana 359



BLANCO BOTTON II 30/2

viz. strana 406

Přesné rozměry a nákresy s detaily výřezu najdete na internetu na **www.blanco.com**.
Informace o nařízení (EG) 1907/2006 (REACH) naleznete v servisní kapitole.

BLANCO LEGRA 45 S

SILGRANIT



- Klasické linie, kombinované s moderní funkčností
- Prostorný hlavní dřez
- Oboustranné provedení

450 mm
Rozměr skříňky

Horní montáž

		V dodávce	Dřez oboustranný
	černá	bez excentru	526083
	antracit	bez excentru	522201
	šedá vulkán	bez excentru	527268
	bílá	bez excentru	522203
	bílá soft	bez excentru	527085
	kávová	bez excentru	522206

V dodávce

odtoková sada s prostorově úspornou trubkou, 3 ½" sítkový ventil

Technický výkres

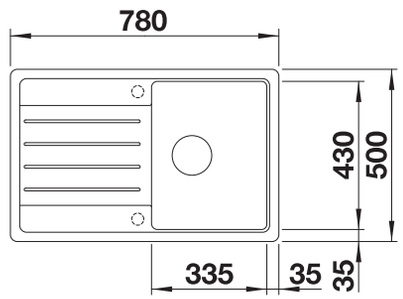

předfrézované otvory k proražení
Hloubka dřezu 190 mm

Volitelné příslušenství



krájecí deska z masivního buku

218313

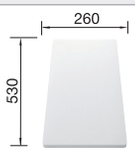

krájecí deska z vysoce kvalitního plastu, bílá

217611

BLANCO UNIT s BLANCO LEGRA 45 S



BLANCO MIDA

viz. strana 361



BLANCO BOTTON II 30/2

viz. strana 406

BLANCO FAVUM 45 S

SILGRANIT



- Nadčasové funkční provedení s čistými liniemi
- Velký dřez a velká odkapávací plocha s harmonicky integrovaným přepadem
- Úzké rádiusy pro ten největší možný objem
- Maximální využití prostoru při rozměrech 86 x 43,5 cm
- Oboustranné provedení

450 mm
Rozměr skříňky

Horní montáž

		V dodávce	Dřez oboustranný
	černá	bez excentru	526081
	antracit	bez excentru	524227
	šedá vulkán	bez excentru	527266
	bílá	bez excentru	524229
	bílá soft	bez excentru	527083
	kávová	bez excentru	524232

V dodávce

odtoková sada s prostorově úspornou trubkou, sítkový ventil 3 ½"

Technický výkres

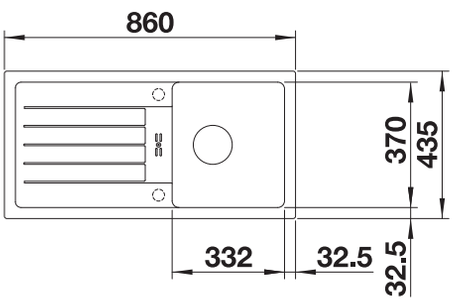

předfrézované otvory k proražení
Hloubka dřezu 180 mm

Volitelné příslušenství



krájecí deska z masivního buku

225685

BLANCO UNIT s BLANCO FAVUM 45 S



BLANCOWEGA II

viz. strana 366



BLANCO BOTTON II 30/2

viz. strana 406

Přesné rozměry a nákresy s detaily výřezu najdete na internetu na **www.blanco.com**.
Informace o nařízení (EG) 1907/2006 (REACH) naleznete v servisní kapitole.

BLANCO ZIA 40 S

SILGRANIT



- Moderní design s čistým vedením linií
- Rovný vnější obrys zvýrazněný úzkým okrajem
- Charakteristická plocha pro baterii, která zvětšuje odkapávací plochu jako rámeček
- Prostorný dřez s velikostí do skříňky o šířce 40 cm
- Pohodlná práce i v malé kuchyni
- Klasické uspořádání dřezu k oboustranné vestavbě

400 mm
Rozměr skříňky

Horní montáž

		V dodávce	Dřez oboustranný
	černá	bez excentru	526006
	antracit	bez excentru	516918
	šedá vulkán	bez excentru	527378
	bílá	bez excentru	516922
	bílá soft	bez excentru	527195
	kávová	bez excentru	516927

V dodávce

odtoková sada s prostorově úspornou trubkou, sítkový ventil 3 ½''

Technický výkres

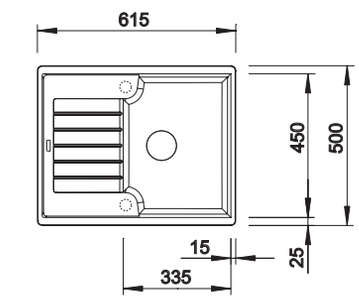

předfrézované otvory k proražení
Hloubka dřezu 190 mm

Volitelné příslušenství



krájecí deska z masivního buku

218313

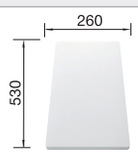

krájecí deska z vysoce kvalitního plastu, bílá

217611

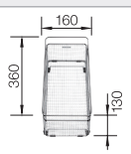

víceúčelový nerezový koš

223297

BLANCO UNIT s BLANCO ZIA 40 S



BLANCO KANO

viz. strana 359



BLANCO BOTTON II 30/2

viz. strana 406

MONTÁŽ DO ROVINY.

Pro ty, kdo milují moderní design se snadnou údržbou.



Při montáži do roviny tvoří dřez a kuchyňská deska funkčně sjednocený celek bez problematických okrajů. Díky tomu lze kuchyňskou desku dokonale očistit pouhým setřením vody nebo drobků do dřezu. Plynulý přechod mezi dřezem a kuchyňskou deskou navíc rozšiřuje využitelnou pracovní plochu kolem dřezu. Montáž do roviny má nejen skvělé funkční výhody, ale také mimořádně elegantní minimalistický vzhled. Dřezy s montáží do roviny se obzvláště dobře hodí do kuchyní s moderním designem.



Společnost BLANCO nabízí bohatý výběr dřezů Silgranit s montáží do roviny. Díky ucelenému barevnému konceptu BLANCO podporují dřezy s montáží do roviny harmonii mezi dřezem, baterií a kuchyňskou deskou.



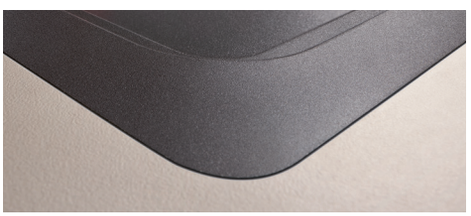

Montáž do roviny: optické sjednocení dřezu s kuchyňskou pracovní deskou bez nepříjemných hran pro harmonický a moderní vzhled.



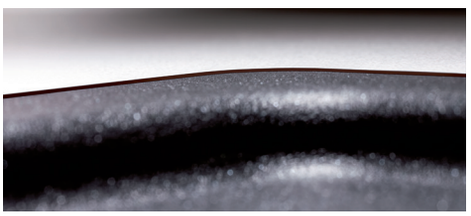

Spodní montáž: dokonale hladká instalace dřezu zespodu pro moderní a elegantní vzhled.

BLANCODELTA II-F

SILGRANIT



- Ergonomické uspořádání dřezu, přídavné vaničky a odkapávací plochy
- Prostorný dřez s dlouhou úhlopříčkou pro pohodlné oplachování např. plechů
- Vysoce kvalitní výbava s odtokovým systémem InFino a ovládáním výpusti – elegantně zabudované, s obzvlášť snadnou údržbou
- Přídavná vanička vybavena nerezovou děrovanou miskou

900x900 mm
Rohová skříňka

Spodní montáž pod okraj desky FU

Montáž do roviny s pracovní deskou F

		V dodávce	Dřez vlevo
	černá	s excentrem, s příslušenstvím	525868
	antracit	s excentrem, s příslušenstvím	523670
	šedá skála	s excentrem, s příslušenstvím	523671
	šedá vulkán	s excentrem, s příslušenstvím	527239
	bílá	s excentrem, s příslušenstvím	523673
	bílá soft	s excentrem, s příslušenstvím	527056
	kávová	s excentrem, s příslušenstvím	523675

V dodávce

InFino s excentrickým ovládáním



víceúčelová nerezová miska

multifunkční nerezová miska, odtoková sada s prostorově úspornou trubkou, sítkový ventil InFino 2 x 3 ½'' s excentrickým ovládáním výpusti (otočné ovládání) pro hlavní dřez

Technický výkres

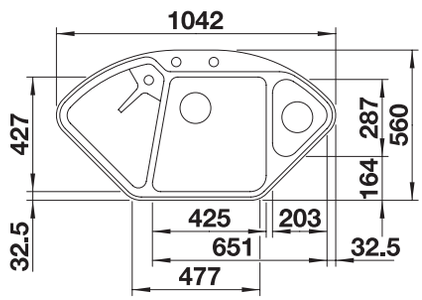

Hloubka dřezu 185/130 mm

Chcete-li tyto dřezy využít na maximum, doporučujeme kuchyňské baterie BLANCO s vytahovací sprchovou hadicí.

Výřez podle šablony.

Volitelné příslušenství



krájecí deska z masivního javoru

232841

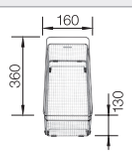

víceúčelový nerezový koš

223297

BLANCO UNIT s BLANCODELTA II-F



BLANCO LINEE-S

viz. strana 329



BLANCO SOLON-IF

viz. strana 407

BLANCO AXIA III 6 S-F

SILGRANIT



- Možnost plynulých, ergonomických pracovních postupů podél dvou os
- Design vyznačující se čistými liniemi a obzvláště úzkým okrajem
- Úzký rádius pro maximální využití ploch a prostoru
- Posuvná skleněná krájecí deska pro přípravu surovin a jejich vhození přímo do kuchyňského nádobí
- Bezkonkurenčně prostorný dřez a elegantně tvarovaná, praktická odkapávací miska
- Vysoce kvalitní výbava s ovládáním výpusti, skrytým přepadem C-overflow a odtokovým systémem InFino – elegantně zabudované, s obzvlášť snadnou údržbou

600 mm
Rozměr skříňky

Spodní montáž pod okraj desky FU

Montáž do roviny s pracovní deskou F

		V dodávce	Dřez vpravo	Dřez vlevo
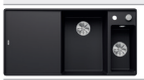	černá	s dřevěnou krájecí deskou se skleněnou krájecí deskou	525855 525854	525853 525852
	antracit	s dřevěnou krájecí deskou se skleněnou krájecí deskou	523483 523489	524663 524669
	šedá skála	s dřevěnou krájecí deskou se skleněnou krájecí deskou	523484 523490	524664 524670
	šedá vulkán	s dřevěnou krájecí deskou se skleněnou krájecí deskou	527233 527232	527231 527230
	bílá	s dřevěnou krájecí deskou se skleněnou krájecí deskou	523486 523492	524666 524672
	bílá soft	s dřevěnou krájecí deskou se skleněnou krájecí deskou	527050 527049	527047 527048
	kávová	s dřevěnou krájecí deskou se skleněnou krájecí deskou	523488 523494	524668 524674

V dodávce

InFino s excentrickým ovládáním



víceúčelová nerezová miska

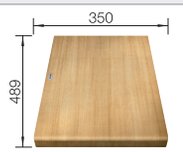

kompozitní zvýšená krájecí deska jasan

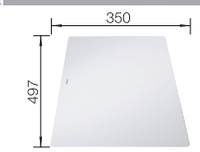

skleněná krájecí deska, bílá

kompozitní krájecí deska s jasanovou dýhou, multifunkční nerezová miska, odtoková sada s prostorově úspornou trubkou, sítkový ventil InFino 2 x 3 ½'' s excentrickým ovládáním výpusti (otočné ovládání) pro hlavní dřez

nebo

krájecí deska z tvrzeného skla, multifunkční nerezová miska, odtoková sada s prostorově úspornou trubkou, sítkový ventil InFino 2 x 3 ½'' s excentrickým ovládáním výpusti (otočné ovládání) pro hlavní dřez

Technický výkres

R13

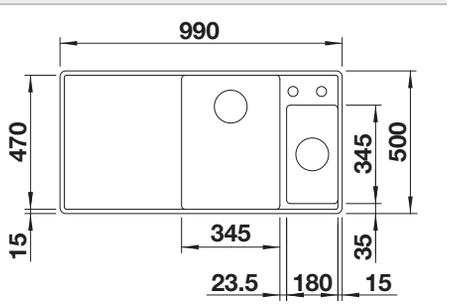

Hloubka dřezu 190/145 mm

Volitelné příslušenství

BLANCO UNIT s BLANCO AXIA III 6 S-F



BLANCO LINEE-S

viz. strana 329



BLANCO SELECT II 60/3 Orga

viz. strana 393

Přesné rozměry a nákresy s detaily výřezu najdete na internetu na **www.blanco.com**.
Informace o nařízení (EG) 1907/2006 (REACH) naleznete v servisní kapitole.

BLANCO AXIA III XL 6 S-F

SILGRANIT



- Možnost plynulých, ergonomických pracovních postupů podél dvou os
- Design vyznačující se čistými liniemi a obzvláště úzkým okrajem
- Úzký rádius pro maximální využití ploch a prostoru
- Posuvná jasanová kompozitni krájecí deska pro přípravu surovin a jejich vhození přímo do kuchyňského nádobí
- Bezkonkurenčně prostorný dřez a elegantně tvarovaná, praktická odkapávací miska
- Vysoce kvalitní výbava se skrytým přepadem C-overflow a odtokovým systémem InFino – elegantně zabudované, s obzvlášť snadnou údržbou
- Varianta pro montáž do roviny. Oboustranné provedení

600 mm
Rozměr skříňky

Spodní montáž pod okraj desky FU

Montáž do roviny s pracovní deskou F

		V dodávce	Dřez oboustranný
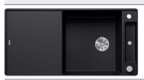	černá	s dřevěnou krájecí deskou se skleněnou krájecí deskou	525860 525859
	antracit	s dřevěnou krájecí deskou se skleněnou krájecí deskou	523520 523526
	šedá skála	s dřevěnou krájecí deskou se skleněnou krájecí deskou	523521 523527
	šedá vulkán	s dřevěnou krájecí deskou se skleněnou krájecí deskou	527237 527236
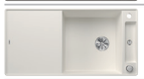	bílá	s dřevěnou krájecí deskou se skleněnou krájecí deskou	523523 523529
	bílá soft	s dřevěnou krájecí deskou se skleněnou krájecí deskou	527054 527053
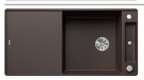	kávová	s dřevěnou krájecí deskou se skleněnou krájecí deskou	523525 523531

V dodávce

InFino s excentrickým ovládáním

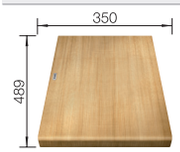

kompozitní zvýšená krájecí deska jasan

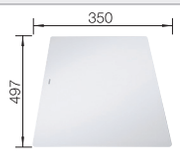

skleněná krájecí deska, bílá

kompozitní krájecí deska s jasanovou dýhou, odtoková sada s prostorově úspornou trubkou, 3 ½'' sítkový ventil InFino s excentrickým ovládáním výpusti (otočné ovládání)

nebo

skleněná krájecí deska, bílá, odtoková sada s prostorově úspornou trubkou, 3 1/2" sítkový ventil InFino s excentrickým ovládáním výpusti (otočné ovládání)

Technický výkres

R13

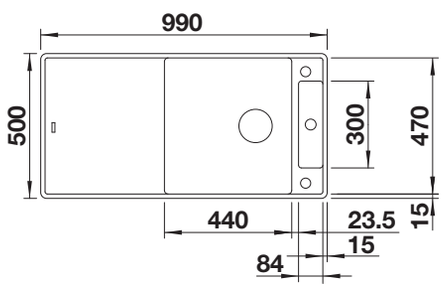

Hloubka dřezu 190/45 mm

Volitelné příslušenství

BLANCO UNIT s BLANCO AXIA III XL 6 S-F



BLANCO LINEE-S

viz. strana 329



BLANCO SELECT II 60/3 Orga

viz. strana 393

BLANCO ZENAR XL 6 S-F DampfgarPlus

SILGRANIT



- Praktické řešení navržené pro pracovní postupy při vaření v páře
- Extra velký dřez s integrovaným stupínkem pro ukládání gastronádob
- Po celé délce dřezu posuvná dřevěná krájecí deska pro přípravu surovin do gastronádob
- Prostorná odkapávací plocha pro odkládání gastronádob a velkých nádob pro vaření v páře
- Dvě perforované gastronádoby pro vaření zeleniny, masa, ryb atd. v páře
- Vysoce kvalitní výbava s integrovaným ovládáním výpusti, skrytým přepadem C-overflow a odtokovým systémem InFino – elegantně zabudované, s obzvlášť snadnou údržbou

600 mm
Rozměr skříňky

Spodní montáž pod okraj desky FU | **Montáž do roviny s pracovní deskou** F

		V dodávce	Dřez vpravo
	černá	s dřevěnou krájecí deskou	526056
	antracit	s dřevěnou krájecí deskou	524082
	šedá skála	s dřevěnou krájecí deskou	524083
	šedá vulkán	s dřevěnou krájecí deskou	527376
	bílá	s dřevěnou krájecí deskou	524085
	bílá soft	s dřevěnou krájecí deskou	527193
	kávová	s dřevěnou krájecí deskou	524097

V dodávce

InFino s excentrickým ovládáním

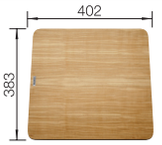

kompozitní krájecí deska jasan



nerezová nádoba pro vaření v páře



nerezová nádoba pro vaření v páře

kompozitní krájecí deska s jasanovou dýhou, perforovaná GN⅓ a perforovaná GN½ gastronádoba pro vaření v páře, odtoková sada s prostorově úspornou trubkou, sítkový ventil InFino 3 ½'' s excentrickým ovládáním výpusti (otočné ovládání)

Technický výkres

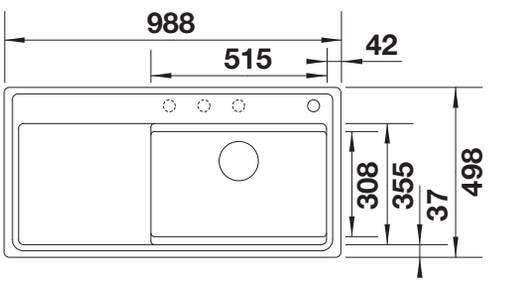

předfrézované otvory k proražení
Hloubka dřezu 190 mm

Volitelné příslušenství



víceúčelová nerezová miska

223077

BLANCO UNIT s BLANCO ZENAR XL 6 S-F DampfgarPlus



BLANCO AVONA-S

viz. strana 334



BLANCO SELECT II XL 60/3 Orga

viz. strana 393

Přesné rozměry a nákresy s detaily výřezu najdete na internetu na **www.blanco.com**.
Informace o nařízení (EG) 1907/2006 (REACH) naleznete v servisní kapitole.

BLANCO ZENAR XL 6 S-F

SILGRANIT



- Zvláště velký dřez, prostorná odkapávací plocha
- Plocha pro baterii nabízí dostatek místa
- Funkční rovina s plynulým přechodem k odkapávací ploše
- Možnost dokoupení praktického příslušenství
- Vysoce kvalitní výbava s integrovaným ovládáním výpusti, přepadem C-overflow a odtokovým systémem InFino – elegantně zabudované, s obzvlášť snadnou údržbou
- Provedení pro montáž do roviny

600 mm
Rozměr skříňky

Spodní montáž pod okraj desky FU

Montáž do roviny s pracovní deskou F

		V dodávce	Dřez vpravo	Dřez vlevo
	černá	s excentrickým ovládáním, bez příslušenství	526068	526065
	antracit	s excentrickým ovládáním, bez příslušenství	523902	523924
	šedá skála	s excentrickým ovládáním, bez příslušenství	523903	523926
	šedá vulkán	s excentrickým ovládáním, bez příslušenství	527375	527374
	bílá	s excentrickým ovládáním, bez příslušenství	523905	523929
	bílá soft	s excentrickým ovládáním, bez příslušenství	527192	527191
	kávová	s excentrickým ovládáním, bez příslušenství	523908	523933

V dodávce

InFino s excentrickým ovládáním

odtoková sada s prostorově úspornou trubkou, sítkový ventil InFino 3 ½'' s excentrickým ovládáním výpusti (otočné ovládání)

Technický výkres

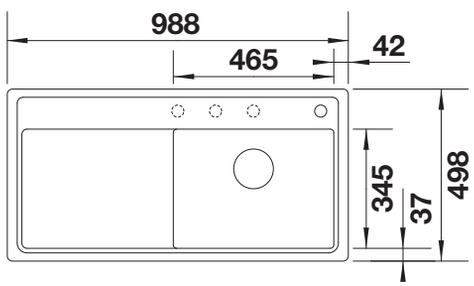

předfrézované otvory k proražení

Hloubka dřezu 190 mm

Informace o výřezu pro všechny procesy zabudování naleznete v části ke stažení na našich webových stránkách

Zabudování do roviny

Volitelné příslušenství

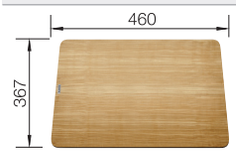

kompozitní krájecí deska jasan

229411



víceúčelová nerezová miska

223077

BLANCO UNIT s BLANCO ZENAR XL 6 S-F



BLANCO AVONA-S

viz. strana 334



BLANCO SELECT II 60/3

viz. strana 394

BLANCO ELON XL 6 S-F

SILGRANIT



- Kompaktní jednodřez, vhodný také pro malé kuchyně
- Praktický kompaktní dřez s XL vanou, vhodný také pro malé kuchyně
- Inovativní rozšiřitelná odkapávací plocha díky posuvné nerezové odkapávací mřížce
- Moderní, zvlněný design dřezu a příslušenství, vše vzájemně dokonale sladěné
- Součástí dodávky je multifunkční nerezová odkapávací mřížka
- Vysoce kvalitní výbava s integrovaným ovládáním výpusti a odtokovým systémem InFino – elegantně zabudovaný, obzvlášť snadný na údržbu
- Plocha pro baterii, praktické řešení také k montáži dřezu před okno
- Oboustranné provedení

600 mm
Rozměr skříňky

Spodní montáž pod okraj desky FU

Montáž do roviny s pracovní deskou F

		V dodávce	Dřez oboustranný
	černá	s excentrem, s příslušenstvím	525884
	antracit	s excentrem, s příslušenstvím	524854
	šedá skála	s excentrem, s příslušenstvím	524855
	šedá vulkán	s excentrem, s příslušenstvím	527254
	bílá	s excentrem, s příslušenstvím	524857
	bílá soft	s excentrem, s příslušenstvím	527071
	kávová	s excentrem, s příslušenstvím	524859

V dodávce

InFino s excentrickým ovládáním

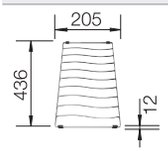

odkapávací mřížka nerez

odkapávací nerezová mřížka, odtoková sada s prostorově úspornou trubkou, sítkový ventil InFino 3 ½'' s excentrickým ovládáním výpusti (otočné ovládání)

Technický výkres

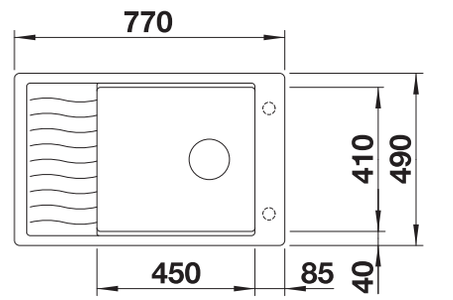

předfrézované otvory k proražení
Hloubka dřezu 190 mm

Volitelné příslušenství



Multifunkční miska

227689

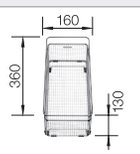

víceúčelový nerezový koš

223297

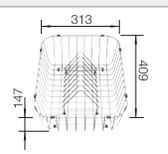

koš na nádobí s držákem talířů (vyjímatelný)

507829

BLANCO UNIT s BLANCO ELON XL 6 S-F



BLANCO CARENA-S Vario

viz. strana 344



BLANCO SELECT II XL 60/3 Orga

viz. strana 393

Přesné rozměry a nákresy s detaily výřezu najdete na internetu na **www.blanco.com**.
Informace o nařízení (EG) 1907/2006 (REACH) naleznete v servisní kapitole.

BLANCO AXIA III 5 S-F

SILGRANIT



- Možnost plynulých, ergonomických pracovních postupů podél dvou os
- Design vyznačující se čistými liniemi a obzvláště úzkým, plochým okrajem
- Úzký rádius pro maximální využití prostoru dřezu
- Posuvná skleněná krájecí deska pro přípravu surovin a jejich vhození přímo do kuchyňského nádobí
- Vybaveno kvalitním ovládáním výpusti, s krytým přepadem C-overflow a odtokovým systémem InFino – elegantně integrovaným a s velmi snadnou údržbou

500 mm
Rozměr skříňky

Spodní montáž pod okraj desky FU

Montáž do roviny s pracovní deskou F

		V dodávce	Dřez oboustranný
	černá	s dřevěnou krájecí deskou se skleněnou krájecí deskou	525847 525846
	antracit	s dřevěnou krájecí deskou se skleněnou krájecí deskou	523225 523231
	šedá skála	s dřevěnou krájecí deskou se skleněnou krájecí deskou	523226 523232
	šedá vulkán	s dřevěnou krájecí deskou se skleněnou krájecí deskou	527225 527224
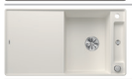	bílá	s dřevěnou krájecí deskou se skleněnou krájecí deskou	523228 523234
	bílá soft	s dřevěnou krájecí deskou se skleněnou krájecí deskou	527041 527042
	kávová	s dřevěnou krájecí deskou se skleněnou krájecí deskou	523230 523236

V dodávce

InFino s excentrickým ovládáním

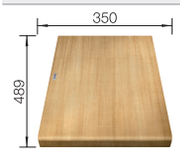

kompozitní zvýšená krájecí deska jasan

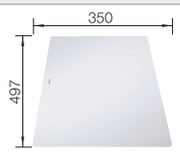

skleněná krájecí deska, bílá

kompozitní krájecí deska s jasanovou dýhou, odtoková sada s prostorově úspornou trubkou, 3 ½'' sítkový ventil InFino s excentrickým ovládáním výpusti (otočné ovládání)

nebo

skleněná krájecí deska, bílá, odtoková sada s prostorově úspornou trubkou, 3 1/2" sítkový ventil InFino s excentrickým ovládáním výpusti (otočné ovládání)

Technický výkres

R13

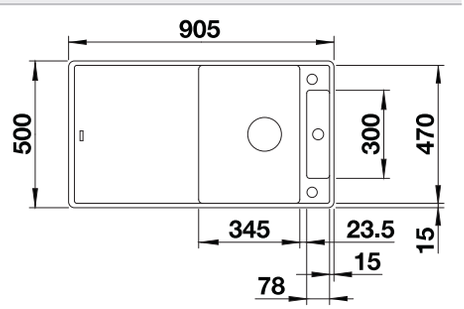

Hloubka dřezu 190/55 mm

Volitelné příslušenství



víceúčelová nerezová miska

233739

BLANCO UNIT s BLANCO AXIA III 5 S-F



BLANCO LINEE-S

viz. strana 329



BLANCO SELECT II 50/2

viz. strana 397

BLANCO ZENAR 5 S-F

SILGRANIT



- Zvláště velký dřez, prostorná odkapní plocha
- Průběžná lišta pro baterii nabízí dostatek místa
- Funkční rovina s plynulým přechodem k odkapní ploše
- Možnost dokoupení funkčního příslušenství
- Vysoce kvalitní výbava s excentrickým ovládáním výpusti, přepadem C-overflow a odtokovým systémem InFino – elegantně zabudované, obzvlášť snadné na údržbu
- Plochý okraj dřezu

500 mm
Rozměr skříňky

Spodní montáž pod okraj desky FU

Montáž do roviny s pracovní deskou F

		V dodávce	Dřez vpravo
	černá	s excentrickým ovládáním, bez příslušenství	526049
	antracit	s excentrickým ovládáním, bez příslušenství	523873
	šedá skála	s excentrickým ovládáním, bez příslušenství	523874
	šedá vulkán	s excentrickým ovládáním, bez příslušenství	527366
	bílá	s excentrickým ovládáním, bez příslušenství	523876
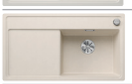	bílá soft	s excentrickým ovládáním, bez příslušenství	527183
	kávová	s excentrickým ovládáním, bez příslušenství	523878

V dodávce

InFino s excentrickým ovládáním

odtoková sada s prostorově úspornou trubkou, 3 ½'' sítkový ventil InFino s excentrickým ovládáním výpusti (otočné ovládání chrom)

Technický výkres

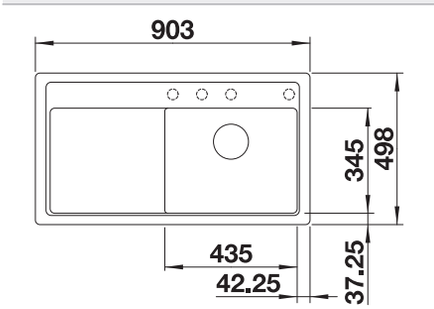

předfrézované otvory k proražení
Hloubka dřezu 190 mm

Volitelné příslušenství

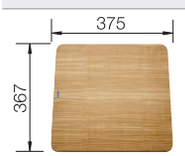

kompozitní krájecí deska jasan

229421



krájecí deska z bezpečnostního skla

224629

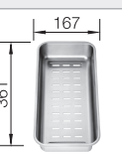

víceúčelová nerezová miska

223077

BLANCO UNIT s BLANCO ZENAR 5 S-F



BLANCO AVONA

viz. strana 335



BLANCO FWD Medium

viz. strana 391

Přesné rozměry a nákresy s detaily výřezu najdete na internetu na **www.blanco.com**.
Informace o nařízení (EG) 1907/2006 (REACH) naleznete v servisní kapitole.

BLANCO AXIA III 45 S-F

SILGRANIT



- Možnost plynulých, ergonomických pracovních postupů podél dvou os
- Design vyznačující se čistými liniemi a obzvláště úzkým okrajem
- Úzký rádius pro maximální využití ploch a prostoru
- Posuvná jasanová kompozitni krájecí deska pro přípravu surovin a jejich vhození přímo do kuchyňského nádobí
- Vybaveno kvalitním ovládáním výpusti, skrytým přepadem C-overflow a odtokovým systémem InFino – elegantně integrované a s velmi snadnou údržbou
- Provedení pro montáž do roviny

450 mm
Rozměr skříňky

Spodní montáž pod okraj desky FU

Montáž do roviny s pracovní deskou F

		V dodávce	Dřez oboustranný
	černá	s dřevěnou krájecí deskou se skleněnou krájecí deskou	525843 525842
	antracit	s dřevěnou krájecí deskou se skleněnou krájecí deskou	523193 523199
	šedá skála	s dřevěnou krájecí deskou se skleněnou krájecí deskou	523194 523200
	šedá vulkán	s dřevěnou krájecí deskou se skleněnou krájecí deskou	527221 527220
	bílá	s dřevěnou krájecí deskou se skleněnou krájecí deskou	523196 523202
	bílá soft	s dřevěnou krájecí deskou se skleněnou krájecí deskou	527038 527037
	kávová	s dřevěnou krájecí deskou se skleněnou krájecí deskou	523198 523204

V dodávce

InFino s excentrickým ovládáním

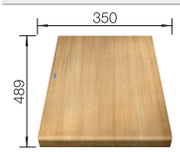

kompozitní zvýšená krájecí deska jasan

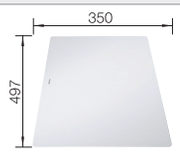

skleněná krájecí deska, bílá

kompozitní krájecí deska s jasanovou dýhou, odtoková sada s prostorově úspornou trubkou, 3 ½'' sítkový ventil InFino s excentrickým ovládáním výpusti (otočné ovládání)

nebo

skleněná krájecí deska bílá, odtoková sada s prostorově úspornou trubkou, 3 ½'' sítkový ventil InFino s excentrickým ovládáním výpusti (otočné ovládání)

Technický výkres

R13

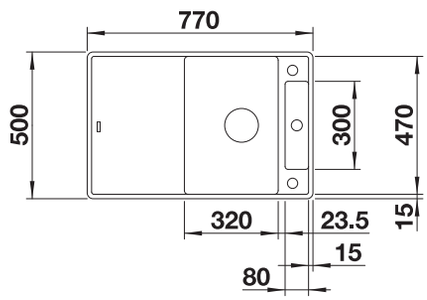

Hloubka dřezu 190/20 mm

Volitelné příslušenství

BLANCO UNIT s BLANCO AXIA III 45 S-F



BLANCO LINEE-S

viz. strana 329



BLANCO SELECT II 45/2

viz. strana 397

BLANCO ZENAR 45 S-F

SILGRANIT



- Zvláště velký dřez, prostorná odkapávací plocha
- Plocha pro baterii nabízí dostatek místa
- Funkční rovina s plynulým přechodem k odkapávací ploše
- Možnost dokoupení praktického příslušenství
- Vysoce kvalitní výbava s integrovaným ovládáním výpusti, přepadem C-overflow a odtokovým systémem InFino – elegantně zabudované, s obzvlášť snadnou údržbou
- Provedení pro montáž do roviny

450 mm
Rozměr skříňky

Spodní montáž pod okraj desky FU

Montáž do roviny s pracovní deskou F

		V dodávce	Dřez vpravo	Dřez vlevo
	černá	s excentrickým ovládáním, bez příslušenství	526043	526040
	antracit	s excentrickým ovládáním, bez příslušenství	523811	523832
	šedá skála	s excentrickým ovládáním, bez příslušenství	523813	523833
	šedá vulkán	s excentrickým ovládáním, bez příslušenství	527363	527362
	bílá	s excentrickým ovládáním, bez příslušenství	523816	523836
	bílá soft	s excentrickým ovládáním, bez příslušenství	527180	527179
	kávová	s excentrickým ovládáním, bez příslušenství	523818	523839

V dodávce

InFino s excentrickým ovládáním

odtoková sada s prostorově úspornou trubkou, sítkový ventil InFino 3 ½'' s excentrickým ovládáním výpusti (otočné ovládání)

Technický výkres

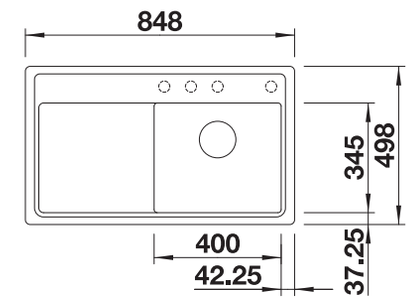

předfrézované otvory k proražení
Hloubka dřezu 190 mm

Volitelné příslušenství

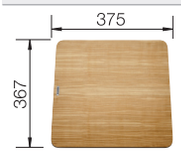

kompozitní krájecí deska jasan

229421

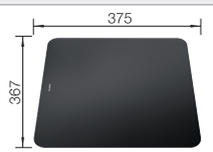

krájecí deska z bezpečnostního skla

224629



víceúčelová nerezová miska

223077

BLANCO UNIT s BLANCO ZENAR 45 S-F



BLANCO AVONA

viz. strana 335



BLANCO SELECT II 45/2

viz. strana 397

Přesné rozměry a nákresy s detaily výřezu najdete na internetu na **www.blanco.com**.
Informace o nařízení (EG) 1907/2006 (REACH) naleznete v servisní kapitole.

KLASICKÉ. NADČASOVÉ. KRÁSNÉ.

Dřezy z nerezové oceli.



Nerezové dřezy jsou nadčasové a elegantní a tomuto materiálu většinou dávají přednost i návrháři kuchyní. Kromě svých ideálních vlastností při přípravě potravin nebo také při čištění kuchyňského náčiní nabízí nerezová ocel mnohem více výhod. Čeká na vás velké množství různých designů a funkcí, jako jsou velké nebo spíše užší rádiusy dřezů, různé hloubky dřezů a nejrůznější geometrie dřezů. Velký výběr modelů řady BLANCO z nerezové oceli nabízí rozmanité možnosti pro výběr správného dřezu. Neutrální barevné řešení z nerezové oceli lze totiž také harmonicky integrovat do jakéhokoliv kuchyňského prostředí.



Nerezová ocel přesvědčí především svými hygienickými vlastnostmi. Její povrch je hladký a bez pórů, a proto se snadno čistí. Přirozená odolnost vůči běžným kyselinám a skvrnám v domácnosti, jako je káva, čaj, ovoce nebo zelenina, z ní činí ideální materiál pro každodenní použití. Také prémiová kvalita nerezové oceli BLANCO zajišťuje bezpečnou přípravu surovin na dřezu.



Nerezová ocel je odolná a pružná. Talíře nebo vázy, které nedopatřením spadnou na povrch, se jen tak snadno nerozbijí. Povrch odolný vůči vysoké teplotě nemohou poškodit ani horké hrnce nebo vroucí voda nalitá do dřezu. S minimální péčí si dřez zachovává svou kvalitu a lesk i po desetiletích.

BLANCO LANTOS 9 E-IF

Nerez



- Široká řada dřezů s čistými tvary
- Elegantní IF plochý okraj pro montáž do roviny a horní montáž
- Kompaktní odkapávací plocha
- 3 ½'' nerezový sítkový ventil
- S integrovaným ovládáním výpusti
- Vhodný k zabudování do rohu i rovné desky

900x900 mm
Rohová skříňka

IF- s plochým okrajem

		V dodávce	Dřez uprostřed
	kartáčovaný	s excentrickým ovládáním	516277

V dodávce

odtoková sada s prostorově úspornou trubkou, 3 ½'' sítkový ventil s excentrickým ovládáním výpusti (otočné ovládání)

Technický výkres

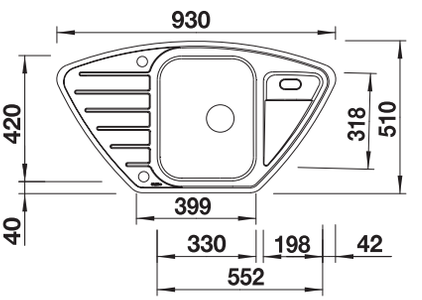

Hloubka dřezu 170/35 mm

Informace o výřezu pro všechny způsoby zabudování naleznete v části ke stažení na našich webových stránkách

Upozornění:
Pokud instalujete do 60 cm rohové spodní skříňky, boční stěny skříňky by měly být vyříznuty, aby byla umožněna montáž odtokové armatury ze dřezu. Na levou stranu dřezu lze naplánovat myčku na nádobí.

Volitelné příslušenství

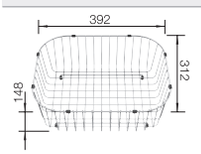

koš na nádobí, nerez

220573

BLANCO UNIT s BLANCO LANTOS 9 E-IF



BLANCO KANO-S

viz. strana 358



BLANCO SOLON-IF

viz. strana 407

Přesné rozměry a nákresy s detaily výřezu najdete na internetu na **www.blanco.com**.
Informace o nařízení (EG) 1907/2006 (REACH) naleznete v servisní kapitole.

BLANCO TIPO 9 E

Nerez



- Funkční design
- Prostorný dřez
- Praktický odtok
- S 3 ½'' sítkovým ventilem
- Oboustranné provedení
- S integrovaným ovládáním výpusti

900x900 mm
Rohová skříňka

Horní montáž

		V dodávce	Dřez uprostřed
	přírodní lesk	s excentrickým ovládáním	526338

V dodávce

odtoková sada s prostorově úspornou trubkou, 3 ½'' sítkový ventil s excentrickým ovládáním výpusti (otočné ovládání)

Technický výkres

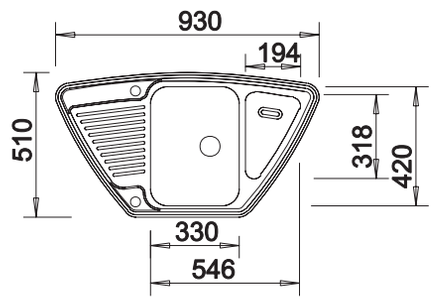

Hloubka dřezu 165/30 mm
Výřez podle šablony.

Volitelné příslušenství



koš na nádobí, nerez

220573

BLANCO UNIT s BLANCO TIPO 9 E



BLANCO DARAS-S

viz. strana 367



BLANCO SOLON-IF

viz. strana 407

BLANCO TOP EZS 12 x 4-2

Nerez



- Ideální řešení dřezu pro základní požadavky
- Oboustranné provedení
- 1 ½'' nerezový odtok

900 mm
Rozměr skříňky

Horní montáž

		V dodávce	Dřez oboustranný
	přírodní lesk	bez odtokové armatury	500374

V dodávce

odtoková sada 2 x 1 ½'', zátkový ventil

Technický výkres

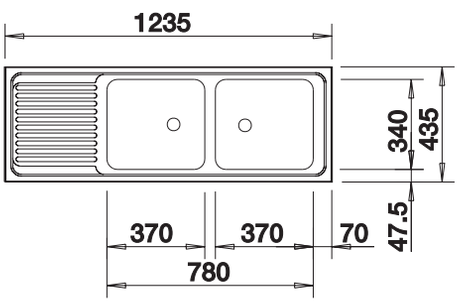

Hloubka dřezu 155/155 mm
Objednávejte 1 ½'' dvojitou odtokovou armaturu samostatně.
Velikost dřezů: 370 x 340 x 150 mm
Rozměry výřezu: 1217 x 417 mm

Volitelné příslušenství



krájecí deska z masivního buku

225685

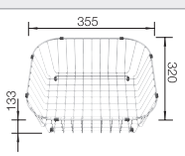

koš na nádobí, nerez

514238

BLANCO UNIT s BLANCO TOP EZS 12 x 4-2



BLANCO DARAS-S

viz. strana 367



BLANCO FLEXON II Low 80/3

viz. strana 401

Přesné rozměry a nákresy s detaily výřezu najdete na internetu na **www.blanco.com**.
Informace o nařízení (EG) 1907/2006 (REACH) naleznete v servisní kapitole.

BLANCO LEMIS 8 S-IF

Nerez



- Moderní, čistý design
- Maximální prostor dřezu se dvěma vaničkami
- Velký prostor pro umístění baterie, velká odkapní plocha
- Elegantní IF-plochý okraj pro zabudování do roviny nebo shora
- Oboustranné provedení
- 3 ½'' sítkový ventil
- S excentrickým ovládáním výpusti

800 mm
Rozměr skříňky

IF- s plochým okrajem

		V dodávce	Dřez oboustranný
	kartáčovaný	s excentrickým ovládáním	523037
		bez excentru	523036

V dodávce

odtoková sada s prostorově úspornou trubkou, 2 x 3 ½'' sítkový ventil s excentrickým ovládáním výpusti (otočné ovládání chrom) pro 1 dřez

nebo

odtoková sada s prostorově úspornou trubkou, 2 x 3 ½'' sítkový ventil

Technický výkres

R60

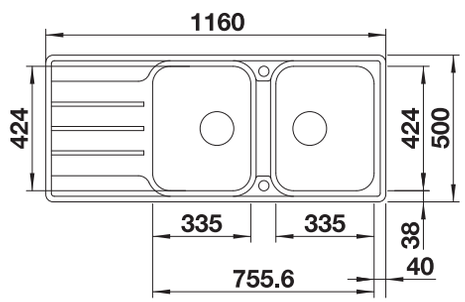

Hloubka dřezu 205/205 mm

Volitelné příslušenství

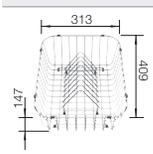

koš na nádobí s držákem talířů
(vyjímatelný)

507829

BLANCO UNIT s BLANCO LEMIS 8 S-IF



BLANCO KANO-S

viz. strana 358



BLANCO FLEXON II Low 80/3

viz. strana 401

BLANCO LANTOS 8 S-IF Compact

Nerez



- Široká řada dřezů s čistými tvary
- Elegantní IF plochý okraj pro montáž do roviny a horní montáž
- Dva velké dřezy maximalizují využívaný prostor skříňky
- Oboustranně zabudovatelný
- S 3 ½'' sítkovým ventilem z nerezové oceli

800 mm
Rozměr skříňky

IF- s plochým okrajem

		V dodávce	Dřez oboustranný
	kartáčovaný	s excentrickým ovládáním	519713

V dodávce

odtoková a přepadová sada s prostorově úspornou trubkou, 2 x 3 ½'' sítkový ventil s excentrickým ovládáním výpusti (otočné ovládání) pro 1 dřez

Technický výkres

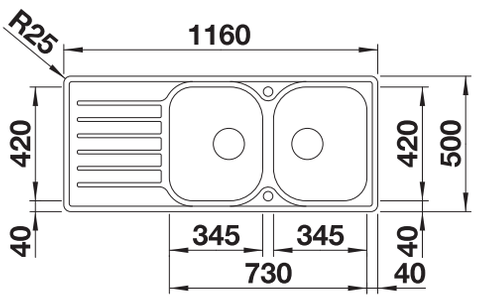

Hloubka dřezu 165/165 mm

Volitelné příslušenství

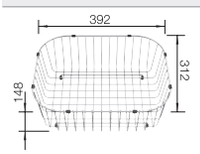

koš na nádobí, nerez

220573

BLANCO UNIT s BLANCO LANTOS 8 S-IF Compact



BLANCO KANO-S

viz. strana 358



BLANCO FLEXON II Low 80/3

viz. strana 401

Přesné rozměry a nákresy s detaily výřezu najdete na internetu na **www.blanco.com**.
Informace o nařízení (EG) 1907/2006 (REACH) naleznete v servisní kapitole.

BLANCO DINAS 8 S

Nerez



- Harmonický, nadčasový design
- Se dvěma prostornými dřezy
- Funkční odkapová plocha
- Oboustranné provedení
- 3 ½'' sítkový ventil

800 mm
Rozměr skříňky

Horní montáž

		V dodávce	Dřez oboustranný
	kartáčovaný	bez excentru	523376

V dodávce

odtoková sada s prostorově úspornou trubkou, 2 x 3 ½'' sítkový ventil, těsnění

Technický výkres

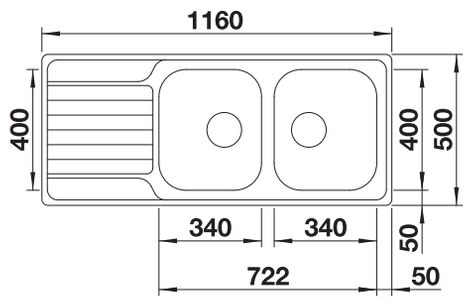

Hloubka dřezu 195/195 mm

Volitelné příslušenství



krájecí deska z masivního buku

218313

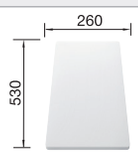

krájecí deska z vysoce kvalitního plastu, bílá

217611

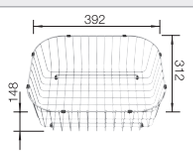

koš na nádobí, nerez

220573

BLANCO UNIT s BLANCO DINAS 8 S



BLANCOWEGA-S II

viz. strana 365



BLANCO FLEXON II Low 80/3

viz. strana 401

Přesné rozměry a nákresy s detaily výřezu najdete na internetu na **www.blanco.com**.
Informace o nařízení (EG) 1907/2006 (REACH) naleznete v servisní kapitole.

BLANCO LIVIT 8 S

Nerez



- Mimořádně rozměrný dřez na minimálním prostoru
- Dva 3 ½'' ventily
- Víceúčelová miska zavěsitelná do hlavního dřezu

800 mm
Rozměr skříňky

Horní montáž

		V dodávce	Dřez oboustranný
	kartáčovaný	bez excentru	514798

V dodávce

odtoková a přepadová sada s prostorově úspornou trubkou, 2 x 3 ½'' sítkové ventily

Technický výkres

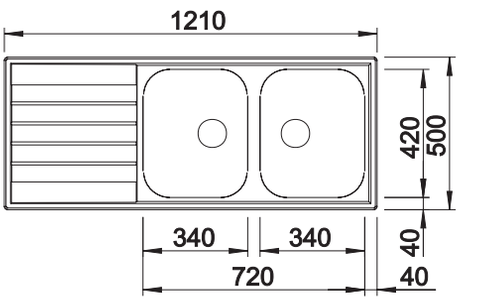

Hloubka dřezu 160/160 mm

Volitelné příslušenství



krájecí deska z masivního buku

218313

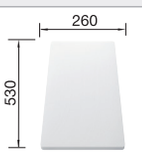

krájecí deska z vysoce kvalitního plastu, bílá

217611

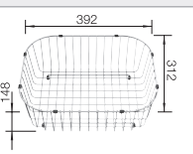

koš na nádobí, nerez

220573

BLANCO UNIT s BLANCO LIVIT 8 S



BLANCO KANO-S

viz. strana 358



BLANCO SOLON-IF

viz. strana 407

Přesné rozměry a nákresy s detaily výřezu najdete na internetu na **www.blanco.com**.
Informace o nařízení (EG) 1907/2006 (REACH) naleznete v servisní kapitole.

BLANCO TIPO 8 S

Nerez



- Funkční design
- Velká provedení dřezů
- Se sítkovým ventilem 3 ½''
- Oboustranné provedení

800 mm
Rozměr skříňky

Horní montáž

		V dodávce	Dřez oboustranný
	přírodní lesk	bez excentru	511925

V dodávce

odtoková sada s prostorově úspornou trubkou, sítkový ventil 2 x 3 ½'', těsnění

Technický výkres

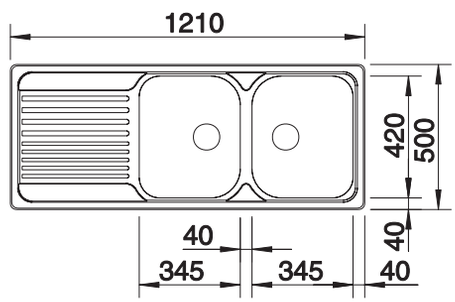

Hloubka dřezu 165/165 mm

Volitelné příslušenství



krájecí deska z masivního buku

218313

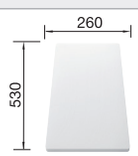

krájecí deska z vysoce kvalitního plastu, bílá

217611

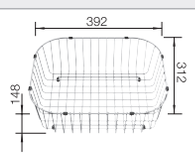

koš na nádobí, nerez

220573

BLANCO UNIT s BLANCO TIPO 8 S



BLANCO DARAS-S

viz. strana 367



BLANCO FLEXON II Low 80/3

viz. strana 401

BLANCO TOP EZS 11 x 4

Nerez



- Praktické řešení dřezu pro základní požadavky
- Oboustranné provedení
- 1 ½'' nerezový odtok

Rozměr skříňky mm	800
BLANCO TOP EZS	**11 x 4**
Horní montáž	
	Dřez oboustranný
přírodní lesk	500847
Hloubka dřezu	155/145 mm
odtoková armatura	137034

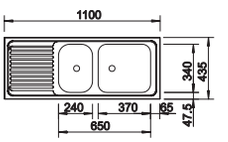

V dodávce **bez excentru**

odtoková sada 2 x 1 ½'', zátkový ventil

Poznámky k instalaci:

Objednávejte 1 ½'' dvojitou odtokovou armaturu samostatně.
Velikost dřezů: 370 x 340 x 150 mm / 240 x 340 x 145 mm
Rozměry výřezu: 1082 x 417 mm

Volitelné příslušenství



krájecí deska z masivního buku

225685

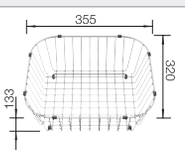

koš na nádobí, nerez

514238

BLANCO UNIT s BLANCO TOP EZS 11 x 4



BLANCO DARAS-S

viz. strana 367



BLANCO FLEXON II Low 80/3

viz. strana 401

Přesné rozměry a nákresy s detaily výřezu najdete na internetu na **www.blanco.com**.
Informace o nařízení (EG) 1907/2006 (REACH) naleznete v servisní kapitole.

BLANCO AXIS III 6 S-IF

Nerez



- Výrazné kontury vytvářejí esteticky působivý dřez s velkou plochou dna
- Prostorný dřez se zvýrazněnou konturou dna – pro co největší rovnou plochu k bezpečnému postavení sklenic a jiného neskladného nádobí
- Možnost plynulých, ergonomických pracovních postupů podél dvou os
- Kvalitní posuvná krájecí deska pro přípravu surovin a jejich vhození přímo do kuchyňského nádobí
- Závěsná multifunkční miska, volně umístitelná v hlavním dřezu
- Vysoce kvalitní výbava se skrytým přepadem C-overflow a odtokovým systémem InFino – elegantně zabudovaným s obzvlášť snadnou údržbou

600 mm
Rozměr skříňky

IF- s plochým okrajem

		V dodávce	Dřez vpravo	Dřez vlevo
	hedvábný lesk	s excentrem, s příslušenstvím	522104	522105

V dodávce

InFino s excentrickým ovládáním

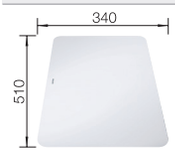

skleněná krájecí deska, bílá



víceúčelová nerezová miska

posuvná krájecí deska z tvrzeného skla, nerezová multifunkční miska (lze zavěsit do hlavního dřezu), odtoková sada s prostorově úspornou trubkou, 2 x 3 ½'' sítkový ventil InFino s excentrickým ovládáním výpusti (otočné ovládání) pro hlavní dřez

Technický výkres

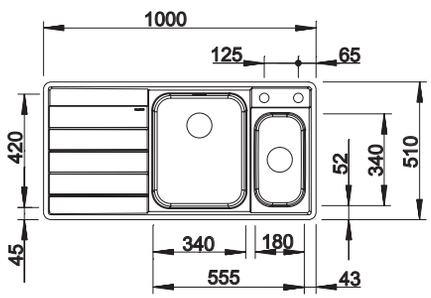

Hloubka dřezu 190/130 mm

Volitelné příslušenství

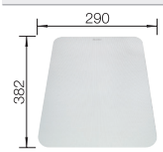

Krájecí deska

225469



zvýšená krájecí deska, ořechový masiv

225331

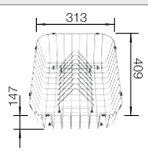

koš na nádobí s držákem talířů (vyjímatelný)

507829

BLANCO UNIT s BLANCO AXIS III 6 S-IF



BLANCO LINEE-S

viz. strana 329



BLANCO SELECT II 60/3 Orga

viz. strana 393

BLANCO LEMIS 6 S-IF

Nerez



- Moderní, čistý design
- Maximální prostor dřezu plus přídavná vanička
- Velký prostor pro umístění baterie, velká odkapní plocha
- Elegantní IF-plochý okraj pro zabudování do roviny nebo shora
- Oboustranné provedení
- 3 ½'' sítkový ventil
- S excentrickým ovládáním výpusti

600 mm
Rozměr skříňky

IF- s plochým okrajem

		V dodávce	Dřez oboustranný
	kartáčovaný	s excentrickým ovládáním	523033
		bez excentru	523032

V dodávce

odtoková sada s prostorově úspornou trubkou, 2 x 3 ½'' sítkový ventil s excentrickým ovládáním výpusti (otočné ovládání chrom) pro hlavní dřez

nebo

odtoková sada s prostorově úspornou trubkou, 2 x 3 ½'' sítkový ventil

Technický výkres

R60

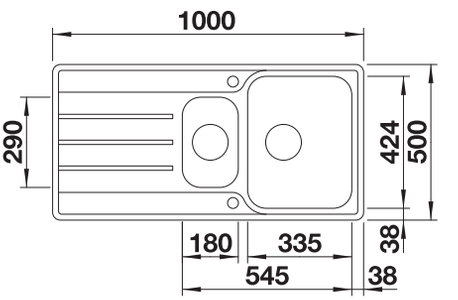

Hloubka dřezu 205/145 mm

Volitelné příslušenství



děrovaná nerezová miska

240729

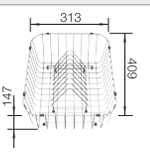

koš na nádobí s držákem talířů (vyjímatelný)

507829

BLANCO UNIT s BLANCO LEMIS 6 S-IF



BLANCO KANO-S

viz. strana 358



BLANCO SELECT II 60/2

viz. strana 394

Přesné rozměry a nákresy s detaily výřezu najdete na internetu na **www.blanco.com**.
Informace o nařízení (EG) 1907/2006 (REACH) naleznete v servisní kapitole.

BLANCO LEMIS XL 6 S-IF

Nerez



- Moderní, čistý design
- Obzvlášť velký dřez s maximálním prostorem
- Velký prostor pro umístění baterie, velká odkapní plocha
- Elegantní IF-plochý okraj pro zabudování do roviny nebo shora
- Oboustranné provedení
- 3 ½'' sítkový ventil
- S excentrickým ovládáním výpusti

600 mm
Rozměr skříňky

IF- s plochým okrajem

		V dodávce	Dřez oboustranný
	kartáčovaný	s excentrickým ovládáním	523035
		bez excentru	523034

V dodávce

odtoková sada s prostorově úspornou trubkou, 3 ½'' sítkový ventil s excentrickým ovládáním výpusti (otočné ovládání chrom)

nebo

odtoková sada s prostorově úspornou trubkou, 3 ½'' sítkový ventil

Technický výkres

R60

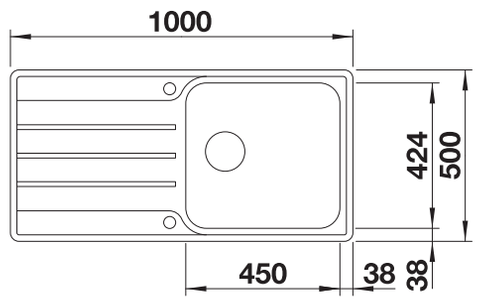

Hloubka dřezu 205 mm

Volitelné příslušenství

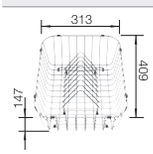

koš na nádobí s držákem talířů (vyjímatelný)

507829

BLANCO UNIT s BLANCO LEMIS XL 6 S-IF



BLANCO KANO-S

viz. strana 358



BLANCO SELECT II 60/2

viz. strana 394

BLANCO LEMIS XL 6 S-IF Compact

Nerez



- Moderní, čistý design
- Obzvlášť velký dřez s maximálním prostorem
- Kompaktní odkapní plocha
- Elegantní IF-plochý okraj pro zabudování do roviny nebo shora
- Oboustranné provedení
- 3 ½'' sítkový ventil
- S excentrickým ovládáním výpusti

600 mm
Rozměr skříňky

IF- s plochým okrajem

		V dodávce	Dřez oboustranný
	kartáčovaný	s excentrickým ovládáním	525110
		bez excentru	525111

V dodávce

odtoková sada s prostorově úspornou trubkou, 3 ½'' sítkový ventil s excentrickým ovládáním výpusti (otočné ovládání chrom)

nebo

odtoková sada s prostorově úspornou trubkou, 3 ½'' sítkový ventil

Technický výkres

R60

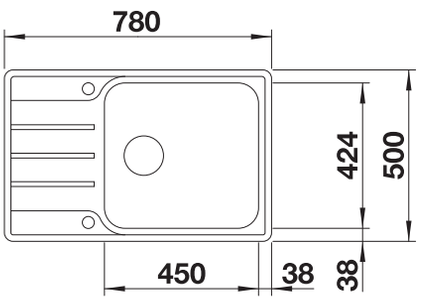

Hloubka dřezu 205 mm

Volitelné příslušenství

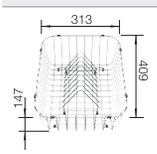

koš na nádobí s držákem talířů (vyjímatelný)

507829

BLANCO UNIT s BLANCO LEMIS XL 6 S-IF Compact



BLANCO KANO-S

viz. strana 358



BLANCO SELECT II 60/2

viz. strana 394

Přesné rozměry a nákresy s detaily výřezu najdete na internetu na **www.blanco.com**.
Informace o nařízení (EG) 1907/2006 (REACH) naleznete v servisní kapitole.

BLANCO LANTOS II 6 S-IF

Nerez



- Široká řada dřezů s čistými tvary
- Elegantní IF plochý okraj dřezu pro montáž do roviny nebo horní montáž
- Praktická přídavná vanička s volitelnou děrovanou nerezovou miskou
- Uživatelsky komfortní dřez díky velké odkapové ploše
- Oboustranné provedení
- S 3 ½'' sítkovými ventily z nerezové oceli

600 mm
Rozměr skříňky

IF- s plochým okrajem

		V dodávce	Dřez oboustranný
	kartáčovaný	s excentrickým ovládáním, s nerezovou miskou	526628

V dodávce



děrovaná nerezová miska

Děrovaná nerezová miska, odtoková sada s prostorově úspornou trubkou, 2 x 3 ½'' odtokový sítkový ventil s integrovaným excentrickým ovládáním výpusti (otočné ovládání) pro hlavní dřez

Technický výkres

R80

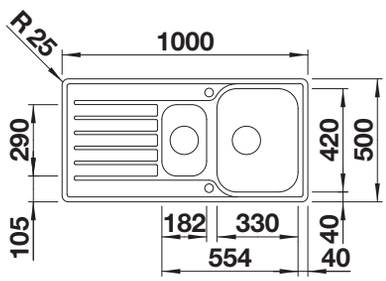

Hloubka dřezu 170/90 mm

Volitelné příslušenství

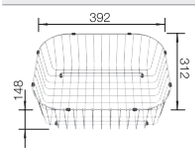

koš na nádobí, nerez

220573

BLANCO UNIT s BLANCO LANTOS II 6 S-IF



BLANCO KANO-S

viz. strana 358



BLANCO BOTTON Pro 60/3 Automatic

viz. strana 404

BLANCO LANTOS II 6 S-IF

Nerez



- Široká řada dřezů s čistými tvary
- Elegantní IF plochý okraj dřezu pro montáž do roviny nebo horní montáž
- Praktická přídavná vanička s volitelnou děrovanou nerezovou miskou
- Uživatelsky komfortní dřez díky velké odkapové ploše
- Oboustranné provedení
- S 3 ½'' sítkovými ventily z nerezové oceli

600 mm
Rozměr skříňky

IF- s plochým okrajem

		V dodávce	Dřez oboustranný
	kartáčovaný	s excentrickým ovládáním	526627
		bez excentru	526626

V dodávce

Odtoková sada s prostorově úspornou trubkou, 2 x 3 ½'' odtokový sítkový ventil s integrovaným excentrickým ovládáním výpusti (otočné ovládání) pro hlavní dřez

nebo

Odtoková sada s prostorově úspornou trubkou, 2 x 3 ½'' sítkový ventil

Technický výkres

R80

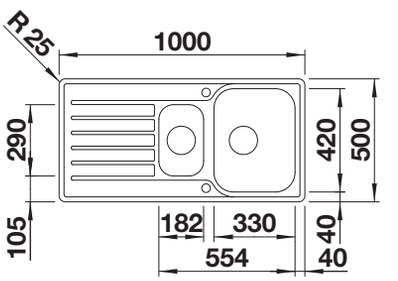

Hloubka dřezu 170/90 mm

Volitelné příslušenství



děrovaná nerezová miska

240729

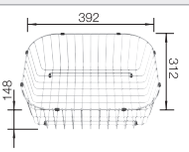

koš na nádobí, nerez

220573

BLANCO UNIT s BLANCO LANTOS II 6 S-IF



BLANCO KANO-S

viz. strana 358



BLANCO BOTTON Pro 60/3 Automatic

viz. strana 404

Přesné rozměry a nákresy s detaily výřezu najdete na internetu na **www.blanco.com**.
Informace o nařízení (EG) 1907/2006 (REACH) naleznete v servisní kapitole.

BLANCO LANTOS XL 6 S-IF

Nerez



- Různorodá skupina dřezů s čistým tvarem
- Elegantní moderní provedení s IF plochým okrajem
- Extra velký dřez
- Velká odkapávací plocha
- Oboustranné provedení
- 3 ½'' sítkový nerezový ventil

Rozměr skříňky mm	**600**	**600**
BLANCO LANTOS XL 6 S-IF		**Compact**
IF- s plochým okrajem		
	Dřez oboustranný	Dřez oboustranný
kartáčovaný	519709	523140
Hloubka dřezu	165 mm	165 mm

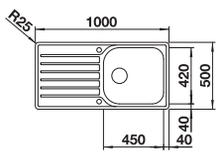

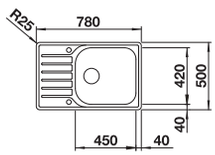

V dodávce **s excentrickým ovládáním**

odtoková a přepadová sada s prostorově úspornou trubkou, 3 ½'' sítkový ventil, excentrické ovládání

Volitelné příslušenství

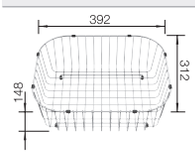

koš na nádobí, nerez

220573

BLANCO UNIT s BLANCO LANTOS XL 6 S-IF



BLANCOWEGA-S II

viz. strana 365



BLANCO SELECT II 60/2

viz. strana 394

Přesné rozměry a nákresy s detaily výřezu najdete na internetu na **www.blanco.com**.
Informace o nařízení (EG) 1907/2006 (REACH) naleznete v servisní kapitole.

BLANCO DINAS 6 S

Nerez



- Harmonický, nadčasový design
- Prostorný dřez plus přídavná vanička
- Funkční odkapová plocha
- Oboustranné provedení
- 3 ½'' sítkový ventil
- S excentrickým ovládáním výpusti

600 mm
Rozměr skříňky

Horní montáž

		V dodávce	Dřez oboustranný
	kartáčovaný	s excentrickým ovládáním	523379
		bez excentru	523375

V dodávce

odtoková sada s prostorově úspornou trubkou, 2 x 3 ½'' sítkový ventil s excentrickým ovládáním výpusti (otočné ovládání chrom) pro hlavní dřez, těsnění

nebo

odtoková sada s prostorově úspornou trubkou, 2 x 3 ½'' sítkový ventil, těsnění

Technický výkres

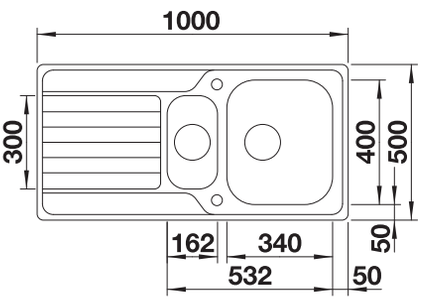

Hloubka dřezu 195/145 mm

Volitelné příslušenství



krájecí deska z masivního buku

218313

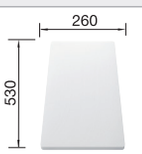

krájecí deska z vysoce kvalitního plastu, bílá

217611

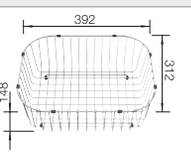

koš na nádobí, nerez

220573

BLANCO UNIT s BLANCO DINAS 6 S



BLANCOWEGA-S II

viz. strana 365



BLANCO BOTTON Pro 60/3 Automatic

viz. strana 404

Přesné rozměry a nákresy s detaily výřezu najdete na internetu na **www.blanco.com**.
Informace o nařízení (EG) 1907/2006 (REACH) naleznete v servisní kapitole.

BLANCO DINAS XL 6 S

Nerez



- Harmonický, nadčasový design
- Obzvlášť prostorný XL dřez
- Velkorysá odkapová plocha
- Oboustranné provedení
- 3 ½'' sítkový ventil
- S excentrickým ovládáním výpusti

600 mm
Rozměr skříňky

Horní montáž

		V dodávce	Dřez oboustranný
	kartáčovaný	s excentrickým ovládáním bez excentru	524255 524254

V dodávce

odtoková sada s prostorově úspornou trubkou, 3 ½'' sítkový ventil s excentrickým ovládáním výpusti (otočné ovládání chrom), těsnění

nebo

odtoková sada s prostorově úspornou trubkou, 3 ½'' sítkový ventil, těsnění

Technický výkres

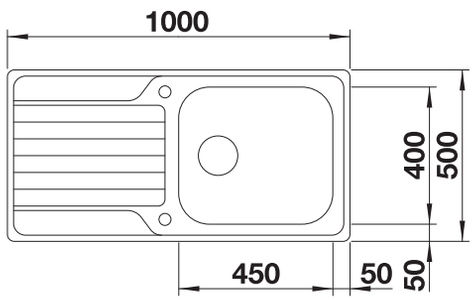

Hloubka dřezu 195 mm

Volitelné příslušenství



krájecí deska z masivního buku

218313

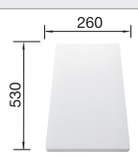

krájecí deska z vysoce kvalitního plastu, bílá

217611

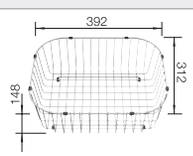

koš na nádobí, nerez

220573

BLANCO UNIT s BLANCO DINAS XL 6 S



BLANCOWEGA-S II

viz. strana 365



BLANCO FWD Lite

viz. strana 392

Přesné rozměry a nákresy s detaily výřezu najdete na internetu na **www.blanco.com**.
Informace o nařízení (EG) 1907/2006 (REACH) naleznete v servisní kapitole.

BLANCO DINAS XL 6 S Compact

Nerez



- Harmonický, nadčasový design
- Obzvlášť prostorný XL dřez
- Kompaktní odkapová plocha
- Oboustranné provedení
- 3 ½'' sítkový ventil
- S excentrickým ovládáním výpusti

600 mm
Rozměr skříňky

Horní montáž

		V dodávce	Dřez oboustranný
	kartáčovaný	s excentrickým ovládáním bez excentru	525120 525121

V dodávce

odtoková sada s prostorově úspornou trubkou, 3 ½'' sítkový ventil s excentrickým ovládáním výpusti (otočné ovládání chrom), těsnění

nebo

odtoková sada s prostorově úspornou trubkou, 3 ½'' sítkový ventil, těsnění

Technický výkres

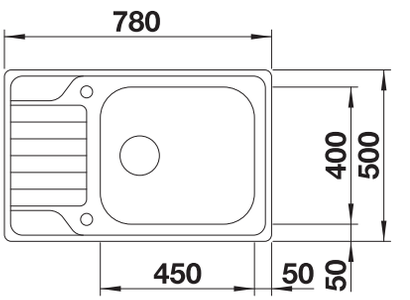

Hloubka dřezu 195 mm

Volitelné příslušenství



krájecí deska z masivního buku

218313

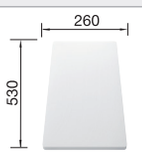

krájecí deska z vysoce kvalitního plastu, bílá

217611

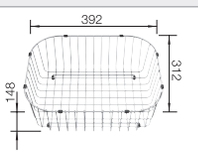

koš na nádobí, nerez

220573

BLANCO UNIT s BLANCO DINAS XL 6 S Compact



BLANCOWEGA-S II

viz. strana 365



BLANCO BOTTON Pro 60/3 Automatic

viz. strana 404

Přesné rozměry a nákresy s detaily výřezu najdete na internetu na **www.blanco.com**.
Informace o nařízení (EG) 1907/2006 (REACH) naleznete v servisní kapitole.

BLANCO LIVIT II 6 S

Nerez



- S přídavnou vaničkou a nerezovou miskou
- Prostorná odkapová plocha
- S 3 ½" sítkovými ventily z nerezové oceli
- S excentrickým ovládáním pro hlavní dřez

600 mm
Rozměr skříňky

Horní montáž

		V dodávce	Dřez oboustranný
	kartáčovaný	s excentrickým ovládáním, s nerezovou miskou	526625

V dodávce



děrovaná nerezová miska

Děrovaná nerezová miska, odtoková sada s prostorově úspornou trubkou, 2 x 3 ½" odtokový sítkový ventil s excentrickým ovládáním výpusti (otočné ovládání) pro hlavní dřez

Technický výkres

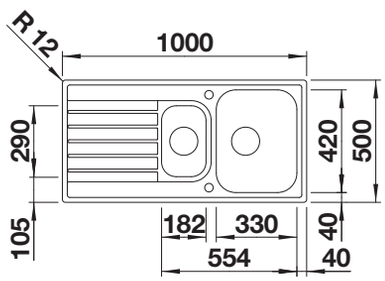

Hloubka dřezu 165/95 mm

Volitelné příslušenství



krájecí deska z masivního buku

218313

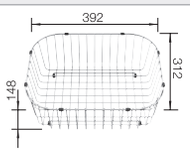

koš na nádobí, nerez

220573

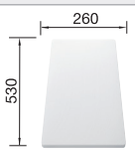

krájecí deska z vysoce kvalitního plastu, bílá

217611

BLANCO UNIT s BLANCO LIVIT II 6 S



BLANCO KANO-S

viz. strana 358



BLANCO SINGOLO XL

viz. strana 408

BLANCO LIVIT II 6 S

Nerez



- S přídavnou vaničkou
- Volitelná děrovaná nerezová miska
- Prostorná odkapová plocha
- S 3 ½" sítkovými ventily z nerezové oceli
- S excentrickým ovládáním pro hlavní dřez

600 mm
Rozměr skříňky

Horní montáž

		V dodávce	Dřez oboustranný
	kartáčovaný	s excentrickým ovládáním	526624
		bez excentru	526623

V dodávce

Odtoková sada s prostorově úspornou trubkou, 2 x 3 ½" sítkový ventil s integrovaným excentrickým ovládáním výpusti (otočné ovládání) pro hlavní dřez

nebo

Odtoková sada s prostorově úspornou trubkou, 2 x 3 ½" odtokový sítkový ventil

Technický výkres

R80

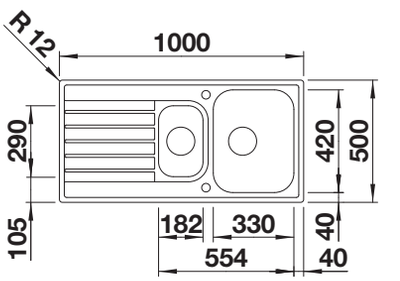

Hloubka dřezu 165/95 mm

Volitelné příslušenství



krájecí deska z masivního buku

218313



děrovaná nerezová miska

240729

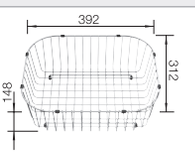

koš na nádobí, nerez

220573

BLANCO UNIT s BLANCO LIVIT II 6 S



BLANCO KANO-S

viz. strana 358



BLANCO SINGOLO XL

viz. strana 408

Přesné rozměry a nákresy s detaily výřezu najdete na internetu na **www.blanco.com**.
Informace o nařízení (EG) 1907/2006 (REACH) naleznete v servisní kapitole.

BLANCO LIVIT XL 6 S

Nerez



- Mimořádně rozměrný dřez
- Velkorysá odkapní plocha
- 3 ½" ventil
- Excentrické ovládání výpusti

600 mm
Rozměr skříňky

Horní montáž

		V dodávce	Dřez oboustranný
	kartáčovaný	s excentrickým ovládáním	518519

V dodávce

odtoková a přepadová sada s prostorově úspornou trubkou, 3 ½" ventil, excentrické ovládání výpusti

Technický výkres

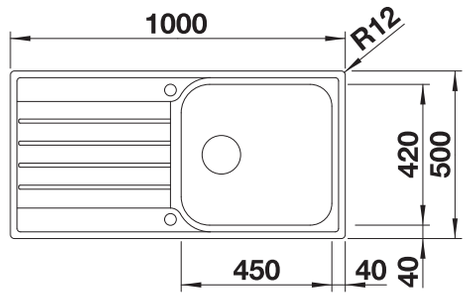

Hloubka dřezu 160 mm

Volitelné příslušenství



krájecí deska z masivního buku

218313

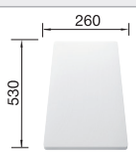

krájecí deska z vysoce kvalitního plastu, bílá

217611

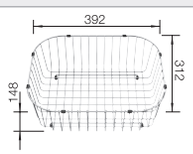

koš na nádobí, nerez

220573

BLANCO UNIT s BLANCO LIVIT XL 6 S



BLANCO KANO-S

viz. strana 358



BLANCO SELECT II 60/2

viz. strana 394

BLANCO RONDOSET

Nerez





- Nadčasový design dřezu
- K dispozici volitelné příslušenství
- BLANCO RONDOSOL v kombinaci s kulatou odkapávací plochou

600 mm
Rozměr skříňky

Horní montáž

		V dodávce	Dřez oboustranný
	kartáčovaný	bez excentru	513310

V dodávce

odtoková sada s prostorově úspornou trubkou, se sítkovým ventilem 3 ½", odkapávací plocha

Technický výkres

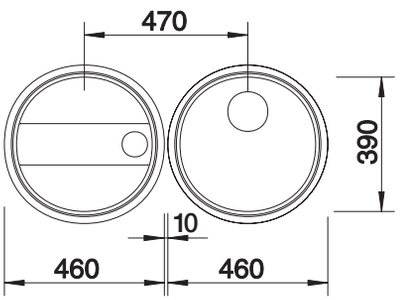

Hloubka dřezu 175/35 mm

V případě spodní montáže bez přesahu je nutný výřez o Ø 424 mm.

Informace o výřezu pro všechny způsoby montáže naleznete v části ke stažení na našich webových stránkách

*** Rozdílný směr kartáčování pro odkapávací plochu (podélné) a dřez (kruhové) je daný výrobou

Volitelné příslušenství



krájecí deska z masivního buku

218421

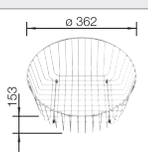

koš na nádobí, nerez

220574

BLANCO UNIT s BLANCORONDOSET



BLANCO MIDA-S

viz. strana 360



BLANCO BOTTON Pro 45/2 Automatic

viz. strana 404

Přesné rozměry a nákresy s detaily výřezu najdete na internetu na **www.blanco.com**.
Informace o nařízení (EG) 1907/2006 (REACH) naleznete v servisní kapitole.

BLANCO TIPO II 6 S

Nerez



- Funkční design
- Velký dřez s přídavnou vaničkou
- Děrovaná funkční nerezová miska
- S 3 ½" sítkovým ventilem
- Oboustranně zabudovatelný

600 mm
Rozměr skříňky

Horní montáž

		V dodávce	Dřez oboustranný
	přírodní lesk	s excentrickým ovládáním, s nerezovou miskou	526622

V dodávce



děrovaná nerezová miska

děrovaná funkční nerezová miska, odtoková sada s prostorově úspornou trubkou, 2 x 3 ½" odtokový sítkový ventil s excentrickým ovládáním výpusti (otočné ovládání) pro hlavní dřez

Technický výkres

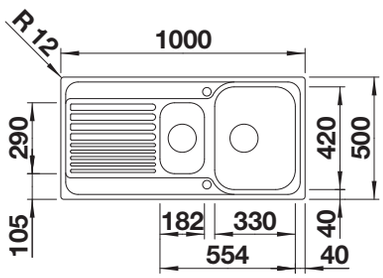

Hloubka dřezu 170/90 mm

Volitelné příslušenství



krájecí deska z masivního buku

218313

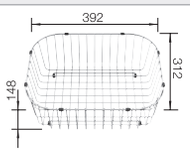

koš na nádobí, nerez

220573

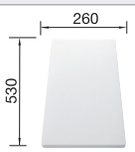

krájecí deska z vysoce kvalitního plastu, bílá

217611

BLANCO UNIT s BLANCO TIPO II 6 S



BLANCO DARAS-S

viz. strana 367



BLANCO SINGOLO XL

viz. strana 408

BLANCO TIPO II 6 S

Nerez



- Funkční design
- Velký dřez s přídavnou vaničkou
- Volitelná děrovaná funkční nerezová miska
- S 3 ½" sítkovým ventilem
- Oboustranně zabudovatelný

600 mm
Rozměr skříňky

Horní montáž

		V dodávce	Dřez oboustranný
	přírodní lesk	s excentrickým ovládáním	526621
		bez excentru	526620

V dodávce

odtoková sada s prostorově úspornou trubkou, sítkový ventil 2 x 3 ½" s excentrickým ovládáním výpusti (otočné ovládání) pro hlavní dřez

nebo

odtoková sada s prostorově úspornou trubkou, sítkový ventil 2 x 3 ½"

Technický výkres

R80

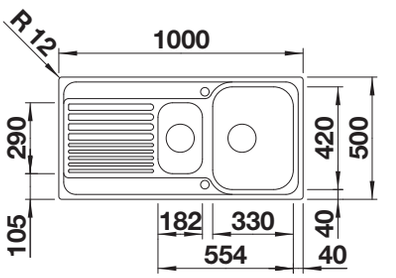

Hloubka dřezu 170/90 mm

Nerezové dřezy

600 mm

Volitelné příslušenství



krájecí deska z masivního buku

218313



děrovaná nerezová miska

240729

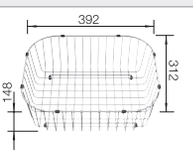

koš na nádobí, nerez

220573

BLANCO UNIT s BLANCO TIPO II 6 S



BLANCO DARAS-S

viz. strana 367



BLANCO SINGOLO XL

viz. strana 408

Přesné rozměry a nákresy s detaily výřezu najdete na internetu na **www.blanco.com**.
Informace o nařízení (EG) 1907/2006 (REACH) naleznete v servisní kapitole.

BLANCO TIPO XL 6 S

Nerez



- Obzvláště velká a hluboká vana dřezu
- Odkapová plocha s čistými tvary
- Oboustranné provedení dřezu
- S excentrickým ovládáním výpusti

600 mm
Rozměr skříňky

Horní montáž

		V dodávce	Dřez oboustranný
	přírodní lesk	s excentrickým ovládáním	514243

V dodávce

Odtoková sada s prostorově úspornou trubkou, 3 ½" sítkový ventil s ovládáním výpusti dřezu (otočné ovládání)

Technický výkres

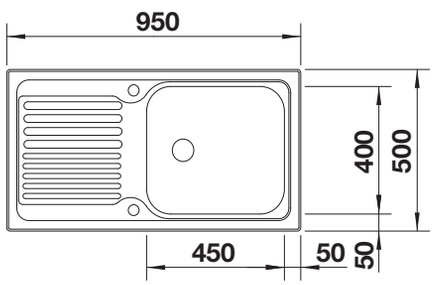

Hloubka dřezu 190 mm

Volitelné příslušenství



krájecí deska z masivního buku

218313

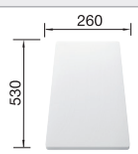

krájecí deska z vysoce kvalitního plastu, bílá

217611



koš na nádobí, nerez

220573

BLANCO UNIT s BLANCO TIPO XL 6 S



BLANCOWEGA II

viz. strana 366



BLANCO FLEXON II 60/2

viz. strana 398

Přesné rozměry a nákresy s detaily výřezu najdete na internetu na **www.blanco.com**.
Informace o nařízení (EG) 1907/2006 (REACH) naleznete v servisní kapitole.

BLANCO AXIS III 5 S-IF

Nerez



- Výrazné kontury vytvářejí esteticky působivý dřez s velkou plochou dna
- Prostorný dřez se zvýrazněnou konturou dna – pro co největší rovnou plochu k bezpečnému postavení sklenic a jiného neskladného nádobí
- Možnost plynulých, ergonomických pracovních postupů podél dvou os
- Kvalitní posuvná krájecí deska pro přípravu surovin a jejich vhození přímo do kuchyňského nádobí
- Závěsná multifunkční miska, volně umístitelná v hlavním dřezu
- Vysoce kvalitní výbava se skrytým přepadem C-overflow a odtokovým systémem InFino – elegantně zabudovaným s obzvlášť snadnou údržbou

500 mm
Rozměr skříňky

IF- s plochým okrajem

		V dodávce	Dřez oboustranný
	hedvábný lesk	s excentrem, s příslušenstvím	522103

V dodávce

InFino s excentrickým ovládáním

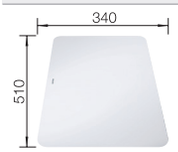

skleněná krájecí deska, bílá



nerezová miska

posuvná krájecí deska z tvrzeného skla, děrovaná nerezová miska, odtoková sada s prostorově úspornou trubkou, 3 ½" sítkový ventil InFino a 1 ½" sítkový ventil InFino s excentrickým ovládáním výpusti (otočné ovládání) pro hlavní dřez

Technický výkres

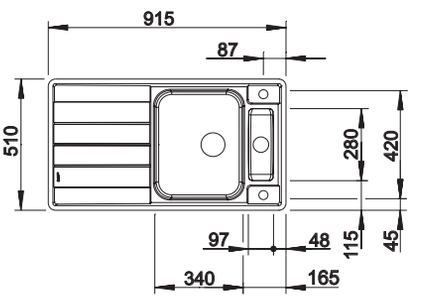

Hloubka dřezu 190/60 mm

Volitelné příslušenství

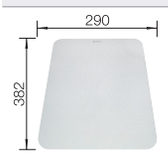

Krájecí deska

225469



zvýšená krájecí deska, ořechový masiv

225331

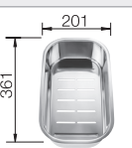

víceúčelová nerezová miska

224787

BLANCO UNIT s BLANCO AXIS III 5 S-IF



BLANCO LINEE-S

viz. strana 329



BLANCO SELECT II 50/3

viz. strana 397

Přesné rozměry a nákresy s detaily výřezu najdete na internetu na **www.blanco.com**.
Informace o nařízení (EG) 1907/2006 (REACH) naleznete v servisní kapitole.

BLANCO LANTOS 5 S-IF

Nerez



- Odkapní plocha se samostatným odtokem
- 3 ½" ventil
- S excentrickým ovládáním výpusti
- Mimořádně plochý okraj IF umožňuje zabudování shora nebo do roviny s pracovní deskou

500 mm
Rozměr skříňky

IF- s plochým okrajem

		V dodávce	Dřez oboustranný
	kartáčovaný	s excentrem a miskou	517281

V dodávce



víceúčelová nerezová miska

děrovaná nerezová miska, odtoková a přepadová sada s prostorově úspornou trubkou, 3 ½" sítkový ventil, excentrické ovládání hlavní výpusti

Technický výkres

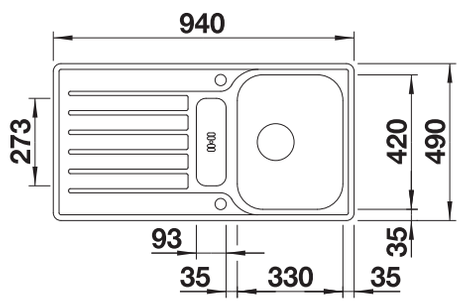

Hloubka dřezu 165/40 mm

Volitelné příslušenství



koš na nádobí, nerez

220573

BLANCO UNIT s BLANCO LANTOS 5 S-IF



BLANCOWEGA II

viz. strana 366



BLANCO SELECT II 50/2

viz. strana 397

BLANCO LIVIT XL 5 S

Nerez



- Velkorysá odkapní plocha
- 3 ½" ventil

500 mm
Rozměr skříňky

Horní montáž

		V dodávce	Dřez oboustranný
	kartáčovaný	bez excentru	515651

V dodávce

odtoková a přepadová sada s prostorově úspornou trubkou, 3 ½" sítkový ventil

Technický výkres

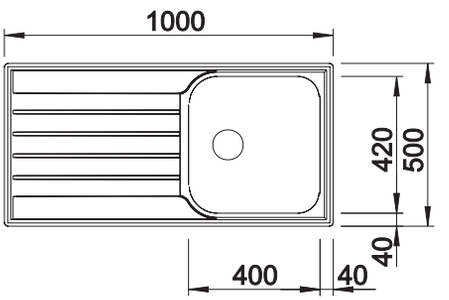

Hloubka dřezu 160 mm

Volitelné příslušenství



krájecí deska z masivního buku

218313

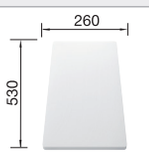

krájecí deska z vysoce kvalitního plastu, bílá

217611

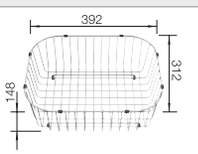

koš na nádobí, nerez

220573

BLANCO UNIT s BLANCO LIVIT XL 5 S



BLANCO KANO

viz. strana 359



BLANCO BOTTON Pro 45/2 Automatic

viz. strana 404

Přesné rozměry a nákresy s detaily výřezu najdete na internetu na **www.blanco.com**.
Informace o nařízení (EG) 1907/2006 (REACH) naleznete v servisní kapitole.

BLANCO TIPO 5 S

Nerez



- Funkční design
- Prostorný dřez
- S praktickou přídavnou vaničkou
- Oboustranné provedení
- S excentrickým ovládáním výpusti

500 mm
Rozměr skříňky

Horní montáž

		V dodávce	Dřez oboustranný
	přírodní lesk	s excentrem a miskou	526336

V dodávce

Děrovaná nerezová miska, odtoková sada s prostorově úspornou trubkou, 3 ½" sítkový ventil s ovládáním výpusti dřezu (otočné ovládání)

Technický výkres

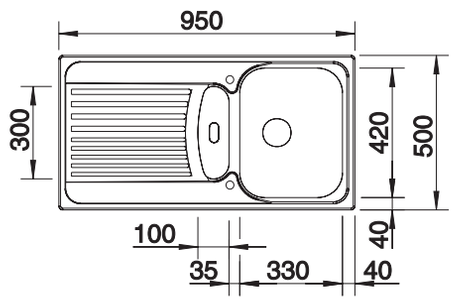

Hloubka dřezu 165/50 mm

Volitelné příslušenství



krájecí deska z masivního buku

218313

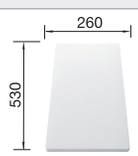

krájecí deska z vysoce kvalitního plastu, bílá

217611

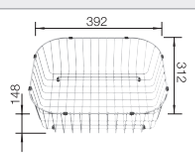

koš na nádobí, nerez

220573

BLANCO UNIT s BLANCO TIPO 5 S



BLANCOWEGA II

viz. strana 366



BLANCO FLEXON II 50/2

viz. strana 399

Přesné rozměry a nákresy s detaily výřezu najdete na internetu na **www.blanco.com**.
Informace o nařízení (EG) 1907/2006 (REACH) naleznete v servisní kapitole.

BLANCO AXIS III 45 S-IF

Nerez



- Výrazné kontury vytvářejí esteticky působivý dřez s velkou plochou dna
- Prostorný dřez se zvýrazněnou konturou dna – pro co největší rovnou plochu k bezpečnému postavení sklenic a jiného neskladného nádobí
- Možnost plynulých, ergonomických pracovních postupů podél dvou os
- Kvalitní posuvná krájecí deska pro přípravu surovin a jejich vhození přímo do kuchyňského nádobí
- Závěsná multifunkční miska, volně umístitelná v hlavním dřezu
- Vysoce kvalitní výbava se skrytým přepadem C-overflow a odtokovým systémem InFino – elegantně zabudovaným s obzvlášť snadnou údržbou

450 mm
Rozměr skříňky

IF- s plochým okrajem

		V dodávce	Dřez oboustranný
	hedvábný lesk	s excentrem, s příslušenstvím	522102

V dodávce

InFino s excentrickým ovládáním

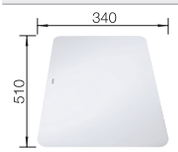

skleněná krájecí deska, bílá

posuvná krájecí deska z tvrzeného skla, odtoková sada s prostorově úspornou trubkou, 3 ½" sítkový ventil InFino s excentrickým ovládáním výpusti (otočné ovládání)

Technický výkres

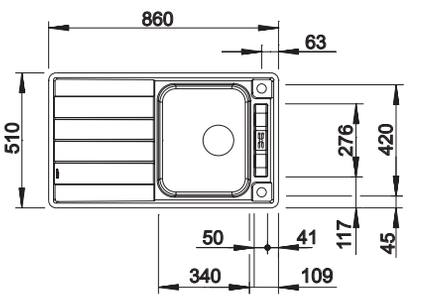

Hloubka dřezu 190/40 mm

Volitelné příslušenství

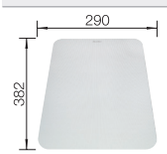

Krájecí deska

225469



zvýšená krájecí deska, ořechový masiv

225331



víceúčelová nerezová miska

224787

BLANCO UNIT s BLANCO AXIS III 45 S-IF



BLANCO LINEE-S

viz. strana 329



BLANCO SELECT II 45/2

viz. strana 397

Přesné rozměry a nákresy s detaily výřezu najdete na internetu na **www.blanco.com**.
Informace o nařízení (EG) 1907/2006 (REACH) naleznete v servisní kapitole.

BLANCO LEMIS 45 S-IF

Nerez



- Moderní, čistý design
- Maximální prostor dřezu pro větší funkčnost
- Velký prostor pro umístění baterie, velká odkapní plocha
- Elegantní IF-plochý okraj pro zabudování do roviny nebo shora
- Oboustranné provedení
- 3 ½" sítkový ventil
- S excentrickým ovládáním výpusti

450 mm
Rozměr skříňky

IF- s plochým okrajem

		V dodávce	Dřez oboustranný
	kartáčovaný	s excentrickým ovládáním	523031
		bez excentru	523030

V dodávce

odtoková sada s prostorově úspornou trubkou, 3 ½" sítkový ventil s excentrickým ovládáním výpusti (otočné ovládání chrom)

nebo

odtoková sada s prostorově úspornou trubkou, 3 ½" sítkový ventil

Technický výkres

R60

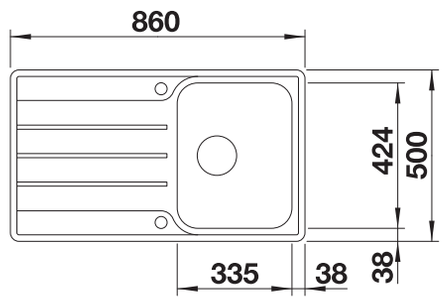

Hloubka dřezu 205 mm

Volitelné příslušenství

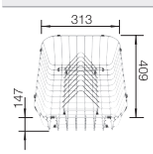

koš na nádobí s držákem talířů (vyjímatelný)

507829

BLANCO UNIT s BLANCO LEMIS 45 S-IF



BLANCO KANO

viz. strana 359



BLANCO SELECT II 45/2

viz. strana 397

BLANCO LEMIS 45 S-IF Mini

Nerez



- Moderní, čistý design
- Maximální prostor dřezu pro větší funkčnost
- Kompaktní odkapní plocha
- Elegantní IF-plochý okraj pro zabudování do roviny nebo shora
- Oboustranné provedení
- 3 ½" sítkový ventil
- S excentrickým ovládáním výpusti

450 mm
Rozměr skříňky

IF- s plochým okrajem

		V dodávce	Dřez oboustranný
	kartáčovaný	s excentrickým ovládáním	525114
		bez excentru	525115

V dodávce

odtoková sada s prostorově úspornou trubkou, 3 ½" sítkový ventil s excentrickým ovládáním výpusti (otočné ovládání chrom)

nebo

odtoková sada s prostorově úspornou trubkou, 3 ½'' sítkový ventil

Technický výkres

R60

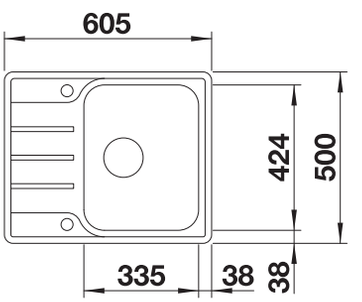

Hloubka dřezu 205 mm

Volitelné příslušenství

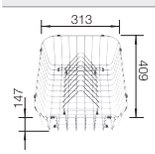

koš na nádobí s držákem talířů (vyjímatelný)

507829

BLANCO UNIT s BLANCO LEMIS 45 S-IF Mini



BLANCO KANO

viz. strana 359



BLANCO SELECT II 45/2

viz. strana 397

Přesné rozměry a nákresy s detaily výřezu najdete na internetu na **www.blanco.com**.
Informace o nařízení (EG) 1907/2006 (REACH) naleznete v servisní kapitole.

BLANCO LANTOS 45 S-IF

Nerez



- Různorodá skupina dřezů s čistým tvarem
- K dispozici také v elegantním moderním provedení s IF plochým okrajem
- Praktická odkapová plocha s přepadem
- Oboustranné provedení
- 3 ½" sítkový nerezový ventil

Rozměr skříňky mm	450	450	450
BLANCO LANTOS 45 S-IF		**Salto**	**Compact**
IF- s plochým okrajem			
	Dřez oboustranný	Dřez oboustranný	Dřez oboustranný
kartáčovaný	519717	519707	519059
Hloubka dřezu	165/25 mm	165 mm	165 mm
	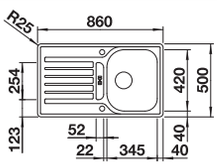	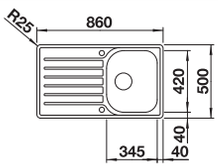	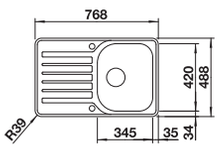
V dodávce			**s excentrickým ovládáním**
odtoková a přepadová sada s prostorově úspornou trubkou, 3 ½'' sítkový ventil, excentrické ovládání výpusti			

Volitelné příslušenství



koš na nádobí, nerez

220573

BLANCO UNIT s BLANCO LANTOS 45 S-IF



BLANCOWEGA II

viz. strana 366



BLANCO SELECT II 45/2

viz. strana 397

BLANCO DINAS 45 S

Nerez



- Harmonický, nadčasový design
- Prostorný dřez
- Funkční odkapová plocha
- Oboustranné provedení
- 3 ½" sítkový ventil
- S excentrickým ovládáním výpusti

450 mm
Rozměr skříňky

Horní montáž

		V dodávce	Dřez oboustranný
	kartáčovaný	s excentrickým ovládáním bez excentru	523378 523374

V dodávce

odtoková sada s prostorově úspornou trubkou, 3 ½" sítkový ventil s excentrickým ovládáním výpusti (otočné ovládání chrom), těsnění

nebo

odtoková sada s prostorově úspornou trubkou, 3 ½" sítkový ventil, těsnění

Technický výkres

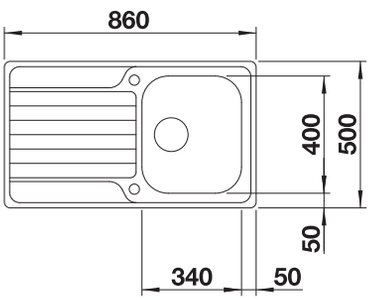

Hloubka dřezu 195 mm

Volitelné příslušenství



krájecí deska z masivního buku

218313

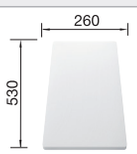

krájecí deska z vysoce kvalitního plastu, bílá

217611



koš na nádobí, nerez

220573

BLANCO UNIT s BLANCO DINAS 45 S



BLANCOWEGA II

viz. strana 366



BLANCO BOTTON Pro 45/2 Automatic

viz. strana 404

Přesné rozměry a nákresy s detaily výřezu najdete na internetu na **www.blanco.com**.
Informace o nařízení (EG) 1907/2006 (REACH) naleznete v servisní kapitole.

BLANCO DINAS 45 S Mini

Nerez



- Harmonický, nadčasový design
- Prostorný dřez
- Kompaktní odkapová plocha
- Oboustranné provedení
- 3 ½" sítkový ventil
- S excentrickým ovládáním výpusti

450 mm
Rozměr skříňky

Horní montáž

		V dodávce	Dřez oboustranný
	kartáčovaný	s excentrickým ovládáním bez excentru	525123 525122

V dodávce

odtoková sada s prostorově úspornou trubkou, 3 ½" sítkový ventil s excentrickým ovládáním výpusti (otočné ovládání chrom), těsnění

nebo

odtoková sada s prostorově úspornou trubkou, 3 ½" sítkový ventil, těsnění

Technický výkres

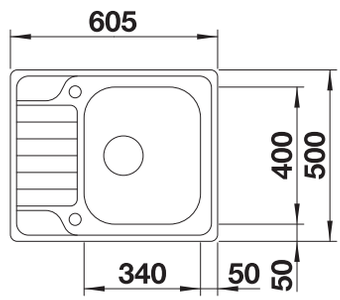

Hloubka dřezu 195 mm

Volitelné příslušenství



krájecí deska z masivního buku

218313

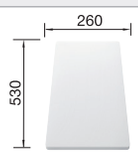

krájecí deska z vysoce kvalitního plastu, bílá

217611

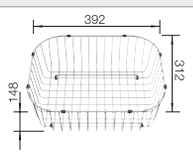

koš na nádobí, nerez

220573

BLANCO UNIT s BLANCO DINAS 45 S Mini



BLANCOWEGA II

viz. strana 366



BLANCO BOTTON II 30/2

viz. strana 406

Přesné rozměry a nákresy s detaily výřezu najdete na internetu na **www.blanco.com**.
Informace o nařízení (EG) 1907/2006 (REACH) naleznete v servisní kapitole.

BLANCO LIVIT 45 S Salto

Nerez



- Komfortní jednodřez
- Velkorysá postranní odkládací plocha
- 3 ½" ventil

450 mm
Rozměr skříňky

Horní montáž

		V dodávce	Dřez oboustranný
	kartáčovaný	bez excentru	514786

V dodávce

odtoková a přepadová sada s prostorově úspornou trubkou, 3 ½" sítkový ventil

Technický výkres

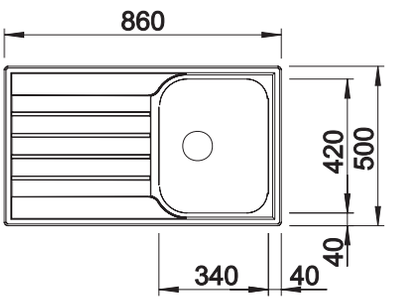

Hloubka dřezu 170 mm

Volitelné příslušenství



krájecí deska z masivního buku

218313

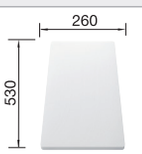

krájecí deska z vysoce kvalitního plastu, bílá

217611

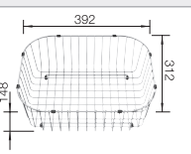

koš na nádobí, nerez

220573

BLANCO UNIT s BLANCO LIVIT 45 S Salto



BLANCO KANO

viz. strana 359



BLANCO BOTTON Pro 45/2 Manual

viz. strana 405

Přesné rozměry a nákresy s detaily výřezu najdete na internetu na **www.blanco.com**.
Informace o nařízení (EG) 1907/2006 (REACH) naleznete v servisní kapitole.

BLANCO TIPO 45 S

Nerez



- Funkční design
- S 3 ½" nerezové sítkovým ventilem
- Oboustranné provedení
- S excentrickým ovládáním výpusti

Rozměr skříňky mm	450
BLANCO TIPO 45 S	
Horní montáž	
	Dřez oboustranný
přírodní lesk	526335
Hloubka dřezu	165 mm

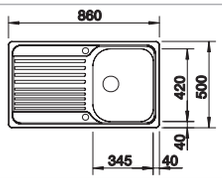

V dodávce **s excentrickým ovládáním**

Odtoková sada s prostorově úspornou trubkou, 3 ½'' sítkový ventil s excentrickým ovládáním výpusti dřezu (otočné ovládání)

Volitelné příslušenství



krájecí deska z masivního buku

218313

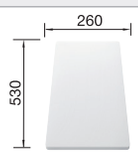

krájecí deska z vysoce kvalitního plastu, bílá

217611

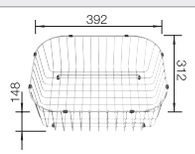

koš na nádobí, nerez

220573

BLANCO UNIT s BLANCO TIPO 45 S



BLANCOWEGA II

viz. strana 366



BLANCO FLEXON II 45/2

viz. strana 399

Přesné rozměry a nákresy s detaily výřezu najdete na internetu na **www.blanco.com**.
Informace o nařízení (EG) 1907/2006 (REACH) naleznete v servisní kapitole.

BLANCO TIPO 45 S

Nerez



- Funkční design
- Velká provedení dřezů
- Se sítkovým ventilem 3 ½"
- Oboustranné provedení

Rozměr skříňky mm	450	450	450
BLANCO TIPO 45 S		**Compact**	**Mini**
Horní montáž			
	Dřez oboustranný	Dřez oboustranný	Dřez oboustranný
přírodní lesk	511942	513441	516524
Hloubka dřezu	165 mm	165 mm	165 mm
	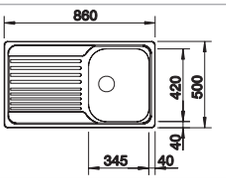	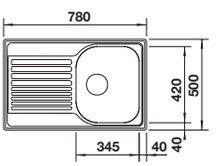	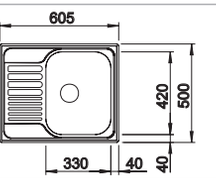
V dodávce			**bez excentru**
	odtoková sada s prostorově úspornou trubkou, sítkový ventil 3 ½'', těsnění	odtoková sada s prostorově úspornou trubkou, 3 ½'' sítkový ventil, těsnění	odtoková sada s prostorově úspornou trubkou, 3 ½'' sítkový ventil, těsnění

Volitelné příslušenství



krájecí deska z masivního buku

218313

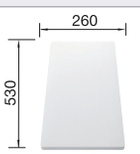

krájecí deska z vysoce kvalitního plastu, bílá

217611

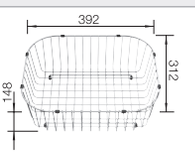

koš na nádobí, nerez

220573

BLANCO UNIT s BLANCO TIPO 45 S



BLANCOWEGA II

viz. strana 366



BLANCO BOTTON Pro 45/2 Manual

viz. strana 405

Přesné rozměry a nákresy s detaily výřezu najdete na internetu na **www.blanco.com**.
Informace o nařízení (EG) 1907/2006 (REACH) naleznete v servisní kapitole.

DŘEZY V RUSTIKÁLNÍM STYLU.

Nostalgické kouzlo do kuchyně.



Tradiční tvary, vzory, barvy a materiály jsou často inspirací pro nové designové trendy a přinášejí do domácností stylovou venkovskou atmosféru. Tento návrat k tradici a kvalitním výrobkům je patrný zejména u vyhledávaného moderního venkovského stylu, který vyzařuje stálost a působí na všechny smysly. Společnost BLANCO přináší tento styl do kuchyní se svými dřezy ve venkovském stylu. Dřezy ve venkovském stylu nabízejí spoustu místa. Jsou ideální pro obzvlášť neskladné nádobí. Na rozdíl od běžných kuchyňských dřezů tento typ dřezu vyčnívá nad okolní kuchyňské skříňky. Není z přední strany nijak zakrytý. Je velmi nápadný a přitahuje pozornost.



Dokonalé řešení pro tradiční a přitom moderní kuchyň inspirovanou venkovským stylem bydlení: BLANCO PANOR. PANOR v propracovaném křišťálově bílém provedení zaujme svými elegantními liniemi a prostorností.



BLANCO VILLAE má vkusný tradiční design s inovacemi ve venkovském stylu v nadčasové křišťálově bílé barvě. Model VILLAE je k dispozici jako velký jednodřez nebo jako dvoudřez, a splní tak všechny požadavky.

BLANCO VINTERA XL 9-UF

SILGRANIT



- Výrazný dřez s nádechem venkova, ideální pro moderní plánování kuchyně
- Nepřekonatelně prostorná vana dřezu nabízí opravdu hodně prostoru
- Pravoúhlý vertikální převis dřezu
- Pro montáž do roviny a pod desku

DESIGN AWARD 2021

reddot winner 2021

900 mm
Rozměr skříňky

Montáž do roviny s pracovní deskou F

Spodní montáž pod pracovní desku U

		V dodávce	
	černá	bez excentru	526110
	antracit	bez excentru	526101
	šedá skála	bez excentru	526102
	šedá vulkán	bez excentru	526800
	bílá	bez excentru	526105
	bílá soft	bez excentru	526803
	tartufo	bez excentru	526107
	kávová	bez excentru	526108

V dodávce

Manuální InFino bez excentrického ovládání

odtoková sada s prostorově úspornou trubkou, 3 ½'' sítkový ventil InFino

Technický výkres R20

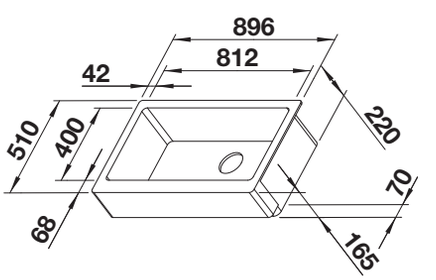

Hloubka dřezu 220 mm

Volitelné příslušenství

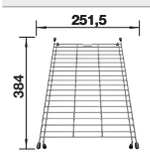

Mřížka do dřezu

234795

BLANCO UNIT s BLANCO VINTERA XL 9-UF



BLANCOCULINA-S II Sensor

viz. strana 325



BLANCO FLEXON II Low 90/4

viz. strana 401

Přesné rozměry a nákresy s detaily výřezu najdete na internetu na **www.blanco.com**.
Informace o nařízení (EG) 1907/2006 (REACH) naleznete v servisní kapitole.

BLANCO VILLAE

Keramika



- Moderní tvary pro vkusný tradiční rustikální styl
- Stylové keramické dřezy v zářivě bílé barvě
- Dvoudřez nebo jednodřez pro spodní skříňku o šířce 80 cm
- Vnější výška dřezu: 220 mm

Rozměr skříňky mm	800	800
BLANCO VILLAE	**dvoudřez**	**jednodřez**
Spodní montáž pod pracovní desku		
zářivě bílá lesklá	525164	525163
Hloubka dřezu	195/195 mm	195 mm
odtoková armatura	120674	

Rádius dřezu R20

předfrézované otvory k proražení

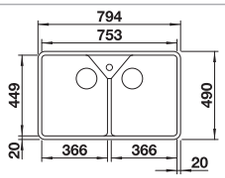

- Min. šířka spodní skříňky: 800 mm
- Vnitřní hloubka dřezů: 195 /195 mm
- Vnější výška dřezu: 220 mm

Rozměry výřezu: šablona k dispozici. Spodní montáž pod desku.

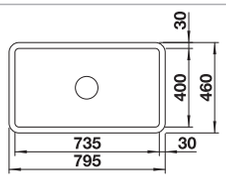

- Min. šířka spodní skříňky: 800 mm
- Vnitřní hloubka dřezu: 196 mm
- Vnější výška dřezu: 220 mm

Rozměry výřezu: šablona k dispozici. Spodní montáž pod desku.

V dodávce		bez excentru
	odtoková sada s prostorově úspornou trubkou, 2 x 3 ½" sítkový ventil	odtoková sada s prostorově úspornou trubkou, 3 ½" sítkový ventil

Volitelné příslušenství

BLANCO UNIT s BLANCO VILLAE



BLANCO CANDOR-S

viz. strana 354



BLANCO SINGOLO XL

viz. strana 408

BLANCO PANOR 60

Keramika



- Atraktivní řešení pro tradiční a moderní rustikální kuchyně
- Elegantní kombinace různých rádiusů
- Mimořádně velký objem dřezu
- Ušlechtilý vzhled v zářivě bílé barvě křišťálu
- Vhodný pro spodní skříňky s šířkou 60 cm

600 mm
Rozměr skříňky

Modulové dřezy – montáž mezi desky

		V dodávce	
	zářivě bílá lesklá	bez excentru	514501

V dodávce

odtoková sada s prostorově úspornou trubkou, 3 ½'' sítkový ventil, 2 otvory
Dřez má otvory na baterii a dávkovač saponátu. Zadní strana není glazurovaná. Návod na montáž naleznete na našem webu.

Technický výkres

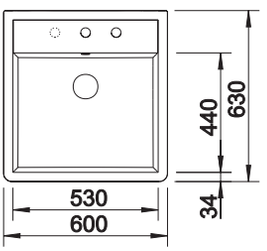

předfrézované otvory k proražení
Hloubka dřezu 190 mm

BLANCO PANOR 60

Keramika



- Atraktivní řešení pro tradiční a moderní rustikální kuchyně
- Elegantní kombinace různých rádiusů
- Mimořádně velký objem dřezu
- Ušlechtilý vzhled v zářivě bílé barvě křišťálu
- Vhodný pro spodní skříňky s šířkou 60 cm

600 mm
Rozměr skříňky

Modulové dřezy – montáž mezi desky

		V dodávce	
	zářivě bílá lesklá	bez excentru	514486

V dodávce

odtoková sada s prostorově úspornou trubkou, 3 ½'' sítkový ventil, 1 otvor
Dřez má otvor pro baterii. Zadní strana není glazurovaná.Návod na montáž naleznete na našem webu.

Technický výkres

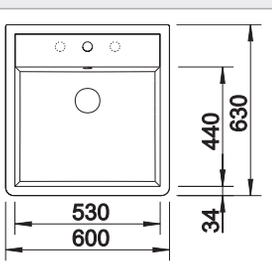

předfrézované otvory k proražení
Hloubka dřezu 190 mm

Přesné rozměry a nákresy s detaily výřezu najdete na internetu na **www.blanco.com**.
Informace o nařízení (EG) 1907/2006 (REACH) naleznete v servisní kapitole.

FILTROVÁNO K DOSAŽENÍ TÉ NEJLEPŠÍ CHUTI.

Filtrační systémy BLANCO drink.filter na pitnou vodu:
dokonalá pitná voda díky vysoce kvalitní filtrační technologii BWT.



Filtrováno k dokonalosti.
Když máte pořádnou žízeň, není nic lepšího. A když si připravujete čaj, vyrábíte kostky ledu nebo prostě potřebujete sklenici čisté vody na uhašení žízně, chcete mít jistotu, že máte vysoce kvalitní vodu, na kterou se můžete spolehnout. Filtrační systémy BLANCO drink.filter vyčistí pitnou vodu za použití prvotřídní vícestupňové filtrace na maximální možnou míru a nedovolí, aby se do ní dostaly kovové částice nebo jiné podobné nečistoty, které jsou obsaženy ve vodě z vodovodu, a způsobily nepříjemné pachutě či pachy. Můžete si být jisti, že s každým douškem pijete vysoce kvalitní, dokonale vyváženou vodu – ideální pro zdravý životní styl a každodenní život v kuchyni.



Baterie drink.filter EVOL-S Pro: kombinuje filtraci vody a odměřování přesného množství vody pomocí systému click & touch. Není k dispozici ve všech zemích. Pro další informace kontaktujte prosím svého BLANCO partnera.



Click & touch: množství filtrované vody lze nastavit pomocí otočného knoflíku a aktivovat dotykovým čidlem – pouze u baterie EVOL-S Pro.



Hygienické: všechny filtrační baterie BLANCO mají samostatné oddělené vedení pro filtrovanou vodu.

BLANCO drink.filter EVOL-S Pro



- Semi-Profi baterie 3 v 1: studená, teplá a filtrovaná voda
- Click & Touch: Nastavení množství filtrované vody díky přesnému otočnému knoflíku a intuitivnímu dotykovému ovládání pro požadovanou spotřebu vody
- Vysoce kvalitní vícestupňový filtr BWT pro redukci tvorby vodního kamene a zlepšení chuti
- Samostatné raménko pro filtrovanou pitnou vodu
- Baterie s přepínáním mezi dvěma režimy proudu a s precizním magnetickým uchycením

Sicherheit und Hygiene BLANCO Armaturen

DESIGN AWARD 2021

Zdroj napájení | **Objem** | **Filtr**

PVD		
	PVD steel	526311
	satin gold	527430
Speciální barvy		
	černá matná	526636

Technický výkres

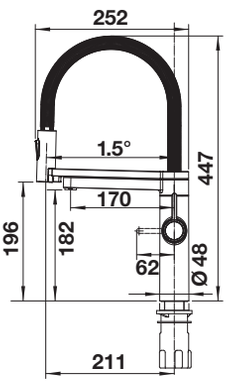

Průtok 9.2 l/min při tlaku 3 bary

V dodávce



BLANCO Drink Filter Soft L



BLANCO filtrační hlava

Systém:
- vysoce kvalitní filtrační systém BWT, skládá se z filtrační hlavy a vícestupňové filtrační kartuše
- ovládací skříňka s indikátorem zbytkové kapacity filtru

Baterie:
- výtokové raménko otočné o360°
- samostatné raménko otočné o180° pro filtrovanou vodu
- nutný otvor pro baterii o Ø 35 mm
- kartuš s keramickým těsněním
- různé flexibilní připojovací hadice a spojovací prvky pro velmi snadnou a bezpečnou montáž
- patentovaný perlátor pro výrazně nižší usazování vodního kamene
- stabilizační deska pro zvýšení stability kuchyňské baterie při montáži do nerezového dřezu

Volitelné příslušenství



BLANCO Drink Filter Soft S

526259



BLANCO Drink Filter Soft Magnesium M

526260



filtr pro rohový ventil

128434

Doporučený dávkovač saponátu



BLANCO LATO

viz. strana 382

Systém třídění odpadu



BLANCO SELECT II Compact 60/2

viz. strana 395

drink.systems

Přesné rozměry a nákresy s detaily výřezu najdete na internetu na **www.blanco.com**.
Informace o nařízení (EG) 1907/2006 (REACH) naleznete v servisní kapitole.

ESTETIKA A FUNKČNOST VE VŠECH ASPEKTECH.

Kuchyňské směšovací baterie BLANCO.



Usilujeme o dokonalost, zejména pokud jde o sladění baterie, dřezu a systému třídění odpadu – pro bezproblémový dřezový systém v kuchyni a to jak z hlediska funkčnosti a estetiky, tak i pokud jde o instalaci a obsluhu.
Společnost BLANCO nabízí širokou škálu prémiových směšovacích baterií – pro širokou škálu požadavků a stylů interiéru. Díky vynikající kvalitě, přitažlivému vizuálnímu vzhledu, chytrým technologiím a snadnému ovládání v kombinaci s širokým výběrem velikostí a barev naleznete tu pravou směšovací baterii opravdu snadno.



Společnost BLANCO si je velmi vědoma své odpovědnosti, co se týče toho nejcennějšího zdroje – pitné vody. Směšovací baterie BLANCO jsou důkladně testované z hlediska technologie a hygieny a nabízejí jeden z nejvyšších standardů kvality. Veškeré součásti, kterými protéká voda, jsou testované a certifikované.



Všechny použité komponenty jsou vyrobené v souladu s nejnovějšími pokroky v oblasti materiálů a technologií a pro výrobu jsou používány ty nejkvalitnější materiály, což zajišťuje maximální bezpečnost z hlediska ochrany zdraví a hygieny. Odolnost a stabilita komponentů jsou těžištěm naší výroby.

KVALITA V KAŽDÉM DETAILU.

Kuchyňské baterie BLANCO.

Kuchyňské baterie BLANCO jsou technologicky vyspělé a podléhají nejpřísnějším kontrolám kvality. Pokud by se přesto vyskytly nějaké problémy, je vám k dispozici náš servis BLANCO.

Upgrade – režimy proudění vody

Některé modely baterií, jako např. LINUS, LINUS-S nebo CANDOR lze dovybavit sadou regulátorů pro volbu mezi čirým a perlivým proudem vody. Před zakoupením sady regulátorů proudu doporučujeme ověřit kompatibilitu u zákaznické podpory BLANCO.

Výhody režimů proudu Přehled	
Normální čirý proud	**Perlivý proud**
• křišťálově čistý	• smíšený se vzduchem
• tichý	• jemný
• nestříká	• silný

Sada regulátorů
pro čirý a perlivý proud
pro vysokotlaké baterie

Č. výr. 521746

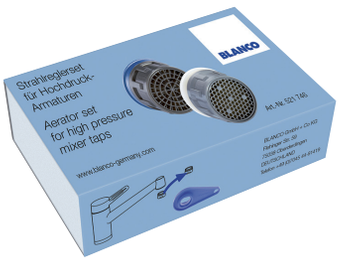

Montáž a údržba – bezpečná montáž a dokonalá údržba

- Doporučujeme instalaci baterie svěřit autorizovaným odborníkům
- Povrchy kuchyňských baterií nečistěte abrazivními prostředky. Doporučujeme použít BLANCO DailyClean+
- Pokud je průtok vody slabší, vyčistěte regulátor.

Pro ochranu baterie před nečistotami a poškozením (netěsnost, slabý průtok vody) je nutné instalovat mezi rohový ventil a přívodní hadici sítko pro zachycení nečistot (standardní součást dodávky).



Sítko – filtr nečistot
Č. výr. 118840



DailyClean+

Schéma připojení

Kuchyňská baterie
s výtokovým raménkem

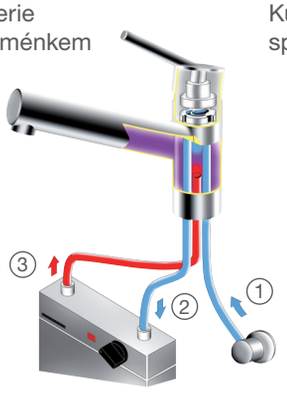

Kuchyňská baterie se
sprchovou hadicí

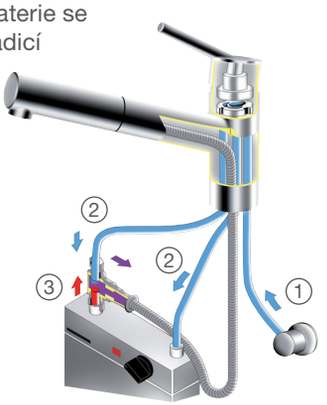

Nízkotlaké kuchyňské baterie
(beztlaké baterie) jsou vybaveny třemi připojovacími hadicemi. Jedna hadice slouží pro připojení k rozvodu studené vody, další dvě zbylé hadice jsou napojeny na bojler.

① Napojení na studenou vodu ② Studená voda ③ Teplá voda

STYLOVÁ ELEGANCE S DOKONALÝMI DETAILY.



BLANCO UNIT, k dostání s matně černými, saténově zlatými nebo barevně sladěnými detaily, se dokonale hodí do jakékoli kuchyně.
Díky barvě baterie, kterou si vyberete a způsobu, jakým ji začleníte do designu své kuchyně a své jednotky UNIT, váš styl rozhodně vynikne. Černá jako akcentová barva má větší význam než kdy dříve. A může definovat váš styl. Klasická matně černá je skvělý akcentový odstín, který není příliš intenzivní – a má nadčasovou krásu. Celý povrch je práškově lakovaný, což zajišťuje jednotnost a hloubku barvy, která zaručeně udělá dojem. K dostání jsou také dokonale barevně sladěná táhla a dávkovače mycího prostředku, které doplňují moderní vzhled.



Saténově zlaté detaily vdechnou vaší kuchyni opravdový šmrnc, zejména v okolí dřezu. Naše baterie a příslušenství, jako jsou dávkovače mycího prostředku, jsou dokonale řemeslně zpracované a vytvářejí harmonický celkový vzhled s výraznými detaily v minimalistickém designu. Přepady InFino jsou také k dostání v saténově zlaté barvě, která doplňuje design jednotky BLANCO UNIT a umožňuje, aby se ve dřezu mohl zrcadlit kovový povrch baterie.

Díky sladění barev baterie a dřezu je každá jednotka BLANCO UNIT jedinečná. Baterie v provedení Silgranit lze kombinovat se dřezy ze Silgranitu v barevně sladěných odstínech.



FILTRACE VODY.

Pro filtrovanou vodu přímo z baterie.



Chutnější voda – vždy čerstvá a dostupná

Voda, jakou jste vždy chtěli, bez nepříjemné pachuti a s optimálně sníženým obsahem vodního kamene – přímo z vaší kuchyňské baterie. Vodní filtry BLANCO, navržené pro různé požadavky, promění vaši kuchyň v dokonalý zdroj pitné vody a lze je nainstalovat na jakékoliv filtrační baterie BLANCO. V kombinaci s některými našimi systémy na pitnou vodu lze filtrovanou vodu z baterie také upravovat na perlivou nebo ji různě ohřívat. Díky tomu naše systémy optimálně podporují všechny pracovní procesy při přípravě nápojů a přípravě vody u kuchyňského dřezu. Filtrační systémy zabudované do dřezové skříňky čistí vodu z vodovodu a tak se starají o její znatelně lepší chuť – ať už ji budete pít čistou, nebo si z ní uděláte kávu či čaj. Další výhodou filtrované vody je její nízký obsah vodního kamene, což výrazně prodlužuje životnost kuchyňských spotřebičů, jako jsou rychlovarné konvice nebo kávovary, a snižuje se tak nutnost čištění.



Filtr na pitnou vodu Soft S/L

Díky našemu filtru na pitnou vodu Soft získáte čistou a optimalizovanou vodu pro labužníky přímo z kohoutku. Filtr používá 5 po sobě jdoucích filtračních kroků k redukci částic, tvrdosti vody, těžkých kovů, chlóru a dalších látek, které negativně ovlivňují chuť a vůni vody z vodovodu. Předfiltrace odstraňuje větší částice, jako je písek, hlína nebo částice rzi. Při druhém kroku filtrace zajišťuje předfiltrace aktivním uhlím ochranu iontového výměníku, který pak snižuje množství vodního kamene a těžkých kovů, jako je měď, olovo a zinek. Filtrace aktivním uhlím potlačuje nežádoucí chutě a pachy, jako je chlór a podobně. A jemná filtrace nakonec zachytí i ty nejmenší a nejjemnější částečky. Výsledkem je čistá a optimalizovaná voda. Filtr Soft S má filtrační kapacitu 670 litrů, filtr Soft L má filtrační kapacitu 1 800 litrů pro vodu tvrdosti 12 °dH.

Filtr na pitnou vodu Soft Magnesium M

Vodní filtr Soft Magnesium M nabízí všechny výhody a filtrační stupně filtru Soft, a tedy spolehlivě odstraňuje částice, snižuje tvrdost vody a obsah těžkých kovů, chlóru a dalších látek. V rámci vysoce účinné iontové výměny se do pitné vody přidává cenný a nezbytný minerál hořčík. Výsledkem je specifická chuť a zvýšený obsah hořčíku ve vodě z kuchyňské baterie. Filtr má kapacitu 520 litrů pro vodu tvrdosti 12 °dH.





Filtr na pitnou vodu Microplastic S

Vodní filtr Microplastic S je speciálně navržen tak, aby poskytoval lahodnou vodu a zároveň odstraňoval mikroplasty. Filtr se 3 filtračními stupni spolehlivě odstraňuje částice a mikroplasty o velikosti nad 0,001 mm, chlór a mnoho různých organických a jiných látek, které způsobují nepříjemnou chuť nebo zápach. V předfiltračním kroku se odstraňují částice, jako je písek, hlína a rez. Filtrace aktivním uhlím odstraňuje chlór a organické látky, které mají negativní vliv na chuť a vůni vody. Nakonec se mikrofiltrací odstraní mikroplasty a další částečky větší než 0,001 mm. Filtr má filtrační kapacitu 1 500 litrů.

REŽIMY PROUDU VODY BLANCO.

Srovnání normálního čirého a perlivého proudu.





Většina baterií používá jako standardní právě silný perlivý proud s příměsí vzduchu. Čirý, originální vodní proud, známý také pod technickým názvem „laminární“, je u značky BLANCO označován jako „čirý proud".

Tento termín zdůrazňuje charakteristické rysy volného toku vody: čistotu, průzračnost a jemnou sílu. Pokud je silnou stránkou perlivého proudu jeho dynamika, přesvědčí čirý proud svou přirozeností.

Čirý proud zaujme na první pohled svou křišťálovou čistotou, tichým tokem a také tím, že nestříká nikde kolem. Jeho tichý, neturbulentní tok minimalizuje rozstřik a rozprašování vody. Výsledek: méně skvrn po zaschlých kapkách vody, méně otírání, větší čistota baterie a dřezu.

Ve srovnání s přímočarým a klidným čirým proudem umožňuje zvířený perlivý proud lepší čištění díky příměsi vzduchu.

Nabídka a dovybavení
BLANCO vybavuje v současné době baterie modelové řady PANERA-S a AVONA režimem čirého proudu. Velký počet baterií, např. LINUS HD, LINUS-S HD nebo CANDOR HD, lze dovybavit sadou regulátorů pro volbu proudu mezi čirým a perlivým pro vysokotlaké baterie (č. výr. 521746). Před zakoupením sady regulátorů proudu BLANCO doporučujeme ověřit kompatibilitu u příslušné technické zákaznické podpory.

Výhody režimů proudu
Přehled

Normální čirý proud	Perlivý proud
• křišťálově čistý	• smíšený se vzduchem
• tichý	• jemný
• nestříká	• silný

Sada regulátorů
pro čirý a perlivý proud
pro vysokotlaké baterie

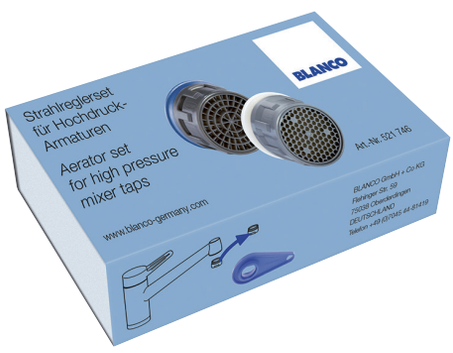

Č. výr. 521746

BLANCOCULINA II.

Ikonický design pro domácí šéfkuchaře.



Baterie BLANCOCULINA je charakteristická designem, na který jsme jako specialisté na dřezy a baterie obzvlášť hrdí. Proto jsme pokračovali ve vývoji baterie a četných variant modelů se stejným citem pro detail. Díky nejvyšším standardům designu a mnoha praktickým funkcím je baterie BLANCOCULINA II pro poloprofesionální použití ideálním doplňkem každé domácí kuchyně a je ideální pro všechny ambiciózní amatérské kuchaře. Vysoké raménko lze otáčet o 360° a díky flexibilní koncovce umožňuje práci ve dřezu bez rozstřikování okolo dřezu. Díky tomu lze bez problémů plnit hrnce a vázy různých velikostí. BLANCOCULINA II je k dispozici v mnoha variantách a s různými atraktivními povrchovými úpravami.



BLANCOCULINA-S II

Ikonická klasická vodovodní baterie, která kombinuje vynikající design s poloprofesionálními funkcemi. Vysoký oblouk a flexibilní kovová hadice nabízí optimální rozsah pohybu a duální perlátor umožňuje volit mezi čistým proudem a silným oplachováním.



BLANCOCULINA-S II Mini

Baterie BLANCOCULINA-S II Mini je menší verze modelu S II, která nabízí stejné funkce v kompaktnějším provedení, což je praktické zejména v kombinaci s nástěnnými kuchyňskými skříňkami.

BLANCOCULINA II SENSOR.

Praktické a všestranné.



Modely BLANCOCULINA S-II Sensor a Mini Sensor se dvěma senzory nabízejí bezkontaktní používání při mytí a plnění hrnců a dalších nádob, což z nich činí ideální všestranné pomocníky do každé moderní kuchyně a dokonalé společníky pro všechny nadšené amatérské kuchaře, kteří milují nové technologie.



Senzor pro mytí rukou

Bezkontaktní senzor pro mytí rukou je nejen nesmírně praktický a pohodlně se používá, ale nabízí i mnoho dalších výhod. Hygiena je právě v kuchyni důležitější než kdekoli jinde – vždyť v kuchyni se manipuluje s potravinami. Díky bezkontaktní funkci si umyjete ruce, aniž by se na baterii dostaly otisky prstů, bakterie a nečistoty z rukou. Díky infračervenému snímači pohybu na levé straně baterie systém přesně ví, jak dlouho má voda při mytí rukou téct. Z dlouhodobého hlediska se tak ušetří spousta vody – a tedy i peněz – a také se chrání životní prostředí.

Senzor plnění hrnců

Intuitivní senzor na plniči hrnců BLANCOCULINA II je ideálním doplňkem do kuchyní všech amatérských kuchařů. Když pod senzor umístíte hrnec, automaticky se naplní vodou. Proud vody se automaticky zastaví, když hrnec vyjmete z dosahu senzoru. To je velmi užitečné při přípravě jídla a šetří to vodu, protože nyní můžete hrnec rovnou přenést k varné desce, aniž byste ho museli pokládat a ručně zavírat kohoutek s vodou.





BLANCOCULINA-S II Sensor

Technologie dvou senzorů integrovaných v raménku spršky a těle baterie zaručuje dokonalý průběh práce v kuchyni, jaký jste ještě nezažili. Praktický vysoký oblouk v kombinaci s kovovou hadicí nabízí maximální flexibilitu při přípravě pokrmů nebo jiných kuchyňských činnostech.



BLANCOCULINA-S II Mini Sensor

Baterie BLANCOCULINA-S II Mini Sensor je ideální zejména do kuchyní s menším prostorem nebo s nástěnnými skříňkami a nabízí stejné praktické funkce jako větší model.

Kuchyňské baterie - rychlý přehled

	Model	Strana	Nízkotlaké baterie	Raménko bez výsuvné sprchy	Výsuvná sprcha	Přepínatelná sprcha	Smart baterie senzorické	Smart baterie filtrační	Baterie před okno	Páka vlevo	Zdroj napájení
	ALTA II	337		■							
	ALTA-S II	336			■	■					
	AMBIS	353		■							
	AMBIS-S	353	■		■	■					
	AVONA	335		■							
	AVONA-S	334			■						
	CANDOR	354		■							
	CANDOR-S	354	■		■						
	CARENA	345		■							
	CARENA-S	345			■						
	CARENA-S Vario	344			■	■					
	CATRIS-S	340			■	■					
	CATRIS-S Flexo	338			■	■					
	CATRIS-S Flexo Filtr	339			■	■		■			
	CORESSA-F	377, 378		■					■	■	
	BLANCOCULINA-S II	326			■	■					
	BLANCOCULINA-S II Mini	328			■	■					
	BLANCOCULINA-S II Mini Sensor	327			■	■	■				■
	BLANCOCULINA-S II Sensor	325			■	■	■				■

Přesné rozměry a nákresy s detaily výřezu najdete na internetu na **www.blanco.com**.

Kuchyňské baterie - rychlý přehled

	Model	Strana	Nízkotlaké baterie	Raménko bez výsuvné sprchy	Výsuvná sprcha	Přepínatelná sprcha	Smart baterie senzorické	Smart baterie filtrační	Baterie před okno	Páka vlevo	Zdroj napájení
	DARAS	368	■	■							
	DARAS-F	380		■					■		
	DARAS-S	367	■		■						
	DARAS-S-F	379			■				■		
	ELOSCOPE-F II	370		■					■		
	FONTAS II Filtr	342		■				■			
	FONTAS-S II Filtr	341			■			■			
	JANDORA	356		■							
	JANDORA-S	356			■						
	KANO	359		■							
	KANO-S	358			■						
	LANORA	355		■							
	LANORA-F	374	■	■					■		
	LANORA-S	355	■		■						
	LANORA-S-F	373			■				■		
	LARESSA-F	375, 376		■					■	■	
	LINEE	330		■							
	LINEE-S	329			■						

Kuchyňské baterie - rychlý přehled

	Model	Strana	Nízkotlaké baterie	Raménko bez výsuvné sprchy	Výsuvná sprcha	Přepínatelná sprcha	Smart baterie senzorické	Smart baterie filtrační	Baterie před okno	Páka vlevo	Zdroj napájení
	LINUS	351, 352	■	■							
	LINUS-F	372	■	■					■		
	LINUS-S	348, 349, 350	■		■					■	
	LINUS-S-F	371	■		■				■		
	LINUS-S Vario	347			■	■					
	LIVIA-S	332			■						
	MIDA	361		■							
	MIDA-S	360			■						
	MILA	363		■							
	MILA-S	362	■		■						
	MILI	364		■							
	PANERA-S	324			■	■					
	SONEA-S Flexo	333			■	■					
	TRADON	343		■							
	TRIMA Filtr	357		■				■			
	VIU-S	346			■						

Přesné rozměry a nákresy s detaily výřezu najdete na internetu na **www.blanco.com**.

Kuchyňské baterie - rychlý přehled

	Model	Strana	Nízkotlaké baterie	Raménko bez výsuvné sprchy	Výsuvná sprcha	Přepínatelná sprcha	Smart baterie senzorické	Smart baterie filtrační	Baterie před okno	Páka vlevo	Zdroj napájení
	VONDA	331		■							
	BLANCOWEGA II	366		■							
	BLANCOWEGA-S II	365			■	■					

BLANCO PANERA-S



- Designová baterie s podmanivou elegancí a estetikou materiálu
- Inovativní koncept ovládání: komfortní vysouvání spršky zpředu
- Přepínání proudu vody z normálního na sprchový stisknutím tlačítka
- Úspora energie: základní nastavení ovládací páčky na „studený start“
- Opticky perfektně integrované přepínací tlačítko
- Vysoce kvalitní provedení z masivní nerezové oceli, kartáčovaný povrch

Výsuvná sprcha s přepínáním | Výsuvná sprcha

Kovový povrch		
	nerez masiv kartáčovaný	521547

Technický výkres

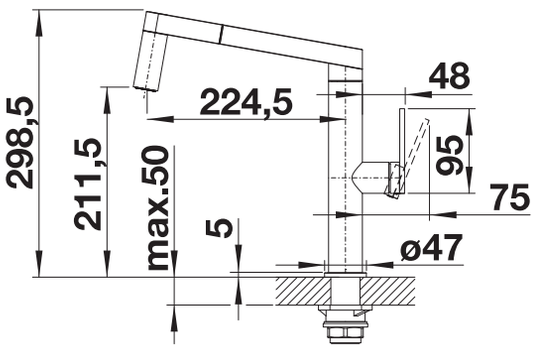

Průtok 7.2 l/min při tlaku 3 bary

V dodávce

- Raménko lze otočit o 160° pro větší dosah
- Požadován otvor na baterii Ø 35 mm
- S keramickou kartuší
- Sprchová hadice s kovovým opláštěním
- Pružné připojovací hadice dlouhé 560 mm a ⅜" matice pro obzvláště snadnou a bezpečnou instalaci
- Patentovaný perlátor pro redukci usazování vodního kamene
- Stabilizační deska pro vyšší stabilitu baterie při montáži do nerezových dřezů
- Se zpětným ventilem, což zabraňuje zpětnému toku podle normy EN 1717
- Certifikace LGA
- Certifikace DVGW

Volitelné příslušenství



filtr pro rohový ventil

128434



vodicí tyč sprchové hadice pro kuchyňské baterie

511920

Doporučený dávkovač saponátu



dávkovač mycího prostředku BLANCO PIONA

viz. strana 381

Přesné rozměry a nákresy s detaily výřezu najdete na internetu na **www.blanco.com**.
Informace o nařízení (EG) 1907/2006 (REACH) naleznete v servisní kapitole.

BLANCOCULINA-S II Sensor



- Ikonická baterie spojující nádherný design s poloprofesionálními funkcemi
- Ruční nebo bezdotykové ovládání s důmyslnou technologií se dvěma senzory integrovanými v raménku spršky a těle baterie pro optimalizované pracovní postupy v kuchyni
- Pohybový senzor na těle baterie pro bezdotykovou aktivaci při provádění mycích prací
- Bezdotykový senzor v raménku spršky automaticky spustí rychlé plnění hrnců a sklenic studenou vodou
- Síťová zástrčka a integrovaná záložní baterie (ochrana proti výpadku napájení)

NOVINKA

Sicherheit und Hygiene BLANCO Armaturen

Výsuvná sprcha | **Chytré baterie senzorické** | **Zdroj napájení**

PVD		
	PVD steel	527462

Technický výkres

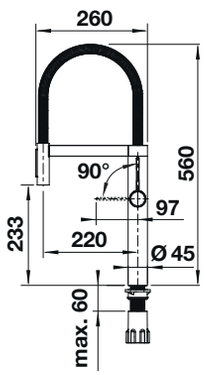

V dodávce

- Připraveno pro připojení k 230V napájení pomocí síťové jednotky
- Záložní jednotka a baterie jsou součástí dodávky
- Raménko lze otočit o 180° pro větší dosah
- Požadován otvor na baterii Ø 35 mm
- S kartuší a skříňkou s ventilem
- Snadná a rychlá instalace profesionální baterie pomocí řešení BLANCOLock
- Sprchová hadice s kovovým opláštěním
- Pružné připojovací hadice dlouhé 700 mm a ⅜" matice pro obzvlášť snadnou a bezpečnou instalaci
- Stabilizační deska pro vyšší stabilitu baterie při montáži do nerezových dřezů
- Se zpětným ventilem, což zabraňuje zpětnému toku podle normy EN 1717
- Certifikace LGA
- Plánuje se certifikace DVGW

Volitelné příslušenství



filtr pro rohový ventil

128434

Doporučený dávkovač saponátu



BLANCO LATO

viz. strana 382

BLANCOCULINA-S II



- Ikonická baterie spojující nádherný design s poloprofesionálními funkcemi
- Vysoký oblouk a pružná kovová hadice zajišťují optimální rozsah pohybu
- Dva perlátory: snadné přepínání mezi čistým proudem a silným oplachováním pro maximální všestrannost
- Pohodlné zajištění sprchové hadice pomocí skrytého magnetického držáku
- Úspora energie: základní nastavení ovládací páky na studený start
- K dispozici v různých atraktivních povrchových úpravách

NOVINKA

Sicherheit und Hygiene BLANCO Armaturen

Výsuvná sprcha s přepínáním | **Výsuvná sprcha**

PVD		
	satin dark steel	527465
	satin platinum	527702
	PVD steel	527463
Speciální barvy		
	černá matná	527464

Technický výkres

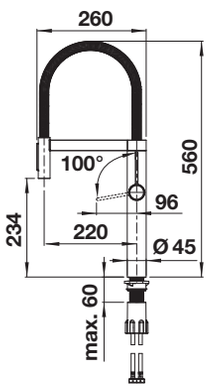

Průtok 8.8 l/min při tlaku 3 bary

V dodávce

- Raménko lze otočit o 180° pro větší dosah
- Požadován otvor na baterii Ø 35 mm
- S keramickou kartuší
- Snadná a rychlá instalace profesionální baterie pomocí řešení BLANCOLock
- Sprchová hadice s kovovým opláštěním
- Pružné připojovací hadice dlouhé 950 mm a ⅜" matice pro obzvlášť snadnou a bezpečnou montáž
- Stabilizační deska pro vyšší stabilitu baterie při montáži do nerezových dřezů
- Se zpětným ventilem, což zabraňuje zpětnému toku podle normy EN 1717
- Certifikace LGA
- Plánuje se certifikace DVGW

Volitelné příslušenství



filtr pro rohový ventil

128434

Doporučený dávkovač saponátu



BLANCO LATO

viz. strana 382

Přesné rozměry a nákresy s detaily výřezu najdete na internetu na **www.blanco.com**.
Informace o nařízení (EG) 1907/2006 (REACH) naleznete v servisní kapitole.

BLANCOCULINA-S II Mini Sensor



- Ikonická baterie spojující nádherný design s poloprofesionálními funkcemi
- Ruční nebo bezdotykové ovládání s důmyslnou technologií se dvěma senzory integrovanými v raménku spršky a těle baterie pro optimalizované pracovní postupy v kuchyni
- Pohybový senzor na těle baterie pro bezdotykovou aktivaci při provádění mycích prací
- Bezdotykový senzor v raménku spršky automaticky spustí rychlé plnění hrnců a sklenic studenou vodou
- Síťová zástrčka a integrovaná záložní baterie (ochrana proti výpadku napájení)
- Ideální v kombinaci s nástěnnými skříňkami

NOVINKA

Sicherheit und Hygiene BLANCO Armaturen

Výsuvná sprcha | **Chytré baterie senzorické** | **Zdroj napájení**

PVD		
	PVD steel	527466

Technický výkres

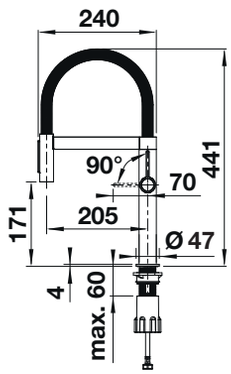

Průtok 8.3 l/min při tlaku 3 bary

V dodávce

- Připraveno pro připojení k230V napájení pomocí síťové jednotky
- Záložní jednotka a baterie jsou součástí dodávky
- Raménko lze otočit o180° pro větší dosah
- Požadován otvor na baterii Ø 35mm
- S kartuší a skříňkou s ventilem
- Snadná a rychlá instalace profesionální baterie pomocí řešení BLANCOLock
- Sprchová hadice s kovovým opláštěním
- Pružné připojovací hadice dlouhé 700 mm a ⅜" matice pro obzvlášť snadnou a bezpečnou instalaci
- Stabilizační deska pro vyšší stabilitu baterie při montáži do nerezových dřezů
- Se zpětným ventilem, což zabraňuje zpětnému toku podle normy EN 1717
- Plánuje se certifikace LGA
- Plánuje se certifikace DVGW

Volitelné příslušenství



filtr pro rohový ventil

128434

Doporučený dávkovač saponátu



BLANCO LATO

viz. strana 382

BLANCOCULINA-S II Mini



- Ikonická baterie spojující nádherný design s poloprofesionálními funkcemi
- Pružná kovová hadice zajišťuje optimální rozsah pohybu
- Dva perlátory a integrovaný omezovač průtoku: snadné přepínání mezi provzdušňovaným jemným proudem a silným proudem
- Pohodlné zajištění sprchové hadice pomocí skrytého magnetického držáku
- Ideální v kombinaci s nástěnnými skříňkami
- K dispozici v různých atraktivních povrchových úpravách

NOVINKA

Sicherheit und Hygiene BLANCO Armaturen

Výsuvná sprcha s přepínáním | **Výsuvná sprcha**

PVD		
	satin dark steel	527469
	satin platinum	527703
	PVD steel	527467
Speciální barvy		
	černá matná	527468

Technický výkres

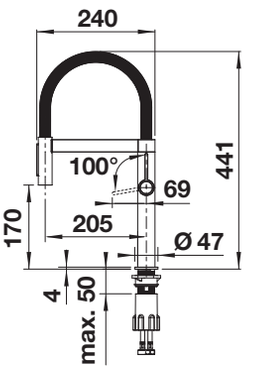

Průtok 8.9 l/min při tlaku 3 bary

V dodávce

- Raménko lze otočit o 180° pro větší dosah
- Požadován otvor na baterii Ø 35 mm
- S keramickou kartuší
- Snadná a rychlá instalace profesionální baterie pomocí řešení BLANCOLock
- Sprchová hadice s kovovým opláštěním
- Pružné připojovací hadice dlouhé 950 mm a ⅜" matice pro obzvlášť snadnou a bezpečnou montáž
- Stabilizační deska pro vyšší stabilitu baterie při montáži do nerezových dřezů
- Se zpětným ventilem, což zabraňuje zpětnému toku podle normy EN 1717
- Certifikace LGA
- Plánuje se certifikace DVGW

Volitelné příslušenství



filtr pro rohový ventil

128434

Doporučený dávkovač saponátu



BLANCO LATO

viz. strana 382

Přesné rozměry a nákresy s detaily výřezu najdete na internetu na **www.blanco.com**.
Informace o nařízení (EG) 1907/2006 (REACH) naleznete v servisní kapitole.

BLANCO LINEE-S



- Elegantní design
- Horní páka pro snadné ovládání
- Ovládání s keramickou kartuší
- Vysoké raménko pro snadné plnění velkých hrnců a váz

reddot design award winner 2011

Výsuvná sprcha

Kovový povrch		
	chrom	517591
	nerez masiv matný	517593
SILGRANIT-Look dvoubarevná		
	černá/chrom	526171
	antracit/chrom	518438
	šedá skála/chrom	518804
	šedá vulkán/chrom	526956
	bílá/chrom	518441
	bílá soft/chrom	526957
	tartufo/chrom	518446
	kávová/chrom	518445

Technický výkres

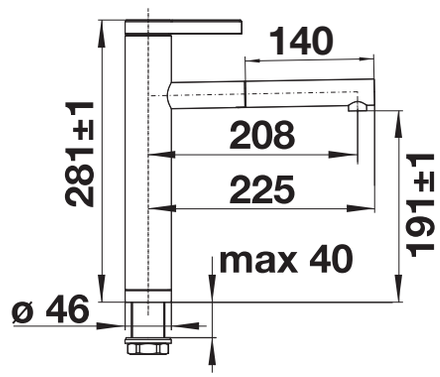

Průtok 11.5 l/min při tlaku 3 bary

V dodávce

- Raménko lze otočit o 130°
- Požadován otvor na baterii Ø 35 mm
- S keramickou kartuší
- Sprchová hadice s kovovým opláštěním
- Pružné připojovací hadice dlouhé 450 mm a ⅜" matice pro obzvláště snadnou a bezpečnou instalaci
- Patentovaný perlátor pro redukci usazování vodního kamene
- Stabilizační deska pro vyšší stabilitu baterie při montáži do nerezových dřezů
- Se zpětným ventilem, což zabraňuje zpětnému toku podle normy EN 1717
- Certifikace LGA
- Certifikace DVGW

Volitelné příslušenství



filtr pro rohový ventil

128434



vodicí tyč sprchové hadice pro kuchyňské baterie

511920

Doporučený dávkovač saponátu



dávkovač mycího prostředku BLANCO PIONA

viz. strana 381

Doporučené ovládání výpusti



ovládací knoflík táhla kulatý, mosaz, pochromováno, vysoký lesk

viz. strana 435

Přesné rozměry a nákresy s detaily výřezu najdete na internetu na **www.blanco.com**.
Informace o nařízení (EG) 1907/2006 (REACH) naleznete v servisní kapitole.

BLANCO LINEE



- Elegantní design
- Horní páka pro snadné ovládání
- Ovládání s keramickou kartuší
- Vysoké raménko pro snadné plnění velkých hrnců a váz
- Větší pracovní rozsah díky raménku s možností otočení o 360°

reddot design award winner 2011

Raménko bez výsuvné sprchy

Kovový povrch		
	chrom	517594
	nerez masiv matný	517596

Technický výkres

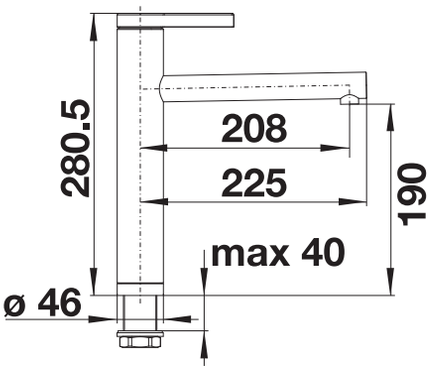

Průtok 11.5 l/min při tlaku 3 bary

V dodávce

- Raménko lze otočit o 360° pro větší dosah
- Požadován otvor na baterii Ø 35 mm
- S keramickou kartuší
- Pružné připojovací hadice dlouhé 450 mm a ⅜" matice pro obzvláště snadnou a bezpečnou instalaci
- Patentovaný perlátor pro redukci usazování vodního kamene
- Stabilizační deska pro vyšší stabilitu baterie při montáži do nerezových dřezů
- Certifikace LGA
- Certifikace DVGW

Volitelné příslušenství



filtr pro rohový ventil

128434

Doporučený dávkovač saponátu



dávkovač mycího prostředku BLANCO PIONA

viz. strana 381

Doporučené ovládání výpusti



ovládací knoflík táhla kulatý, mosaz, pochromováno, vysoký lesk

viz. strana 435

Přesné rozměry a nákresy s detaily výřezu najdete na internetu na **www.blanco.com**.
Informace o nařízení (EG) 1907/2006 (REACH) naleznete v servisní kapitole.

BLANCO VONDA



- Ergonomická páčka pro přední ovládání
- Důsledné lineární uspořádání
- Konec raménka s černým zvýrazněním a příjemně změkčeným povrchem
- Vysoké raménko pro snadné plnění velkých hrnců a váz

reddot design award winner 2012

Raménko bez výsuvné sprchy

Kovový povrch		
	chrom	518434
	nerez masiv kartáčovaný	518435

Technický výkres

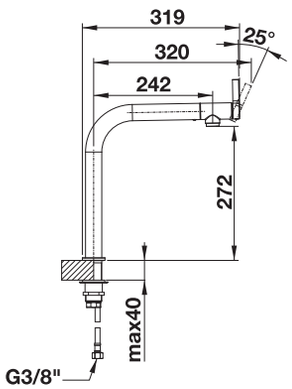

Průtok 9.1 l/min při tlaku 3 bary

V dodávce

- Otočné raménko o 200°
- Je zapotřebí otvor o průměru 35 mm
- S keramickou kartuší
- Pružné připojovací hadice o délce 450 mm a s ⅜" maticí pro mimořádně snadnou a bezpečnou montáž
- Patentovaný perlátor podstatně redukuje usazování vodního kamene
- Stabilizační podložka zvyšuje stabilitu baterie při montáži do nerezových dřezů
- Certifikace LGA
- Certifikace DVGW

Volitelné příslušenství



filtr pro rohový ventil

128434

Doporučený dávkovač saponátu



dávkovač mycího prostředku BLANCO PIONA

viz. strana 381

BLANCO LIVIA-S

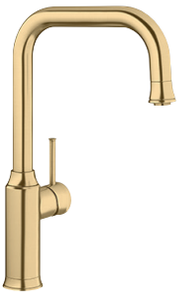

- Moderní design s opticky kontrastními prvky
- Systémové řešení s vhodným excentrickým ovládáním výpusti a dávkovačem mycího prostředku
- K dispozici v různých povrchových provedeních
- Vysoké raménko v J-tvaru s výsuvnou sprškou

reddot award 2016 winner

Výsuvná sprcha

PVD		
	satin gold	526687
Kovový povrch		
	chrom	521288

Technický výkres

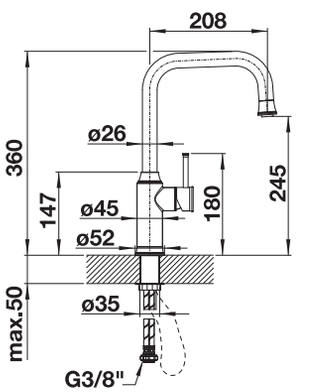

Průtok 8.4 l/min při tlaku 3 bary

V dodávce

- Otočné raménko o 190°
- Je zapotřebí otvor o průměru 35 mm
- Kartuš s keramickým těsněním
- Sprchová hadice s textilním opletením
- Pružné připojovací hadice o délce 450 mm a s ⅜" maticí pro mimořádně snadnou a bezpečnou montáž
- Patentovaný perlátor podstatně redukuje usazování vodního kamene
- Stabilizační podložka zvyšuje stabilitu baterie při montáži na nerezových dřezech
- Sériově vybavena zpětným ventilem a tedy zabezpečena proti zpětnému nasátí špinavé vody podle EN 1717
- Průtok: 8 litrů/minutu při tlaku 3 bary (baterie šetřící vodu podle DIN EN 817)
- Certifikace LGA
- Certifikace DVGW

Volitelné příslušenství



filtr pro rohový ventil

128434



vodicí tyč sprchové hadice pro kuchyňské baterie

511920

Doporučený dávkovač saponátu



dávkovač mycího prostředku BLANCO LIVIA

viz. strana 381

Doporučené ovládání výpusti



ovládací knoflík táhla BLANCO LIVIA chrom

viz. strana 435

Přesné rozměry a nákresy s detaily výřezu najdete na internetu na **www.blanco.com**.
Informace o nařízení (EG) 1907/2006 (REACH) naleznete v servisní kapitole.

BLANCO SONEA-S Flexo



- Klasický design baterie s černými akcenty pro moderní kuchyň
- Vysoce kvalitní baterie z odolné nerezové oceli s hedvábně matným povrchem
- Pružná černá hadice poskytuje široký rozsah pohybu
- Sprcha se dvěma perlátory se snadným přepínáním z provzdušňovacího proudu na výkonný oplachovací proud
- Přesný magnetický držák zajišťuje pohodlné odkládání hadice
- Energeticky úsporné: základní nastavení páky při studeném startu

Jistota a hygiena Baterie BLANCO

Výsuvná sprcha s přepínáním | **Výsuvná sprcha**

Kovový povrch		
	nerez masiv kartáčovaný	526616

Technický výkres

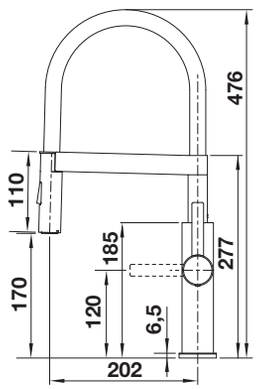

Průtok 9 l/min při tlaku 3 bary

V dodávce

- Raménko lze otočit o 360° pro větší dosah
- Požadován otvor na baterii Ø 35 mm
- S keramickou kartuší
- Plastová sprcha
- Černá hadice ze silikonu
- Pružné připojovací hadice dlouhé 700 mm a ⅜" matice pro obzvláště snadnou a bezpečnou instalaci
- Patentovaný perlátor pro redukci usazování vodního kamene
- Stabilizační deska pro vyšší stabilitu baterie při montáži do nerezových dřezů
- Se zpětným ventilem, což zabraňuje zpětnému toku podle normy EN 1717
- Certifikace LGA
- Plánuje se certifikace DVGW

Volitelné příslušenství



filtr pro rohový ventil

128434

Doporučený dávkovač saponátu



dávkovač mycího prostředku BLANCO PIONA

viz. strana 381

BLANCO AVONA-S



- Vzrušující kombinace oblých a hranatých tvarů
- Kónicky se zužující tělo, jemně stoupající raménko
- Výsuvná sprchová hlavice v kvalitním kovovém provedení

Jistota a hygiena Baterie BLANCO

Výsuvná sprcha

Kovový povrch		
	chrom	521277
SILGRANIT-Look		
	černá	526170
	antracit	521278
	šedá skála	521285
	šedá vulkán	526928
	bílá	521280
	bílá soft	526929
	tartufo	521283
	kávová	521284

Technický výkres

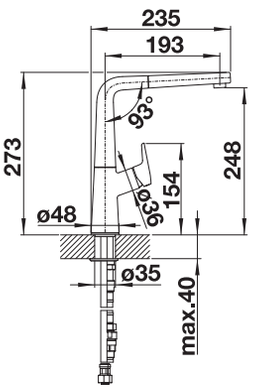

Průtok 8.62 l/min při tlaku 3 bary

V dodávce

- Otočné raménko o 190°
- Je zapotřebí otvor o průměru 35 mm
- Kartuš s keramickým těsněním
- Pružné připojovací hadice o délce 450 mm a s ⅜" maticí pro mimořádně snadnou a bezpečnou montáž
- Sprchová hadice s kovovým opletením
- Patentovaný perlátor podstatně redukuje usazování vodního kamene
- Stabilizační podložka zvyšuje stabilitu baterie při montáži do nerezových dřezů
- Sériově vybavena zpětným ventilem a tedy zabezpečena proti zpětnému nasátí špinavé vody podle EN 1717
- Certifikace LGA
- Certifikace DVGW plánována

Volitelné příslušenství



filtr pro rohový ventil

128434



vodicí tyč sprchové hadice pro kuchyňské baterie

511920

Doporučený dávkovač saponátu



BLANCO LATO

viz. strana 382

Přesné rozměry a nákresy s detaily výřezu najdete na internetu na **www.blanco.com**.
Informace o nařízení (EG) 1907/2006 (REACH) naleznete v servisní kapitole.

BLANCO AVONA



- Vzrušující kombinace oblých a hranatých tvarů
- Kónicky se zužující tělo, jemně stoupající raménko

Jistota a hygiena Baterie BLANCO

Raménko bez výsuvné sprchy

Kovový povrch		
	chrom	521267

Technický výkres

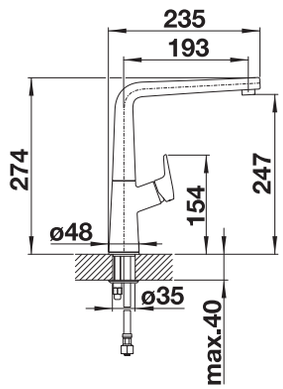

Průtok 12.6 l/min při tlaku 3 bary

V dodávce

- Otočné raménko o 360°
- Je zapotřebí otvor o průměru 35 mm
- Kartuš s keramickým těsněním
- Pružné připojovací hadice o délce 450 mm a s ⅜" maticí pro mimořádně snadnou a bezpečnou montáž
- Patentovaný perlátor podstatně redukuje usazování vodního kamene
- Stabilizační podložka zvyšuje stabilitu baterie při montáži do nerezových dřezů
- Certifikace LGA
- Certifikace DVGW plánována

Volitelné příslušenství



filtr pro rohový ventil

128434

Doporučený dávkovač saponátu



BLANCO LATO

viz. strana 382

BLANCO ALTA-S II



- Baterie s pákou nahoře ve štíhlém estetickém designu
- Vysoké raménko pro snadné plnění velkých hrnců a váz
- Výsuvná sprchová hadice s dvěma volitelnými proudy vody
- Raménko lze otočit o 140° pro větší dosah
- K dispozici také v nízkotlakém provedení
- K dispozici v barvách Silgranit a v kovovém provedení pro dosažení krásné kombinace s kuchyňským dřezem

NOVINKA

Jistota a hygiena Baterie BLANCO

Výsuvná sprcha s přepínáním | **Výsuvná sprcha**

PVD		
	satin dark steel	527555
	satin platinum	527710
	PVD steel	527544
	satin gold	527554
Kovový povrch		
	chrom	527543
SILGRANIT-Look		
	černá	527545
	antracit	527546
	šedá skála	527547
	šedá vulkán	527548
	bílá	527552
	bílá soft	527551
	tartufo	527550
	kávová	527549
Speciální barvy		
	černá matná	527553

Technický výkres

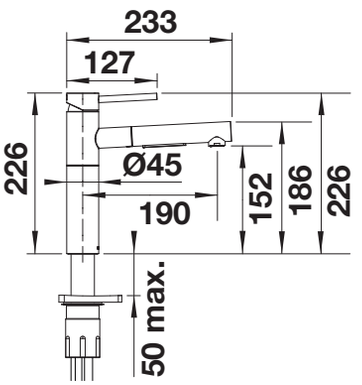

Průtok 7.9 l/min při tlaku 3 bary

V dodávce

- Raménko lze otočit o 140° pro větší dosah
- Požadován otvor na baterii Ø 35 mm
- S keramickou kartuší
- Snadná a rychlá instalace profesionální baterie pomocí řešení BLANCOLock
- Flexibilní připojovací hadice o délce 700 mm a s maticemi ⅜" pro obzvlášť snadnou a bezpečnou instalaci
- Patentovaný perlátor pro redukci usazování vodního kamene
- Stabilizační deska pro vyšší stabilitu baterie při montáži do nerezových dřezů
- Se zpětným ventilem, což zabraňuje zpětnému toku podle normy EN 1717
- Certifikace LGA
- Plánuje se certifikace DVGW

Volitelné příslušenství



filtr pro rohový ventil

128434



vodicí tyč sprchové hadice pro kuchyňské baterie

511920

Doporučený dávkovač saponátu



BLANCO LATO

viz. strana 382

Přesné rozměry a nákresy s detaily výřezu najdete na internetu na **www.blanco.com**.
Informace o nařízení (EG) 1907/2006 (REACH) naleznete v servisní kapitole.

BLANCO ALTA II



- Baterie s pákou nahoře ve štíhlém estetickém designu
- Vysoké raménko pro snadné plnění velkých hrnců a váz
- Raménko lze otočit o 360° pro větší rozsah
- K dispozici také v nízkotlakém provedení
- K dispozici v barvách Silgranit a v kovovém provedení pro dosažení krásné kombinace s kuchyňským dřezem

NOVINKA

Jistota a hygiena Baterie BLANCO

Raménko bez výsuvné sprchy

PVD		
	satin dark steel	527540
	satin platinum	527709
	PVD steel	527529
	satin gold	527539
Kovový povrch		
	chrom	527528
SILGRANIT-Look		
	černá	527530
	antracit	527531
	šedá skála	527532
	šedá vulkán	527533
	bílá	527537
	bílá soft	527536
	tartufo	527535
	kávová	527534
Speciální barvy		
	černá matná	527538

Technický výkres

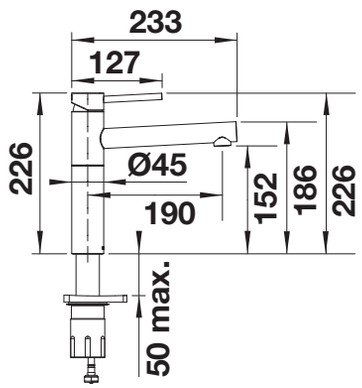

Průtok 13.1 l/min při tlaku 3 bary

V dodávce

- Raménko lze otočit o 360° pro větší dosah
- Požadován otvor na baterii Ø 35 mm
- S keramickou kartuší
- Snadná a rychlá instalace profesionální baterie pomocí řešení BLANCOLock
- Flexibilní připojovací hadice o délce 700 mm a s maticemi ⅜" pro obzvlášť snadnou a bezpečnou instalaci
- Patentovaný perlátor pro redukci usazování vodního kamene
- Stabilizační deska pro vyšší stabilitu baterie při montáži do nerezových dřezů
- Certifikace LGA
- Plánuje se certifikace DVGW

Volitelné příslušenství



filtr pro rohový ventil

128434

Doporučený dávkovač saponátu



BLANCO LATO

viz. strana 382

BLANCO CATRIS-S Flexo



- Klasické linie kombinovány s poloprofesionálním designem a vybavením
- Pružná černá hadice poskytuje optimální rozsah pohybu
- Sprcha se dvěma perlátory a integrovaným zastavením proudu: jednoduché přepínání z provzdušňovaného proudu na silný oplachovací proud
- Přesný magnetický držák zajišťuje pohodlné odkládání hadice
- Díky malé výšce je výborně kombinovatelná s horními skříňkami
- Také v provedení s černým matným povrchem

Výsuvná sprcha s přepínáním | Výsuvná sprcha

PVD		
NOVINKA	satin dark steel	527731
	PVD steel	525792
Kovový povrch		
	chrom	525791
Speciální barvy		
	černá matná	525793

Technický výkres

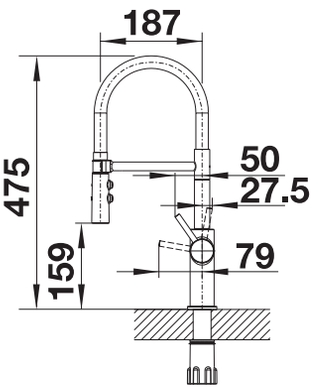

Průtok 7.8 l/min při tlaku 3 bary

V dodávce

- Raménko lze otočit o 360° pro větší dosah
- Požadován otvor na baterii Ø 35 mm
- Kartuše s keramickým těsněním
- Plastová sprcha
- Černá hadice ze silikonu
- Pružné připojovací hadice dlouhé 450 mm a ⅜" matice pro obzvláště snadnou a bezpečnou instalaci
- Patentovaný perlátor pro redukci usazování vodního kamene
- Stabilizační deska pro vyšší stabilitu baterie při montáži do nerezových dřezů
- Se zpětným ventilem, což zabraňuje zpětnému toku podle normy EN 1717
- Certifikace LGA
- Certifikace DVGW

Volitelné příslušenství



filtr pro rohový ventil

128434

Doporučený dávkovač saponátu



BLANCO LATO

viz. strana 382

Přesné rozměry a nákresy s detaily výřezu najdete na internetu na **www.blanco.com**.
Informace o nařízení (EG) 1907/2006 (REACH) naleznete v servisní kapitole.

BLANCO CATRIS-S Flexo Filtr



- Lepší chuť vody přímo z baterie bez kompromisů v designu
- Směšovací baterie 3-v-1 v poloprofesionálním designu pro studenou, teplou a filtrovanou vodu
- Oddělené ovládání: pro studenou a teplou vodu ovládací páka vpravo, pro filtrovanou vodu páka vlevo
- Dvojí proud vody s integrovaným zastavením průtoku: snadné přepnutí z provzdušňovaného produ vody na výkonný oplachovací proud
- Neomezený výběr filtračního systému podle Vašeho regionu a osobních požadavků na filtraci - baterie funguje se všemi běžnými filtračními systémy

Jistota a hygiena Baterie BLANCO

Výsuvná sprcha s přepínáním | **Výsuvná sprcha** | **Filtr**

PVD		
	PVD steel	526706
Kovový povrch		
	chrom	526705
Speciální barvy		
	černá matná	526707

Technický výkres

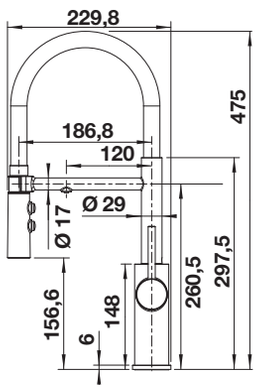

V dodávce

- Směšovací baterie:
- otočné raménko o 360° pro větší dosah
- Je zapotřebí otvor o průměru Ø 35 mm
- Kartuš s keramickým těsněním
- Sprchová koncovka z plastu
- Černá silikonová hadice
- Pružné připojovací hadice o délce 700 mm and ⅜" maticí pro filtrovanou vodu a ½" maticí pro studenou/teplou vodu
- Patentovaný perlátor podstatně redukuje usazování vodního kamene
- Stabilizační podložka zvyšuje stabilitu baterie při montáži do nerezových dřezů
- Sériově vybavena zpětným ventilem a tedy zabezpečena proti zpětnému nasátí špinavé vody podle EN
- Filtrační systém není součástí dodávky.

Volitelné příslušenství



BLANCO Drink Filter Set Soft L

527453



filtr pro rohový ventil

128434

Doporučený dávkovač saponátu



BLANCO LATO

viz. strana 382

BLANCO CATRIS-S



- V klasickém Semi-Profi provedení
- Flexibilní raménko (nerezová pružina) s pohyblivou hadicovou sprškou
- Snadné vyjmutí spršky z držáku
- Vhodná zejména v kombinaci s horními skříňkami
- Sprška přepínatelná (jemné rozprašování a sprcha)

Čistota a hygiena Baterie BLANCO

DVGW CERT

Výsuvná sprcha s přepínáním | **Výsuvná sprcha**

Kovový povrch		
	chrom	521476

Technický výkres

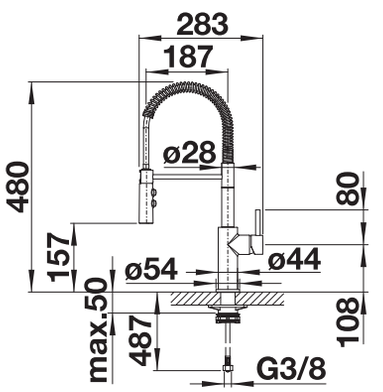

Průtok 9 l/min při tlaku 3 bary

V dodávce

- Otočné raménko o 360°
- Je zapotřebí otvor o průměru 35 mm
- Kartuš s keramickými těsněními
- Sprchová hadice z plastu
- Pružné připojovací hadice o délce 450 mm a s ⅜" maticí pro mimořádně snadnou a bezpečnou montáž
- Patentovaný perlátor podstatně redukuje usazování vodního kamene
- Stabilizační podložka zvyšuje stabilitu baterie při montáži do nerezových dřezů
- Sériově vybavena zpětným ventilem a tedy zabezpečena proti zpětnému nasátí špinavé vody podle EN 1717

Volitelné příslušenství



filtr pro rohový ventil

128434

Doporučený dávkovač saponátu



BLANCO LATO

viz. strana 382

Přesné rozměry a nákresy s detaily výřezu najdete na internetu na **www.blanco.com**.
Informace o nařízení (EG) 1907/2006 (REACH) naleznete v servisní kapitole.

BLANCO FONTAS-S II Filtr



- Komfortní baterie 3 v 1: filtrovaná a nefiltrovaná voda z vysouvací hadice
- Samostatný vodní okruh: páka na studenou a teplou vodu vpravo, páka na filtrovanou vodu vlevo
- Extra hadice na filtrovanou vodu– bez směšování s vodou z vodovodu
- Úspora místa a praktičnost: s baterií 3 v 1 není nutný žádný další otvor ve dřezu pro přívod filtrované vody
- Povrchová úprava dokonale ladí se dřezem
- Je vhodné nainstalovat společně se systémem na filtraci vody

Jistota a hygiena Baterie BLANCO

Výsuvná sprcha **Filtr**

PVD		
NOVINKA	satin dark steel	527737
NOVINKA	satin platinum	527715
	PVD steel	525199
	satin gold	526694
Kovový povrch		
	chrom	525198
SILGRANIT-Look		
	černá	526158
	antracit	525200
	šedá skála	525207
	šedá vulkán	526946
	bílá	525204
	bílá soft	526947
	tartufo	525206
	kávová	525205
Speciální barvy		
	černá matná	526672

Technický výkres

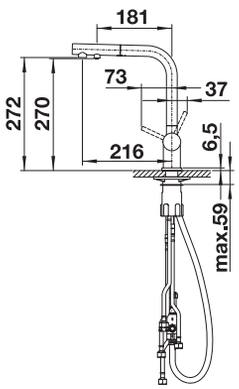

Průtok 7.7 l/min při tlaku 3 bary

V dodávce

- Baterie:
- Raménko lze otočit o 180° pro větší dosah
- Požadován otvor na baterii Ø 35 mm
- S keramickou kartuší
- Pružné připojovací hadice dlouhé 450 mm a ⅜" matice pro obzvláště snadnou a bezpečnou instalaci
- Patentovaný perlátor pro redukci usazování vodního kamene
- Stabilizační deska pro vyšší stabilitu baterie při montáži do nerezových dřezů
- Se zpětným ventilem, což zabraňuje zpětnému toku podle normy EN 1717
- Plánuje se certifikace LGA
- Plánuje se certifikace DVGW
- Pružné připojovací hadice dlouhé 500 mm a ½" matice pro obzvláště snadnou a bezpečnou instalaci
- Filtrační systém není součástí balení.

Volitelné příslušenství



BLANCO Drink Filter Set Soft L

527453



vodicí tyč sprchové hadice pro kuchyňské baterie

511920



filtr pro rohový ventil

128434

Doporučený dávkovač saponátu



BLANCO LATO

viz. strana 382

BLANCO FONTAS II Filtr



- Komfortní baterie 3 v 1 s pákou na studenou a teplou vodu vpravo, pákou na filtrovanou vodu vlevo
- Samostatný vodní okruh s extra hadicí na filtrovanou vodu– bez směšování s vodou z vodovodu
- Úspora místa a praktičnost: s baterií 3 v 1 není nutný žádný další otvor ve dřezu pro přívod filtrované vody
- Raménkem lze otáčet o 360° pro větší dosah
- Je vhodné nainstalovat společně se systémem na filtraci vody

Jistota a hygiena Baterie BLANCO

Raménko bez výsuvné sprchy | **Filtr**

PVD		
NOVINKA	satin dark steel	527736
NOVINKA	satin platinum	527714
	PVD steel	523129
	satin gold	526692
Kovový povrch		
	chrom	523128
SILGRANIT-Look		
	černá	526157
	antracit	523130
	šedá skála	523137
	šedá vulkán	526942
	bílá	523134
	bílá soft	526943
	tartufo	523136
	kávová	523135
Speciální barvy		
	černá matná	526670

Technický výkres

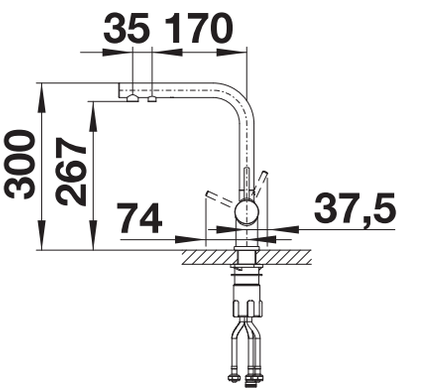

Průtok 9.5 l/min při tlaku 3 bary

V dodávce

Baterie:
- Raménko lze otočit o 360° pro větší dosah
- Požadován otvor na baterii Ø 35 mm
- S keramickou kartuší
- Pružné připojovací hadice dlouhé 450 mm a ⅜" matice pro obzvláště snadnou a bezpečnou instalaci
- Patentovaný perlátor pro redukci usazování vodního kamene
- Stabilizační deska pro vyšší stabilitu baterie při montáži do nerezových dřezů
- S certifikátem LGA
- Filtrační systém není součástí balení.

Volitelné příslušenství



BLANCO Drink Filter Set Soft L

527453



filtr pro rohový ventil

128434

Doporučený dávkovač saponátu



BLANCO LATO

viz. strana 382

Přesné rozměry a nákresy s detaily výřezu najdete na internetu na **www.blanco.com**.
Informace o nařízení (EG) 1907/2006 (REACH) naleznete v servisní kapitole.

BLANCO TRADON



- Klasický design
- Provedení PVD steel – snadné čištění, odolnost proti skvrnám a opotřebení
- Skvěle ladí s venkovským stylem kuchyní
- Pohodlné ovládání jednou rukou

Raménko bez výsuvné sprchy

PVD		
	satin gold	526688
Kovový povrch		
	chrom	515990

Technický výkres

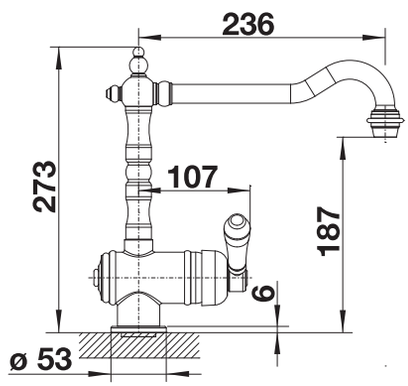

Průtok 13.7 l/min při tlaku 3 bary

V dodávce

- Otočné raménko o 360°
- Je zapotřebí otvor o průměru 35 mm
- Kartuš s keramickými těsněními
- Pružné připojovací hadice o délce 450 mm a s ⅜" maticí pro mimořádně snadnou a bezpečnou montáž
- Patentovaný perlátor podstatně redukuje usazování vodního kamene
- Stabilizační podložka zvyšuje stabilitu baterie při montáži do nerezových dřezů
- Certifikace LGA
- Certifikace DVGW

Volitelné příslušenství



filtr pro rohový ventil

128434



Set -perlátory čirý/perlivý proud, klíč pro vysokotlaké baterie

521746

Doporučený dávkovač saponátu



dávkovač mycího prostředku BLANCO TORRE

viz. strana 383

BLANCO CARENA-S Vario



- Moderní prémiová baterie
- Skrytá výsuvná sprška s přepínáním mezi dvěma režimy proudu
- Raménko s vysokým obloukem pro snadné plnění velkých hrnců a váz
- Výše umístěná, ergonomická páčka ovládání

Výsuvná sprcha s přepínáním | **Výsuvná sprcha**

Kovový povrch		
	chrom	521356
SILGRANIT-Look dvoubarevná		
	černá/chrom	526172
	antracit/chrom	521358
	šedá skála/chrom	521359
	šedá vulkán/chrom	526930
	bílá/chrom	521368
	bílá soft/chrom	526931
	tartufo/chrom	521376
	kávová/chrom	521378

Technický výkres

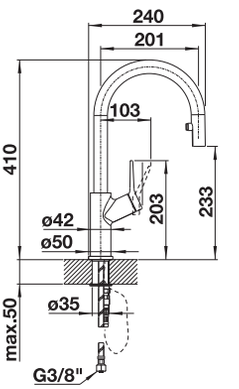

Průtok 9 l/min při tlaku 3 bary

V dodávce

- Raménko lze otočit o 190° pro větší dosah
- Požadován otvor na baterii Ø 35 mm
- S keramickou kartuší
- Sprchová hadice s textilním opláštěním
- Skrytá sprchová koncovka s přepínáním vzadu
- Pružné připojovací hadice dlouhé 450 mm a ⅜" matice pro obzvláště snadnou instalaci
- Patentovaný perlátor pro redukci usazování vodního kamene
- Stabilizační deska pro vyšší stabilitu baterie při montáži do nerezových dřezů
- Se zpětným ventilem, což zabraňuje zpětnému toku podle normy EN 1717
- Certifikace LGA
- Certifikace DVGW

Volitelné příslušenství



filtr pro rohový ventil

128434



vodicí tyč sprchové hadice pro kuchyňské baterie

511920

Doporučený dávkovač saponátu



BLANCO LATO

viz. strana 382

Přesné rozměry a nákresy s detaily výřezu najdete na internetu na **www.blanco.com**.
Informace o nařízení (EG) 1907/2006 (REACH) naleznete v servisní kapitole.

BLANCO CARENA-S



- Moderní prémiová baterie
- Skrytá výsuvná sprška
- Raménko s vysokým obloukem pro snadné plnění velkých hrnců a váz
- Výše umístěná, ergonomická páčka ovládání

reddot award 2015 winner

Výsuvná sprcha

Kovový povrch		
	chrom	520767

V dodávce

- Raménko lze otočit o 190° pro větší dosah
- Požadován otvor na baterii Ø 35 mm
- S keramickou kartuší
- Hadice s textilním opláštěním
- Skrytá sprchová koncovka s vodicím kolíkem směřujícím dozadu
- Pružné připojovací hadice dlouhé 450 mm a ⅜" matice pro obzvláště snadnou instalaci
- Patentovaný perlátor pro redukci usazování vodního kamene
- Stabilizační deska pro vyšší stabilitu baterie při montáži do nerezových dřezů
- Se zpětným ventilem, což zabraňuje zpětnému toku podle normy EN 1717
- Certifikace LGA
- Certifikace DVGW

Technický výkres

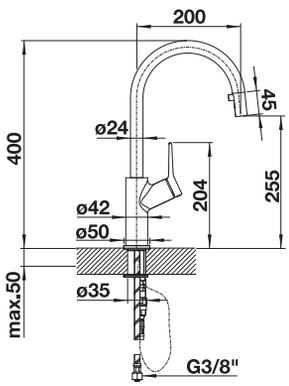

Průtok 9.14 l/min při tlaku 3 bary

BLANCO CARENA



- Moderní prémiová baterie
- Raménko s vysokým obloukem pro snadné plnění velkých hrnců a váz
- Výše umístěná, ergonomická páčka ovládání

Raménko bez výsuvné sprchy

Kovový povrch		
	chrom	520766

V dodávce

- Raménko lze otočit o 360°pro větší dosah
- Požadován otvor na baterii Ø 35 mm
- S keramickou kartuší
- Pružné připojovací hadice dlouhé 450 mm a ⅜" matice pro obzvláště snadnou a bezpečnou instalaci
- Patentovaný perlátor pro redukci usazování vodního kamene
- Stabilizační deska pro vyšší stabilitu baterie při montáži do nerezových dřezů
- Certifikace LGA
- Certifikace DVGW

Technický výkres

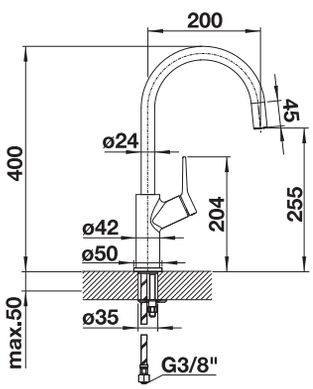

Průtok 11.85 l/min při tlaku 3 bary

BLANCO VIU-S



- Kompaktní a moderní baterie s flexibilní sprchovou hadicí
- Vyměnitelné opláštění hadice ve čtyřech výrazných barvách
- Pohodlné a bezpečné zavěšení sprchové hadice
- Boční ovládání s energeticky úspornou funkcí nastavení na „studený start'“
- Příjemné, paprskové proudění vody

Jistota a hygiena Baterie BLANCO

Výsuvná sprcha

Kovový povrch		
	chrom	524813

Technický výkres

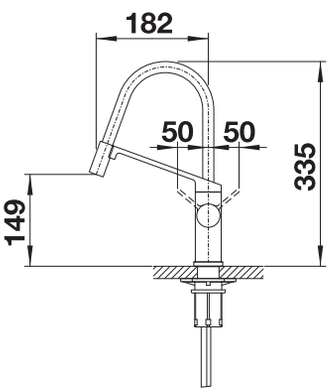

Průtok 8.8 l/min při tlaku 3 bary

V dodávce

- Zahrnuje čtyři vyměnitelná opláštění sprchové hadice: kiwi, oranžová, citronová a lávově šedá (předem nainstalovaná)
- Raménko lze otočit o 360° pro větší dosah
- Požadován otvor na baterii Ø 35 mm
- S keramickou kartuší
- Sprchová hadice s textilním opláštěním
- Pružné připojovací hadice dlouhé 450 mm a ⅜" matice pro obzvláště snadnou a bezpečnou instalaci
- Patentovaný perlátor pro redukci usazování vodního kamene
- Stabilizační deska pro vyšší stabilitu baterie při montáži do nerezových dřezů
- S certifikátem LGA
- Plánuje se certifikace DVGW

Volitelné příslušenství



filtr pro rohový ventil

128434

Doporučený dávkovač saponátu



dávkovač mycího prostředku BLANCO TORRE

viz. strana 383

Přesné rozměry a nákresy s detaily výřezu najdete na internetu na **www.blanco.com**.
Informace o nařízení (EG) 1907/2006 (REACH) naleznete v servisní kapitole.

BLANCO LINUS-S Vario



- Minimalistický design
- Výsuvná sprška s přepínáním mezi dvěma režimy proudu
- Vysoce kvalitní kovové provedení sprchy
- Vysoké raménko pro snadné plnění velkých hrnců a váz

Čistota a hygiena Baterie BLANCO

DVGW CERT

Výsuvná sprcha s přepínáním | **Výsuvná sprcha**

Kovový povrch		
	chrom	518406

Technický výkres

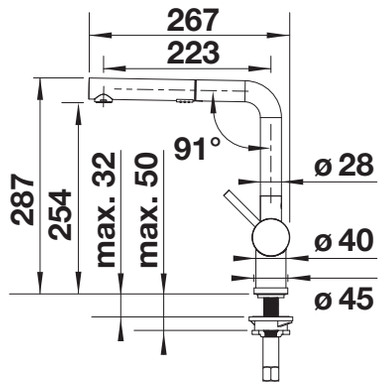

Průtok 8.34 l/min při tlaku 3 bary

V dodávce

- Otočné raménko o 140°
- Je zapotřebí otvor o průměru 35 mm
- Kartuš s keramickým těsněním
- Sprchová hadice s kovovým opletením
- Pružné připojovací hadice o délce 450 mm a s ⅜" maticí pro mimořádně snadnou a bezpečnou montáž
- Patentovaný perlátor podstatně redukuje usazování vodního kamene
- Stabilizační podložka zvyšuje stabilitu baterie při montáži do nerezových dřezů
- Sériově vybavena zpětným ventilem a tedy zabezpečena proti zpětnému nasátí špinavé vody podle EN 1717
- Certifikace LGA
- Certifikace DVGW

Volitelné příslušenství



filtr pro rohový ventil

128434



vodicí tyč sprchové hadice pro kuchyňské baterie

511920

Doporučený dávkovač saponátu



BLANCO LATO

viz. strana 382

BLANCO LINUS-S



- Minimalistický design
- Výsuvná sprška
- Vysoce kvalitní kovové provedení sprchy
- Vysoké raménko pro snadné plnění velkých hrnců a váz

Jistota a hygiena Baterie BLANCO

DVGW CERT

Nízkotlaké baterie | **Výsuvná sprcha**

PVD			
 NOVINKA	satin dark steel		527733
 NOVINKA	satin platinum		527699
	PVD steel		526242
	satin gold		526684
Kovový povrch			
	chrom	tlaková beztlaková	512402 512200
	nerez masiv kartáčovaný	tlaková	517184

Technický výkres

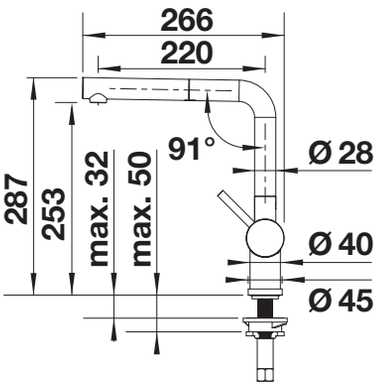

Průtok 10.5 l/min při tlaku 3 bary

V dodávce

- raménko otočné o 140°
- nutný otvor pro baterii o Ø 35mm
- kartuš s keramickým těsněním
- sprchová hadice opláštěná kovem
- flexibilní připojovací hadice odélce 450 mm s ⅜" maticí pro obzvlášť snadnou abezpečnou montáž
- Certifikace LGA
- Certifikace DVGW
- patentovaný perlátor pro výrazně nižší usazování vodního kamene
- stabilizační deska pro zvýšení stability kuchyňské baterie při montáži do nerezového dřezu
- sériové vybavení se zpětným ventilem proti zpětnému nasátí špinavé vody podle normy EN 1717
- Beztlakové provedení je opatřeno omezovačem průtoku k ochraně boileru

Volitelné příslušenství



filtr pro rohový ventil

128434



Set -perlátory čirý/perlivý proud, klíč pro vysokotlaké baterie

521746



vodicí tyč sprchové hadice pro kuchyňské baterie

511920

Doporučený dávkovač saponátu



BLANCO LATO

viz. strana 382

Přesné rozměry a nákresy s detaily výřezu najdete na internetu na **www.blanco.com**.
Informace o nařízení (EG) 1907/2006 (REACH) naleznete v servisní kapitole.

BLANCO LINUS-S



- Minimalistický design
- Výsuvná sprška
- Vysoce kvalitní kovové provedení sprchy
- Vysoké raménko pro snadné plnění velkých hrnců a váz
- Barevné provedení pro dokonalé sladění s barevnými dřezy z materiálu SILGRANIT

Jistota a hygiena Baterie BLANCO

DVGW CERT

Výsuvná sprcha

SILGRANIT-Look		
	černá	526148
	antracit	516688
	šedá skála	518813
	šedá vulkán	526958
	bílá	516692
	bílá soft	526959
	tartufo	517621
	kávová	516697
Speciální barvy		
	černá matná	525807

Technický výkres

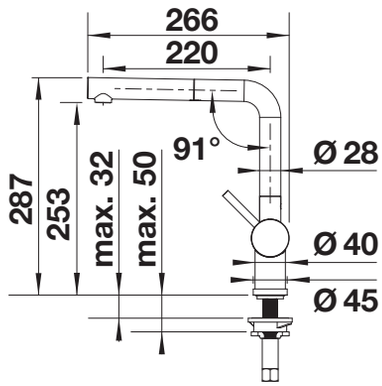

Průtok 10.5 l/min při tlaku 3 bary

V dodávce

- Otočné raménko
- Je zapotřebí otvor Ø 35 mm
- Kartuš s keramickými těsněními
- Sprchová hadice s kovovým opláštěním
- Pružné připojovací hadice o délce 450 mm a s ⅜" maticí pro mimořádně snadnou a bezpečnou montáž
- Patentovaný perlátor podstatně redukuje usazování vodního kamene
- Sériově vybaveno dvěma zpětnými ventily a tedy zabezpečeno proti nasátí špinavé vody podle EN 1717
- Stabilizační destička zvyšuje stabilitu baterie
- Certifikace LGA
- Certifikace DVGW

Volitelné příslušenství



filtr pro rohový ventil

128434



Set -perlátory čirý/perlivý proud, klíč pro vysokotlaké baterie

521746



vodicí tyč sprchové hadice pro kuchyňské baterie

511920

Doporučený dávkovač saponátu



BLANCO LATO

viz. strana 382

BLANCO LINUS-S ovládací páka vlevo



- Snazší obsluha pro leváky, resp. pokud je otvor na baterii umístěn vlevo od hlavního dřezu
- Minimalistický design
- Výsuvná koncovka
- Vysoce kvalitní kovové provedení sprchy
- Vysoké raménko pro snadné plnění velkých hrnců a váz

Páka vlevo | Výsuvná sprcha

Kovový povrch

	chrom	514016

Technický výkres

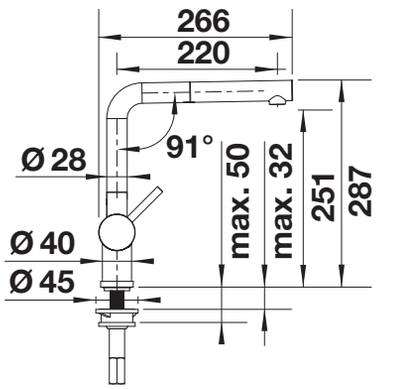

Průtok 9.6 l/min při tlaku 3 bary

V dodávce

- Otočné raménko o 140°
- Je zapotřebí otvor o průměru 35 mm
- Kartuš s keramickým těsněním
- Sprchová hadice s kovovým opletením
- Pružné připojovací hadice o délce 450 mm a s ⅜" maticí pro mimořádně snadnou a bezpečnou montáž
- Patentovaný perlátor podstatně redukuje usazování vodního kamene
- Stabilizační podložka zvyšuje stabilitu baterie při montáži do nerezových dřezů
- Sériově vybavena zpětným ventilem a tedy zabezpečena proti zpětnému nasátí špinavé vody podle EN 1717
- Certifikace LGA
- Certifikace DVGW

Volitelné příslušenství



filtr pro rohový ventil

128434



Set -perlátory čirý/perlivý proud, klíč pro vysokotlaké baterie

521746



vodicí tyč sprchové hadice pro kuchyňské baterie

511920

Doporučený dávkovač saponátu



BLANCO LATO

viz. strana 382

Přesné rozměry a nákresy s detaily výřezu najdete na internetu na **www.blanco.com**.
Informace o nařízení (EG) 1907/2006 (REACH) naleznete v servisní kapitole.

BLANCO LINUS



- Minimalistický design
- Vysoké raménko pro snadné plnění velkých hrnců a váz
- Rozšířený akční rádius díky vysokému raménku otočnému o 360 °

Nízkotlaké baterie | **Raménko bez výsuvné sprchy**

PVD		
NOVINKA	satin dark steel	527732
NOVINKA	satin platinum	527698
	PVD steel	526241
	satin gold	526683

Kovový povrch			
	chrom	tlaková beztlaková	514019 514020
	nerez masiv kartáčovaný	tlaková	517183

Technický výkres

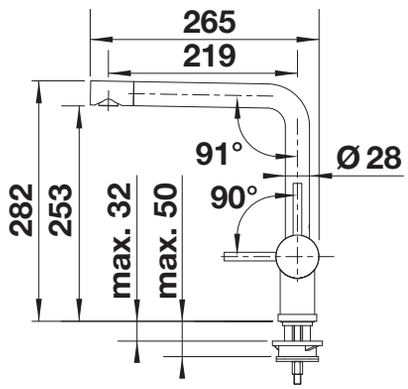

Průtok 14.4 (VT) / 7 (NT) l/min při tlaku 3 bary

V dodávce

- Otočné raménko o 360°
- Je zapotřebí otvor o průměru 35 mm
- Kartuš s keramickým těsněním
- Pružné připojovací hadice o délce 450 mm a s ⅜" maticí pro mimořádně snadnou a bezpečnou montáž
- Beztlakové provedení je opatřeno omezovačem průtoku k ochraně boileru
- Stabilizační podložka zvyšuje stabilitu baterie při montáži do nerezových dřezů
- Certifikace LGA
- Certifikace DVGW

Volitelné příslušenství



filtr pro rohový ventil

128434



Set -perlátory čirý/perlivý proud, klíč pro vysokotlaké baterie

521746

Doporučený dávkovač saponátu



BLANCO LATO

viz. strana 382

BLANCO LINUS



- Minimalistický design
- Vysoké raménko pro snadné plnění velkých hrnců a váz
- Rozšířený akční rádius díky vysokému raménku otočnému o 360 °
- Barevné provedení pro dokonalé sladění s barevnými dřezy z materiálu SILGRANIT

Raménko bez výsuvné sprchy

SILGRANIT-Look		
	černá	526149
	antracit	516698
	šedá skála	518814
	šedá vulkán	526960
	bílá	516702
	bílá soft	526961
	tartufo	517622
	kávová	516707
Speciální barvy		
	černá matná	525806

Technický výkres

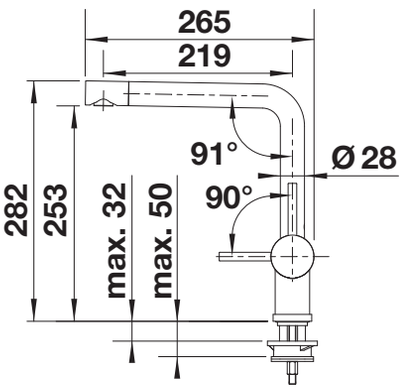

Průtok 14.4 l/min při tlaku 3 bary

V dodávce

- Otočné raménko o 360°
- Je zapotřebí otvor o průměru 35 mm
- Kartuš s keramickými těsněními
- Pružné připojovací hadice o délce 450 mm a s ⅜" maticí pro mimořádně snadnou a bezpečnou montáž
- Patentovaný perlátor podstatně redukuje usazování vodního kamene
- Stabilizační podložka zvyšuje stabilitu baterie při montáži do nerezových dřezů
- Certifikace LGA
- Certifikace DVGW

Volitelné příslušenství



filtr pro rohový ventil

128434



Set -perlátory čirý/perlivý proud, klíč pro vysokotlaké baterie

521746

Doporučený dávkovač saponátu



BLANCO LATO

viz. strana 382

Přesné rozměry a nákresy s detaily výřezu najdete na internetu na **www.blanco.com**.
Informace o nařízení (EG) 1907/2006 (REACH) naleznete v servisní kapitole.

BLANCO AMBIS-S



- Vysoce kvalitní provedení z masivní nerezové oceli, kartáčovaný povrch
- Čistý design pro moderní kuchyně
- Flexibilita a jednoduché používání díky vysokému raménku
- Výsuvná sprška, přepínání režimu od jemného rozprašování na sprchový proud pomocí tlačítka

Jistota a hygiena Baterie BLANCO

DVGW CERT

Nízkotlaké baterie | **Výsuvná sprcha s přepínáním** | **Výsuvná sprcha**

Kovový povrch			
	nerez masiv kartáčovaný	tlaková beztlaková	523119 525124

V dodávce

- Otočné raménko o 130°
- Je zapotřebí otvor o průměru 35 mm
- Kartuš s keramickými těsněními
- Sprchová hadice s nylonovým opletením
- Pružné připojovací hadice o délce 450 mm a s ⅜" maticí pro mimořádně snadnou a bezpečnou montáž
- Patentovaný perlátor podstatně redukuje usazování vodního kamene
- Stabilizační podložka zvyšuje stabilitu baterie při montáži do nerezových dřezů
- Beztlakové provedení je opatřeno omezovačem průtoku k ochraně boileru
- Sériově vybavena zpětným ventilem a tedy zabezpečena proti zpětnému nasátí špinavé vody podle EN 1717
- Certifikace LGA
- Certifikace DVGW

Technický výkres

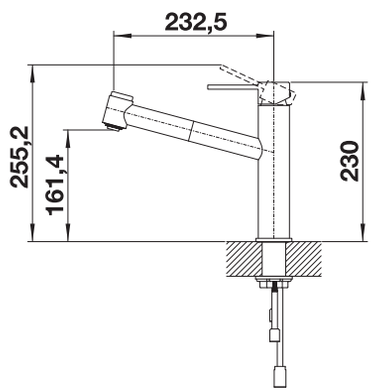

Průtok 8.3 (VT) / 7 (NT) l/min při tlaku 3 bary

BLANCO AMBIS



- Vysoce kvalitní provedení z masivní nerezové oceli, kartáčovaný povrch
- Čistý design pro moderní kuchyně
- Flexibilita a jednoduché používání díky vysokému raménku

Jistota a hygiena Baterie BLANCO

DVGW CERT

Raménko bez výsuvné sprchy

Kovový povrch		
	nerez masiv kartáčovaný	523118

V dodávce

- Otočné raménko o 360°
- Je zapotřebí otvor o průměru 35 mm
- Kartuš s keramickými těsněními
- Pružné připojovací hadice o délce 450 mm a s ⅜" maticí pro mimořádně snadnou a bezpečnou montáž
- Patentovaný perlátor podstatně redukuje usazování vodního kamene
- Stabilizační podložka zvyšuje stabilitu baterie při montáži do nerezových dřezů
- Certifikace LGA
- Certifikace DVGW

Technický výkres

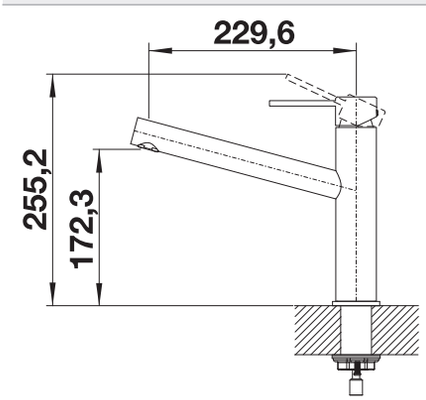

Průtok 13.4 l/min při tlaku 3 bary

BLANCO CANDOR-S



- Vysoce kvalitní provedení z masivní nerezové oceli, kartáčovaný povrch
- Čistý design pro moderní kuchyně
- Vysoké zaoblené raménko pro snadné plnění velkých hrnců a váz
- Skrytá výsuvná sprška
- Větší manipulační prostor při zabudování před stěnu díky ovládací páčce s neutrálním nastavením ve svislé poloze
- Úspora energie: základní nastavení ovládací páčky na ''studený start''
- Beztlakové provedení je opatřeno omezovačem průtoku k ochraně boileru

Nízkotlaké baterie **Výsuvná sprcha**

Kovový povrch			
	nerez masiv kartáčovaný	tlaková beztlaková	523121 525125

V dodávce

- Otočné raménko o 190°
- Je zapotřebí otvor o průměru 35 mm
- Kartuš s keramickými těsněními
- Sprchová hadice s nylonovým opletením
- V raménku skrytá sprchová koncovka
- Pružné připojovací hadice o délce 450 mm a s ⅜" maticí pro mimořádně snadnou a bezpečnou montáž
- Patentovaný perlátor podstatně redukuje usazování vodního kamene
- Stabilizační podložka zvyšuje stabilitu baterie při montáži do nerezových dřezů
- Sériově vybavena zpětným ventilem a tedy zabezpečena proti zpětnému nasátí špinavé vody podle EN 1717
- Certifikace LGA
- Certifikace DVGW

Technický výkres

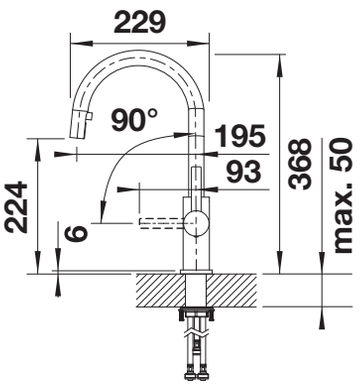

Průtok 9.7 (VT) / 5 (NT) l/min při tlaku 3 bary

BLANCO CANDOR



- Vysoce kvalitní provedení z masivní nerezové oceli, kartáčovaný povrch
- Čistý design pro moderní kuchyně
- Vysoké zaoblené raménko pro snadné plnění velkých hrnců a váz
- Větší manipulační prostor při zabudování před stěnu díky ovládací páčce s neutrálním nastavením ve svislé poloze
- Úspora energie: základní nastavení ovládací páčky na ''studený start''
- K dispozici také s výsuvnou sprškou

Raménko bez výsuvné sprchy

Kovový povrch		
	nerez masiv kartáčovaný	523120

V dodávce

- Otočné raménko o 360°
- Je zapotřebí otvor o průměru 35 mm
- Kartuš s keramickými těsněními
- Pružné připojovací hadice o délce 450 mm a s ⅜" maticí pro mimořádně snadnou a bezpečnou montáž
- Patentovaný perlátor podstatně redukuje usazování vodního kamene
- Stabilizační podložka zvyšuje stabilitu baterie při montáži do nerezových dřezů
- Certifikace LGA
- Certifikace DVGW

Technický výkres

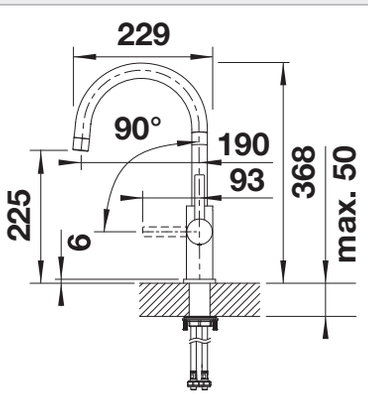

Průtok 14.5 l/min při tlaku 3 bary

Přesné rozměry a nákresy s detaily výřezu najdete na internetu na **www.blanco.com**.
Informace o nařízení (EG) 1907/2006 (REACH) naleznete v servisní kapitole.

BLANCO LANORA-S



- Vysoce kvalitní provedení z masivní nerezové oceli, kartáčovaný povrch
- Čistý design pro moderní kuchyně
- Vysoké výsuvné raménko pro snadné plnění velkých hrnců a váz
- Větší manipulační prostor při zabudování před stěnu díky ovládací páčce s neutrálním nastavením ve svislé poloze
- Úspora energie: základní nastavení ovládací páčky na ''studený start''

Nízkotlaké baterie **Výsuvná sprcha**

Kovový povrch			
	nerez masiv kartáčovaný	tlaková beztlaková	523123 525126

V dodávce

- Otočné raménko o 190°
- Je zapotřebí otvor o průměru 35 mm
- Kartuš s keramickými těsněními
- Sprchová hadice s nylonovým opletením
- Pružné připojovací hadice o délce 450 mm a s ⅜" maticí pro mimořádně snadnou a bezpečnou montáž
- Patentovaný perlátor podstatně redukuje usazování vodního kamene
- Stabilizační podložka zvyšuje stabilitu baterie při montáži do nerezových dřezů
- Beztlakové provedení je opatřeno omezovačem průtoku k ochraně boileru
- Sériově vybavena zpětným ventilem a tedy zabezpečena proti zpětnému nasátí špinavé vody podle EN 1717
- Certifikace LGA
- Certifikace DVGW

Technický výkres

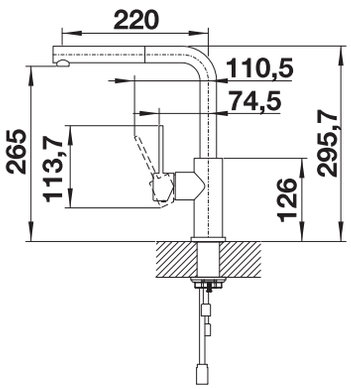

Průtok 8.6 (VT) / 7 (NT) l/min při tlaku 3 bary

BLANCO LANORA



- Vysoce kvalitní provedení z masivní nerezové oceli, kartáčovaný povrch
- Čistý design pro moderní kuchyně
- Vysoké raménko pro snadné plnění velkých hrnců a váz
- Větší manipulační prostor při zabudování před stěnu díky ovládací páčce s neutrálním nastavením ve svislé poloze
- Úspora energie: základní nastavení ovládací páčky na ''studený start''
- K dispozici také s výsuvnou sprškou

Raménko bez výsuvné sprchy

Kovový povrch		
	nerez masiv kartáčovaný	523122

V dodávce

- Otočné raménko o 360°
- Je zapotřebí otvor o průměru 35 mm
- Kartuš s keramickými těsněními
- Pružné připojovací hadice o délce 450 mm a s ⅜" maticí pro mimořádně snadnou a bezpečnou montáž
- Patentovaný perlátor podstatně redukuje usazování vodního kamene
- Stabilizační podložka zvyšuje stabilitu baterie při montáži do nerezových dřezů
- Certifikace LGA
- Certifikace DVGW

Technický výkres

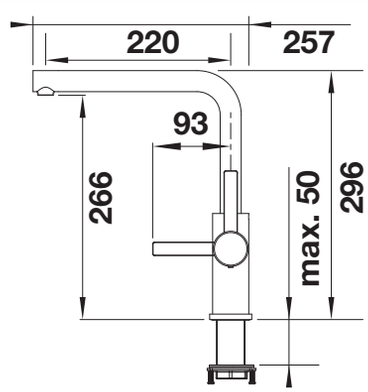

Průtok 10.7 l/min při tlaku 3 bary

BLANCO JANDORA-S



- Vysoce kvalitní konstrukce baterie z masivní nerezové oceli s matným povrchem
- Čistý design pro moderní kuchyně
- Vysoké raménko pro snadné plnění velkých hrnců a váz
- Snazší ovládání v případě instalace u zadní stěny díky ovládací páce se svislou neutrální polohou
- Úspora energie díky základnímu nastavení ovládací páky na studený start
- Skrytá vytahovací sprcha

Jistota a hygiena Baterie BLANCO

Výsuvná sprcha

Kovový povrch		
	nerez masiv kartáčovaný	526614

V dodávce

- Raménko lze otočit o 190°
- Požadován otvor na baterii Ø 35 mm
- S keramickou kartuší
- Sprchová hadice s nylonovým opletením
- Pružné připojovací hadice dlouhé 700 mm a ⅜" matice pro obzvláště snadnou a bezpečnou instalaci
- Patentovaný perlátor pro omezení usazování vodního kamene
- Stabilizační deska pro vyšší stabilitu baterie při montáži do nerezových dřezů
- Se zpětným ventilem, který zabraňuje zpětnému toku podle normy EN 1717
- Schválení LGA
- Certifikace DVGW plánována

Technický výkres

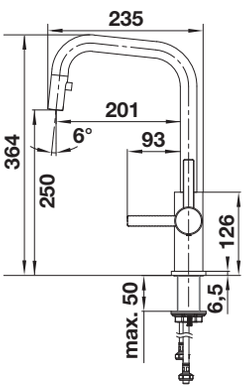

Průtok 8.96 l/min při tlaku 3 bary

BLANCO JANDORA



- Vysoce kvalitní konstrukce baterie z masivní nerezové oceli s matným povrchem
- Čistý design pro moderní kuchyně
- Vysoké raménko pro snadné plnění velkých hrnců a váz
- Snazší ovládání v případě instalace u zadní stěny díky ovládací páce se svislou neutrální polohou
- Úspora energie díky základnímu nastavení ovládací páky na studený start
- Dostupná také s výsuvnou sprchou

Jistota a hygiena Baterie BLANCO

Raménko bez výsuvné sprchy

Kovový povrch		
	nerez masiv kartáčovaný	526615

V dodávce

- Raménko lze otočit o 360° pro větší dosah
- Požadován otvor na baterii Ø 35 mm
- S keramickou kartuší
- Pružné připojovací hadice dlouhé 700 mm a ⅜" matice pro obzvláště snadnou a bezpečnou instalaci
- Patentovaný perlátor pro omezení usazování vodního kamene
- Stabilizační deska pro vyšší stabilitu baterie při montáži do nerezových dřezů
- Se zpětným ventilem, který zabraňuje zpětnému toku podle normy EN 1717
- Schválení LGA
- Certifikace DVGW plánována

Technický výkres

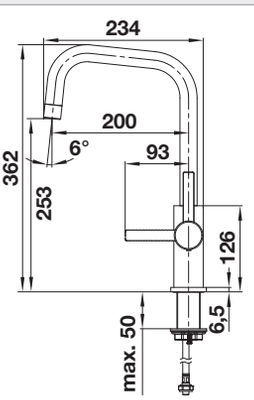

Průtok 14.1 l/min při tlaku 3 bary

Přesné rozměry a nákresy s detaily výřezu najdete na internetu na **www.blanco.com**.
Informace o nařízení (EG) 1907/2006 (REACH) naleznete v servisní kapitole.

BLANCO TRIMA Filtr



- Komfortní baterie 3 v 1: ovládací páčka vpravo pro směšování studené a teplé vody, otočná páčka vlevo pro filtrovanou vodu
- Ergonomicky tvarované ovládací prvky s jednoznačnou identifikací funkcí
- Samostatný vodní okruh s extra hadicí na filtrovanou vodu
- Raménko lze otočit o 360 ° pro větší dosah
- Je vhodné nainstalovat společně se systémem na filtraci vody

Jistota a hygiena Baterie BLANCO

Raménko bez výsuvné sprchy | **Filtr**

Kovový povrch		
	chrom	520840
PVD		
	PVD steel	525803
	satin gold	526695
SILGRANIT-Look		
	černá	526273
	šedá skála	526221
	šedá vulkán	526978
	bílá	526218
	bílá soft	526979
	tartufo	526220
	kávová	526219

Technický výkres

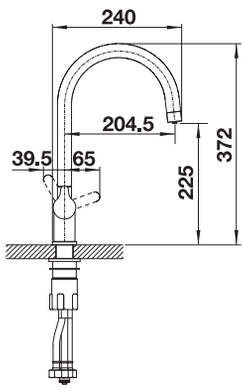

Průtok 13.5 l/min při tlaku 3 bary

V dodávce

Baterie:
- Raménko lze otočit o 360°pro větší dosah
- Požadován otvor na baterii Ø 35 mm
- Ventil a kartuše s keramickým těsněním
- Pružné připojovací hadice dlouhé 450 mm a ⅜'' otočná matice pro obzvláště snadnou a bezpečnou instalaci
- Patentovaný perlátor pro redukci usazování vodního kamene
- Stabilizační deska pro vyšší stabilitu baterie při montáži do nerezových dřezů
- Filtrační systém není součástí balení.

Volitelné příslušenství



BLANCO Drink Filter Set Soft L

527453



filtr pro rohový ventil

128434

Doporučený dávkovač saponátu



BLANCO LATO

viz. strana 382

BLANCO KANO-S



- Štíhlá baterie v estetickém designu
- S výsuvnou sprškou
- Vhodná především ke kompaktním dřezům
- Rozšířený akční rádius díky vysokému raménku otočnému o 120 °

Jistota a hygiena Baterie BLANCO

Výsuvná sprcha

Kovový povrch		
	chrom	521503
SILGRANIT-Look dvoubarevná		
	černá/chrom	526174
	antracit/chrom	525038
	šedá vulkán/chrom	526952
	bílá/chrom	525040
	bílá soft/chrom	526953
	kávová/chrom	525043
Speciální barvy		
	černá matná	526668

Technický výkres

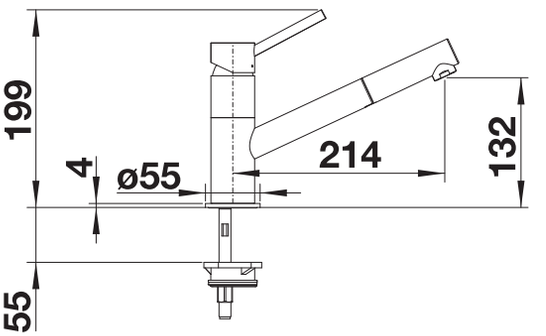

Průtok 11.3 l/min při tlaku 3 bary

V dodávce

- Otočné raménko o 120°
- Sprchová hadice s nylonovým opletením
- Je zapotřebí otvor o průměru 35 mm
- Kartuš s keramickým těsněním
- Pružné připojovací hadice o délce 350 mm a s ⅜" maticí pro mimořádně snadnou a bezpečnou montáž
- Patentovaný perlátor podstatně redukuje usazování vodního kamene
- Stabilizační podložka zvyšuje stabilitu baterie při montáži do nerezových dřezů
- Sériově vybavena zpětným ventilem a tedy zabezpečena proti zpětnému nasátí špinavé vody podle EN 1717

Volitelné příslušenství



filtr pro rohový ventil

128434



Set -perlátory čirý/perlivý proud, klíč pro vysokotlaké baterie

521746



vodicí tyč sprchové hadice pro kuchyňské baterie

511920

Doporučený dávkovač saponátu



BLANCO LATO

viz. strana 382

Přesné rozměry a nákresy s detaily výřezu najdete na internetu na **www.blanco.com**.
Informace o nařízení (EG) 1907/2006 (REACH) naleznete v servisní kapitole.

BLANCO KANO



- Štíhlá baterie v estetickém designu
- Vhodná především ke kompaktním dřezům
- Rozšířený akční rádius díky vysokému raménku otočnému o 360 °

Jistota a hygiena Baterie BLANCO

Raménko bez výsuvné sprchy

Kovový povrch		
	chrom	521502
SILGRANIT-Look dvoubarevná		
	černá/chrom	526175
	antracit/chrom	525028
	šedá vulkán/chrom	526950
	bílá/chrom	525030
	bílá soft/chrom	526951
	kávová/chrom	525033
Speciální barvy		
	černá matná	526667

Technický výkres

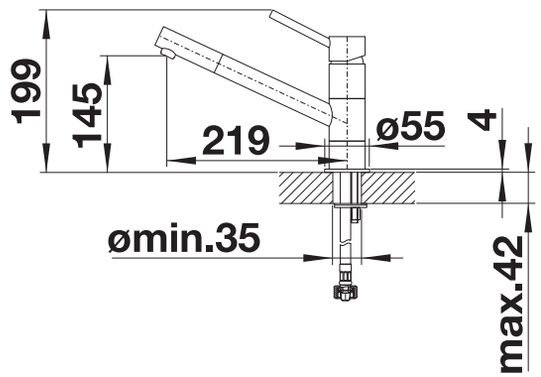

Průtok 13.1 l/min při tlaku 3 bary

V dodávce

- Otočné raménko o 360°
- Je zapotřebí otvor o průměru 35 mm
- Kartuš s keramickým těsněním
- Pružné připojovací hadice o délce 350 mm a s ⅜" maticí pro mimořádně snadnou a bezpečnou montáž
- Patentovaný perlátor podstatně redukuje usazování vodního kamene
- Stabilizační podložka zvyšuje stabilitu baterie při montáži do nerezových dřezů

Volitelné příslušenství



filtr pro rohový ventil

128434

Doporučený dávkovač saponátu



BLANCO LATO

viz. strana 382

BLANCO MIDA-S



- Jemně zahnuté raménko na štíhlém, rovném těle
- Pro snadné plnění hrnců a váz
- Vhodná především ke kompaktním dřezům
- Rozšířený akční rádius díky vysokému raménku otočnému o 360 °
- Výsuvná sprška

Výsuvná sprcha

Kovový povrch		
	chrom	521454
SILGRANIT-Look		
	černá	526146
	antracit	521455
	šedá vulkán	526967
	bílá	521457
	bílá soft	526968
	kávová	521461
Speciální barvy		
	černá matná	526653

Technický výkres

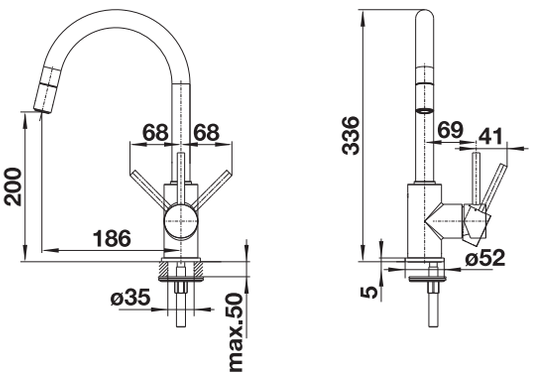

Průtok 10 l/min při tlaku 3 bary

V dodávce

- Otočné raménko o 360°
- Je zapotřebí otvor o průměru 35 mm
- Kartuš s keramickým těsněním
- Pružné připojovací hadice o délce 350 mm a s ⅜" maticí pro mimořádně snadnou a bezpečnou montáž
- Sprchová hadice z plastu s nylonovým opletením
- Patentovaný perlátor podstatně redukuje usazování vodního kamene
- Stabilizační podložka zvyšuje stabilitu baterie při montáži do nerezových dřezů
- Sériově vybavena zpětným ventilem a tedy zabezpečena proti zpětnému nasátí špinavé vody podle EN 1717
- Certifikace LGA
- Certifikace DVGW

Volitelné příslušenství



filtr pro rohový ventil

128434



vodicí tyč sprchové hadice pro kuchyňské baterie

511920

Doporučený dávkovač saponátu



BLANCO LATO

viz. strana 382

Přesné rozměry a nákresy s detaily výřezu najdete na internetu na **www.blanco.com**.
Informace o nařízení (EG) 1907/2006 (REACH) naleznete v servisní kapitole.

BLANCO MIDA



- Jemně zahnuté raménko na štíhlém těle
- Pro snadné plnění vysokých hrnců a váz
- Rozšířený akční rádius díky vysokému raménku otočnému o 360 °

Raménko bez výsuvné sprchy

Kovový povrch		
	chrom	517742
SILGRANIT-Look		
	černá	526145
	antracit	519415
	šedá vulkán	526965
	bílá	519418
	bílá soft	526966
	kávová	519423
Speciální barvy		
	černá matná	526649

Technický výkres

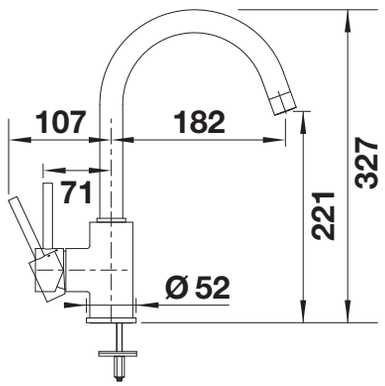

Průtok 15.12 l/min při tlaku 3 bary

V dodávce

- Otočné raménko o 360°
- Je zapotřebí otvor o Ø 35 mm
- Kartuš s keramickým těsněním
- Pružné připojovací hadice o délce 350 mm a s ⅜" maticí pro mimořádně snadnou a bezpečnou montáž
- Certifikace LGA
- Certifikace DVGW

Volitelné příslušenství



filtr pro rohový ventil

128434



Set -perlátory čirý/perlivý proud, klíč pro vysokotlaké baterie

521746

Doporučený dávkovač saponátu



BLANCO LATO

viz. strana 382

BLANCO MILA-S



- Štíhlé tělo s lineárně probíhajícím raménkem
- S výsuvnou sprškou
- Pro snadné plnění vysokých hrnců a váz
- Rozšířený akční rádius díky vysokému raménku otočnému o 360 °

Nízkotlaké baterie | **Výsuvná sprcha**

Kovový povrch			
	chrom	tlaková beztlaková	519810 521466
Speciální barvy			
	černá matná		526660

Technický výkres

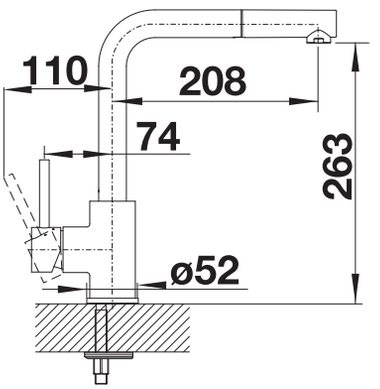

Průtok 10.2 (VT) / 7 (NT) l/min při tlaku 3 bary

V dodávce

- Otočné raménko o 360°
- Je zapotřebí otvor pro baterii Ø 35 mm
- Kartuš s keramickým těsněním
- Sprchová hadice s nylonovým opletením
- Flexibilní přípojné hadice o délce 350 mm a ⅜" maticí pro obzvlášť snadnou a bezpečnou montáž
- Beztlakové provedení je opatřeno omezovačem průtoku k ochraně boileru
- Sériově vybaveno zpětnými ventily a tedy zabezpečeno proti zpětnému nasátí špinavé vody podle EN 1717
- Certifikace LGA
- Certifikace DVGW

Volitelné příslušenství



filtr pro rohový ventil

128434



Set -perlátory čirý/perlivý proud, klíč pro vysokotlaké baterie

521746



vodicí tyč sprchové hadice pro kuchyňské baterie

511920

Doporučený dávkovač saponátu



BLANCO LATO

viz. strana 382

Přesné rozměry a nákresy s detaily výřezu najdete na internetu na **www.blanco.com**.
Informace o nařízení (EG) 1907/2006 (REACH) naleznete v servisní kapitole.

BLANCO MILA



- Štíhlé tělo s lineárně probíhajícím raménkem
- Pro snadné plnění vysokých hrnců a váz
- Rozšířený akční rádius díky vysokému raménku otočnému o 360 °

Raménko bez výsuvné sprchy

Kovový povrch		
	chrom	519414
Speciální barvy		
	černá matná	526657

Technický výkres

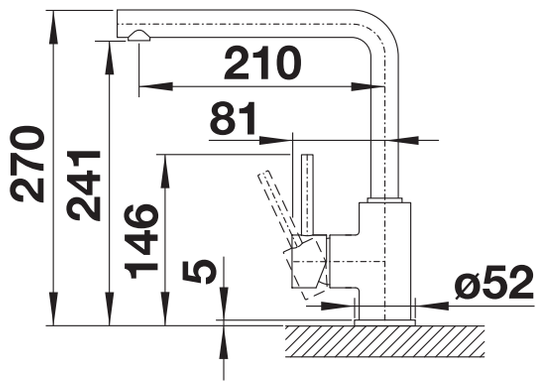

Průtok 14.4 l/min při tlaku 3 bary

V dodávce

- Otočné raménko o 360°
- Je zapotřebí otvor pro baterii Ø 35 mm
- BLANCO kartuš s keramickým těsněním
- Flexibilní přípojné hadice o délce 350 mm a ⅜" maticí pro obzvlášť snadnou a bezpečnou montáž
- Certifikace LGA
- Certifikace DVGW

Volitelné příslušenství



filtr pro rohový ventil

128434

Doporučený dávkovač saponátu



BLANCO LATO

viz. strana 382

BLANCO MILI



- Štíhlé tělo s raménkem ve tvaru 'J'
- Pro snadné plnění vysokých hrnců a váz
- Rozšířený akční rádius díky vysokému raménku otočnému o 360 °

Raménko bez výsuvné sprchy

Kovový povrch		
	chrom	519413
SILGRANIT-Look		
	černá	526159
	antracit	523103
	šedá vulkán	527460
	bílá	523107
	bílá soft	527461
	kávová	523111
Speciální barvy		
	černá matná	526665

Technický výkres

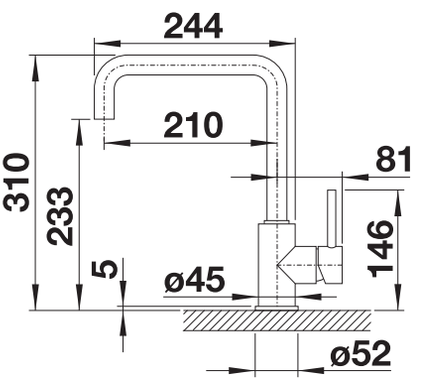

Průtok 15 l/min při tlaku 3 bary

V dodávce

- Otočné raménko o 360°
- Je zapotřebí otvor pro baterii Ø 35 mm
- Kartuš s keramickým těsněním
- Flexibilní přípojné hadice o délce 350 mm a ⅜" maticí pro obzvlášť snadnou a bezpečnou montáž
- Použití stabilizační desky pro zvýšení stability baterie při montáži do nerezových dřezů
- Certifikace LGA
- Certifikace DVGW

Volitelné příslušenství



filtr pro rohový ventil

128434



Set -perlátory čirý/perlivý proud, klíč pro vysokotlaké baterie

521746

Doporučený dávkovač saponátu



BLANCO LATO

viz. strana 382

Přesné rozměry a nákresy s detaily výřezu najdete na internetu na **www.blanco.com**.
Informace o nařízení (EG) 1907/2006 (REACH) naleznete v servisní kapitole.

BLANCOWEGA-S II



- Baterie s pákou nahoře pro snadnější ovládání a flexibilní plánování kuchyně
- Vysouvací sprcha s přepínáním: snadné přepínání z provzdušňovaného proudu na výkonný oplachovací proud
- Obzvlášť vhodná pro kompaktní dřezy
- Barevná verze pro dokonalou shodu s barevnými dřezy SILGRANIT

Jistota a hygiena Baterie BLANCO

Výsuvná sprcha s přepínáním | **Výsuvná sprcha**

Kovový povrch		
	chrom	526416
SILGRANIT-Look dvoubarevná		
	černá/chrom	526428
	antracit/chrom	526420
	šedá vulkán/chrom	526983
	bílá/chrom	526421
	bílá soft/chrom	526982
	kávová/chrom	526424

Technický výkres

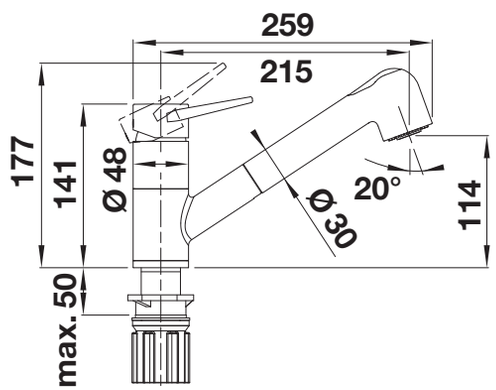

Průtok 9.23 l/min při tlaku 3 bary

V dodávce

- Raménko lze otočit o 180°
- Požadován otvor na baterii Ø 35 mm
- S keramickou kartuší
- Sprchová hadice s nylonovým opletením
- Pružné připojovací hadice dlouhé 550 mm a ⅜" matice pro obzvláště snadnou a bezpečnou instalaci
- Patentovaný perlátor pro omezení usazování vodního kamene
- Stabilizační deska pro vyšší stabilitu baterie při montáži do nerezových dřezů
- Se zpětným ventilem, který zabraňuje zpětnému toku podle normy EN 1717
- S certifikátem LGA
- Plánuje se certifikace DVGW

Volitelné příslušenství



filtr pro rohový ventil

128434



Set -perlátory čirý/perlivý proud, klíč pro vysokotlaké baterie

521746



vodicí tyč sprchové hadice pro kuchyňské baterie

511920

Doporučený dávkovač saponátu



BLANCO LATO

viz. strana 382

BLANCOWEGA II



- Baterie s pákou nahoře pro snadnější ovládání a flexibilní plánování kuchyně
- Obzvlášť vhodná pro kompaktní dřezy
- Barevná verze pro dokonalou shodu s barevnými dřezy SILGRANIT

Jistota a hygiena Baterie BLANCO

Raménko bez výsuvné sprchy

Kovový povrch		
	chrom	526402
SILGRANIT-Look dvoubarevná		
	černá/chrom	526415
	antracit/chrom	526407
	šedá vulkán/chrom	526981
	bílá/chrom	526408
	bílá soft/chrom	526980
	kávová/chrom	526411

Technický výkres

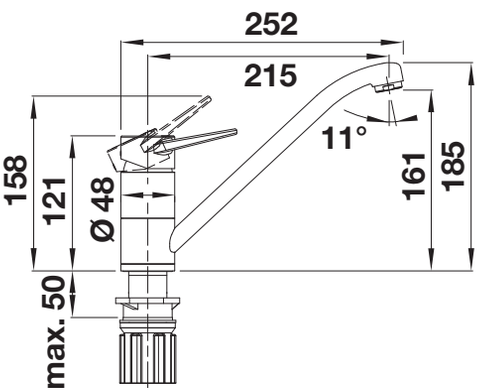

Průtok 14.98 l/min při tlaku 3 bary

V dodávce

- Raménko lze otočit o 180° pro větší dosah
- Požadován otvor na baterii Ø 35 mm
- S keramickou kartuší
- Pružné připojovací hadice dlouhé 550 mm a ⅜" matice pro obzvláště snadnou a bezpečnou instalaci
- Patentovaný perlátor pro omezení usazování vodního kamene
- Stabilizační deska pro vyšší stabilitu baterie při montáži do nerezových dřezů
- S certifikátem LGA
- Plánuje se certifikace DVGW

Volitelné příslušenství



filtr pro rohový ventil

128434



Set -perlátory čirý/perlivý proud, klíč pro vysokotlaké baterie

521746

Doporučený dávkovač saponátu



BLANCO LATO

viz. strana 382

Přesné rozměry a nákresy s detaily výřezu najdete na internetu na **www.blanco.com**.
Informace o nařízení (EG) 1907/2006 (REACH) naleznete v servisní kapitole.

BLANCO DARAS-S



- Nadčasově klasická kuchyňská baterie
- Vysoké, dlouhé raménko
- Základní model
- S výsuvnou sprškou
- Vhodná pro malé dřezy
- Dostupná v chromu a mnoha trendových, kvalitních barvách materiálu SILGRANIT

Jistota a hygiena Baterie BLANCO

Nízkotlaké baterie | **Výsuvná sprcha**

Kovový povrch			
	chrom	tlaková beztlaková	517731 519724
SILGRANIT-Look			
	černá		526153
	antracit		517732
	šedá vulkán		526936
	bílá		517735
	bílá soft		526937
	kávová		517740

Technický výkres

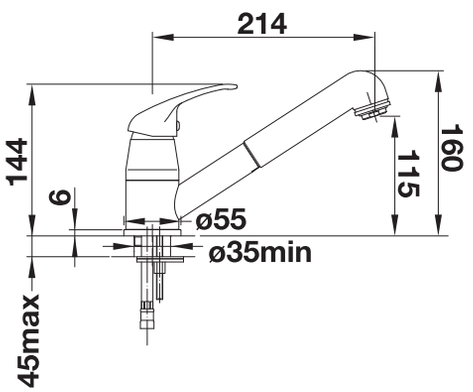

Průtok 9.1 / 6.2 (NT) / 10.6 (VT) l/min při tlaku 3 bary

V dodávce

- Otočné raménko 90°
- Je zapotřebí otvor o průměru 35 mm
- Kartuš s keramickým těsněním
- Pružné připojovací hadice o délce 500 mm a s ⅜" matici pro mimořádně snadnou a bezpečnou montáž
- Beztlakové provedení je opatřeno omezovačem průtoku k ochraně boileru
- Sprchová hadice s nylonovým opletením
- Sériově vybaveno zpětným ventilem a tedy zabezpečeno proti zpětnému nasátí špinavé vody podle EN 1717
- Certifikace LGA

Volitelné příslušenství



filtr pro rohový ventil

128434



Set -perlátory čirý/perlivý proud, klíč pro vysokotlaké baterie

521746



vodicí tyč sprchové hadice pro kuchyňské baterie

511920

Doporučený dávkovač saponátu



BLANCO LATO

viz. strana 382

BLANCO DARAS



- Nadčasově klasická kuchyňská baterie
- Vysoké, dlouhé raménko
- Základní model
- Vhodná pro malé dřezy
- Rozšířený akční rádius díky vysokému raménku otočnému o 360 °
- Dostupná v chromu a mnoha trendových, kvalitních barvách materiálu SILGRANIT

Jistota a hygiena Baterie BLANCO

Nízkotlaké baterie | **Raménko bez výsuvné sprchy**

Kovový povrch			
	chrom	tlaková beztlaková	517720 519723
SILGRANIT-Look			
	černá		526152
	antracit		517721
	šedá vulkán		526934
	bílá		517724
	bílá soft		526935
	kávová		517729

Technický výkres

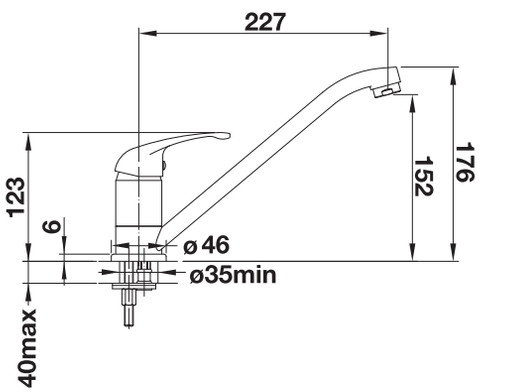

Průtok 15.4 (VT) / 6.2 (NT) l/min při tlaku 3 bary

V dodávce

- Otočné raménko o 360°
- Je zapotřebí otvor o Ø 35 mm
- Kartuš s keramickým těsněním
- Pružné připojovací hadice o délce 500 mm a s ⅜" maticí pro mimořádně snadnou a bezpečnou montáž
- Beztlakové provedení je opatřeno omezovačem průtoku k ochraně boileru
- Certifikace LGA
- Patentovaný perlátor

Volitelné příslušenství



filtr pro rohový ventil

128434



Set -perlátory čirý/perlivý proud, klíč pro vysokotlaké baterie

521746

Doporučený dávkovač saponátu



BLANCO LATO

viz. strana 382

Přesné rozměry a nákresy s detaily výřezu najdete na internetu na **www.blanco.com**.
Informace o nařízení (EG) 1907/2006 (REACH) naleznete v servisní kapitole.

BATERIE PŘED OKNO.

Cílem je bezpečná a pohodlná manipulace.



Ideální místo pro dřez je před oknem.
Spousta kuchyňských oken se otevírá dovnitř, takže běžné baterie by zkrátka překážely. V takovém případě je třeba baterii připevnit k vnějšímu okraji dřezu nebo zajistit, aby byla dostatečně nízko, aby se nad ní dalo okno otevřít. Praktickou alternativou jsou baterie před okno, které lze vyjmout, sklopit nebo zasunout. Stejně jako běžné kuchyňské baterie se dodávají v různých provedeních.



Zasouvací baterie jsou elegantním řešením splňujícím i ty nejvyšší nároky. Lze je skrýt jediným pohybem a fungují ve všech polohách.



Odnímatelné baterie představují praktickou a levnou variantu. Jsou vybavené flexibilními hadičkami. Díky tomu můžete baterii jednoduše vytáhnout ze dřezu a položit ji na stranu.



Pouhý jeden pohyb a oknu už nic nepřekáží. Sklopné baterie před okno jsou praktické a elegantní a díky svému modernímu designu se hodí do každé kuchyně.

BLANCO ELOSCOPE-F II



- Pro montáž před oknem
- Čistý, nekompromisní design do kuchyní, jež určují trendy
- Vysoké raménko pro snadné plnění velkých hrnců a váz
- Snadné zasunutí jednou rukou
- Postačuje minimální vzdálenost 3 cm mezi dřezem a okenním křídlem
- Jednotná velikost otvorů (2 x 35 mm) pro baterii a ovládací páčku (nezávisle na instalačním médiu)

Jistota a hygiena Baterie BLANCO

Baterie před okno **Raménko bez výsuvné sprchy**

Kovový povrch		
	chrom	516672

Technický výkres

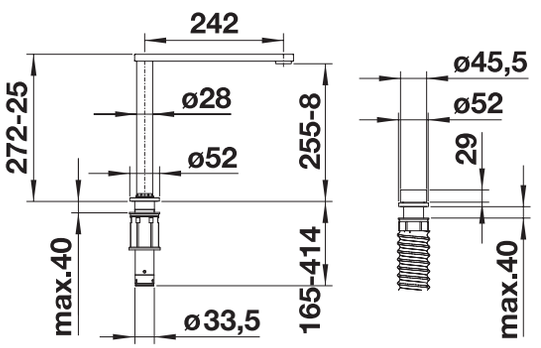

Průtok 11.5 l/min při tlaku 3 bary

V dodávce

- Zasouvací raménko otočné o 360°
- Jsou zapotřebí 2 otvory o průměru 35 mm
- Kartuš s keramickým těsněním
- Pružné připojovací hadice o délce 750 mm a s ⅜" maticí pro mimořádně snadnou a bezpečnou montáž
- Patentovaný perlátor podstatně redukuje usazování vodního kamene
- Certifikace LGA
- Certifikace DVGW plánována

Volitelné příslušenství



filtr pro rohový ventil

128434

Doporučený dávkovač saponátu



dávkovač mycího prostředku BLANCO PIONA

viz. strana 381

Přesné rozměry a nákresy s detaily výřezu najdete na internetu na **www.blanco.com**.
Informace o nařízení (EG) 1907/2006 (REACH) naleznete v servisní kapitole.

BLANCO LINUS-S-F



- Pro montáž před oknem
- Minimalistický design
- Snadná obsluha: vytáhnout kolmo nahoru a sklopit na stranu
- Vysoké raménko pro snadné plnění velkých hrnců a váz
- Výsuvná sprška
- Minimální výška okna nad dřezem je 4,5 cm

Baterie před okno | Nízkotlaké baterie | Výsuvná sprcha

Kovový povrch			
	chrom	tlaková beztlaková	514023 514276
Speciální barvy			
 NOVINKA	černá matná		527523

Technický výkres

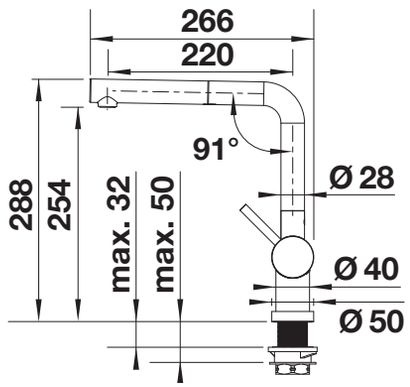

Průtok 9.6 (VT) / 5 (NT) l/min při tlaku 3 bary

V dodávce

- Otočné raménko o 140°
- Je zapotřebí otvor o průměru 35 mm
- Kartuš s keramickými těsněními
- Sprchová hadice s nylonovým opletením
- Pružné připojovací hadice o délce 750 mm a s ⅜" maticí pro mimořádně snadnou a bezpečnou montáž
- Patentovaný perlátor podstatně redukuje usazování vodního kamene
- Stabilizační podložka zvyšuje stabilitu baterie při montáži do nerezových dřezů
- Beztlakové provedení je opatřeno omezovačem průtoku k ochraně boileru
- Sériově vybavena zpětným ventilem a tedy zabezpečena proti zpětnému nasátí špinavé vody podle EN 1717
- Certifikace LGA
- Certifikace DVGW

Volitelné příslušenství



filtr pro rohový ventil

128434



Set -perlátory čirý/perlivý proud, klíč pro vysokotlaké baterie

521746



vodicí tyč sprchové hadice pro kuchyňské baterie

511920

Doporučený dávkovač saponátu



BLANCO LATO

viz. strana 382

BLANCO LINUS-F



- Pro montáž před oknem
- Minimalistický design
- Snadná obsluha: vytáhnout kolmo nahoru a sklopit na stranu
- Vysoké raménko pro snadné plnění velkých hrnců a váz
- Rozšířený akční rádius díky vysokému raménku otočnému o 360 °
- Páčku lze umístit variabilně vlevo, uprostřed nebo vpravo
- Minimální výška okna nad dřezem je 2,5 cm

Jistota a hygiena Baterie BLANCO

DVGW CERT

Baterie před okno **Nízkotlaké baterie** **Raménko bez výsuvné sprchy**

Kovový povrch			
	chrom	tlaková beztlaková	514025 514277

Technický výkres

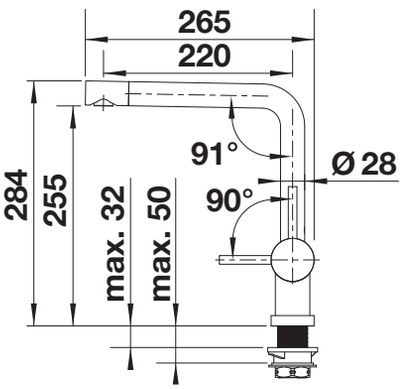

Průtok 14 (VT) / 5 (NT) l/min při tlaku 3 bary

V dodávce

- Otočné raménko o 360°
- Je zapotřebí otvor o průměru 35 mm
- Kartuš s keramickými těsněními
- Pružné připojovací hadice o délce 750 mm a s ⅜" maticí pro mimořádně snadnou a bezpečnou montáž
- Patentovaný perlátor podstatně redukuje usazování vodního kamene
- Stabilizační podložka zvyšuje stabilitu baterie při montáži do nerezových dřezů
- Beztlakové provedení je opatřeno omezovačem průtoku k ochraně boileru
- Certifikace LGA
- Certifikace DVGW

Volitelné příslušenství



filtr pro rohový ventil

128434



Set -perlátory čirý/perlivý proud, klíč pro vysokotlaké baterie

521746

Doporučený dávkovač saponátu



BLANCO LATO

viz. strana 382

Přesné rozměry a nákresy s detaily výřezu najdete na internetu na **www.blanco.com**.
Informace o nařízení (EG) 1907/2006 (REACH) naleznete v servisní kapitole.

BLANCO LANORA-S-F



- Pro montáž před oknem
- Vysoce kvalitní provedení z masivní nerezové oceli, kartáčovaný povrch
- Čistý design pro moderní kuchyně
- Vysoké výsuvné raménko pro snadné plnění velkých hrnců a váz
- Větší manipulační prostor při zabudování před stěnu díky ovládací páčce s neutrálním nastavením ve svislé poloze
- Úspora energie: základní nastavení ovládací páčky na ''studený start''
- Minimální vzdálenost mezi dřezem a okenním křídlem je 4,5 cm

Baterie před okno **Výsuvná sprcha**

Kovový povrch		
	nerez masiv kartáčovaný	526180

Technický výkres

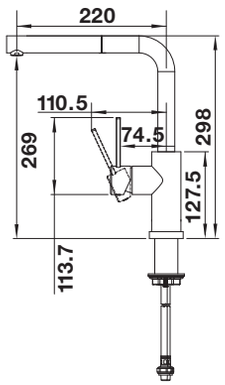

Průtok 6.8 l/min při tlaku 3 bary

V dodávce

- raménko otočné o 190°
- nutný otvor pro baterii o Ø 35 mm
- kartuš s keramickými těsněními
- Sprchová hadice opláštěná nylonem
- Flexibilní připojovací hadice o délce 985 mm s ⅜" maticí pro obzvlášť snadnou a bezpečnou montáž
- patentovaný perlátor pro výrazně nižší usazování vodního kamene
- stabilizační deska pro zvýšení stability kuchyňské baterie při montáži do nerezového dřezu
- sériové vybavení se zpětným ventilem proti zpětnému nasátí špinavé vody podle normy EN 1717
- certifikace LGA
- certifikace DVGW

Volitelné příslušenství



filtr pro rohový ventil

128434



vodicí tyč sprchové hadice pro kuchyňské baterie

511920

Doporučený dávkovač saponátu



dávkovač mycího prostředku BLANCO PIONA

viz. strana 381

BLANCO LANORA-F



- Pro montáž před oknem
- Vysoce kvalitní provedení z masivní nerezové oceli, kartáčovaný povrch
- Čistý design pro moderní kuchyně
- Vysoké raménko pro snadné plnění velkých hrnců a váz
- Větší manipulační prostor při zabudování před stěnu díky ovládací páčce s neutrálním nastavením ve svislé poloze
- Úspora energie: základní nastavení ovládací páčky na ''studený start''
- K dispozici také s výsuvnou sprškou
- Minimální vzdálenost mezi dřezem a okenním křídlem je 2,5 cm

Baterie před okno **Nízkotlaké baterie** **Raménko bez výsuvné sprchy**

Kovový povrch			
	nerez masiv kartáčovaný	tlaková beztlaková	526179 526181

Technický výkres

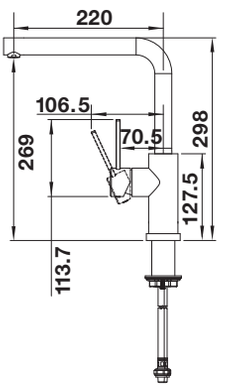

Průtok 10.5 (VT) / 5.2 (NT) l/min při tlaku 3 bary

V dodávce

- raménko otočné o 360°
- nutný otvor pro baterii o Ø 35 mm
- kartuš s keramickými těsněními
- Flexibilní připojovací hadice o délce 985 mm s ⅜" maticí pro obzvlášť snadnou a bezpečnou montáž
- patentovaný perlátor pro výrazně nižší usazování vodního kamene
- stabilizační deska pro zvýšení stability kuchyňské baterie při montáži do nerezového dřezu
- Beztlakové provedení je opatřeno omezovačem průtoku k ochraně boileru
- Certifikace LGA
- Certifikace DVGW

Volitelné příslušenství



filtr pro rohový ventil

128434

Doporučený dávkovač saponátu



dávkovač mycího prostředku BLANCO PIONA

viz. strana 381

Přesné rozměry a nákresy s detaily výřezu najdete na internetu na **www.blanco.com**.
Informace o nařízení (EG) 1907/2006 (REACH) naleznete v servisní kapitole.

BLANCO LARESSA-F ovládací páka vpravo



- Moderní baterie pro předokenní montáž
- Komfortní sklopný mechanismus umožňující sklopení baterie ke straně
- Tlumené sklopení a bezpečné zajištění
- Optimální montážní výška umožňuje kompletní ponoření raménka do dřezu
- Ovládací páčka umístěná na boku, možnost zvolit pravostranné nebo levostranné provedení
- Vysoké raménko pro snadné plnění velkých hrnců a váz
- Minimální vzdálenost mezi dřezem a okenním křídlem je 6,5 cm

Baterie před okno | Raménko bez výsuvné sprchy

Kovový povrch		
	chrom	521545

Technický výkres

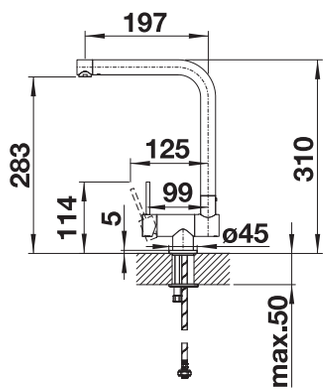

Průtok 11.83 l/min při tlaku 3 bary

V dodávce

- Raménko je otočné o 360° pro větší dosah a otáčí se v přední části
- Požadován otvor na baterii Ø 35 mm
- S keramickou kartuší
- Pružné připojovací hadice dlouhé 500 mm a ⅜" matice pro obzvláště snadnou a bezpečnou instalaci
- Patentovaný perlátor pro redukci usazování vodního kamene
- Stabilizační deska pro vyšší stabilitu baterie při montáži do nerezových dřezů
- Certifikace LGA
- Certifikace DVGW

Volitelné příslušenství



filtr pro rohový ventil

128434

Doporučený dávkovač saponátu



dávkovač mycího prostředku BLANCO TORRE

viz. strana 383

BLANCO LARESSA-F ovládací páka vlevo



- Předokenní baterie moderního vzhledu
- Komfortní sklopný mechanismus umožňující sklopení baterie ke straně
- Tlumené sklopení a bezpečné zajištění
- Optimální montážní výška umožňuje kompletní ponoření raménka do dřezu
- Ovládací páčka umístěná na boku, možnost zvolit pravostranné nebo levostranné provedení
- Vysoké raménko pro snadné plnění velkých hrnců a váz
- Minimální vzdálenost mezi dřezem a okenním křídlem je 6,5 cm

Baterie před okno **Páka vlevo** **Raménko bez výsuvné sprchy**

Kovový povrch		
	chrom	521546

Technický výkres

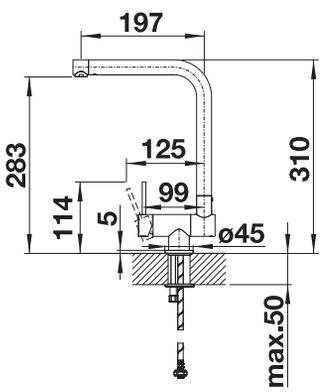

Průtok 11.83 l/min při tlaku 3 bary

V dodávce

- Raménko je otočné o 360° pro větší dosah a otáčí se v přední části
- Požadován otvor na baterii Ø 35 mm
- S keramickou kartuší
- Pružné připojovací hadice dlouhé 500 mm a ⅜" matice pro obzvláště snadnou a bezpečnou instalaci
- Patentovaný perlátor pro redukci usazování vodního kamene
- Stabilizační deska pro vyšší stabilitu baterie při montáži do nerezových dřezů
- Certifikace LGA
- Certifikace DVGW

Volitelné příslušenství



filtr pro rohový ventil

128434

Doporučený dávkovač saponátu



dávkovač mycího prostředku BLANCO TORRE

viz. strana 383

Přesné rozměry a nákresy s detaily výřezu najdete na internetu na **www.blanco.com**.
Informace o nařízení (EG) 1907/2006 (REACH) naleznete v servisní kapitole.

BLANCO CORESSA-F ovládací páka vpravo



- Předokenní baterie moderního vzhledu
- Komfortní sklopný mechanismus umožňující sklopení baterie ke straně
- Tlumené sklopení a bezpečné zapadnutí
- Optimální montážní výška umožňuje kompletní zanoření raménka do dřezu
- Ovládací páčka umístěná na boku, možnost zvolit pravostranné nebo levostranné provedení
- Vysoké raménko pro snadné plnění velkých hrnců a váz
- Minimální vzdálenost mezi dřezem a okenním křídlem je 6,5 cm

Baterie před okno **Raménko bez výsuvné sprchy**

Kovový povrch		
	chrom	521543

Technický výkres

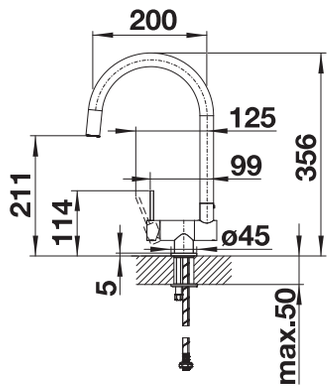

Průtok 12.59 l/min při tlaku 3 bary

V dodávce

- Otočné raménko o 360°
- Je zapotřebí otvor o průměru 35 mm
- Kartuš s keramickým těsněním
- Pružné připojovací hadice o délce 450 mm a s ⅜" maticí pro mimořádně snadnou a bezpečnou montáž
- Patentovaný perlátor podstatně redukuje usazování vodního kamene
- Stabilizační podložka zvyšuje stabilitu baterie při montáži do nerezových dřezů
- Certifikace LGA
- Certifikace DVGW

Volitelné příslušenství



filtr pro rohový ventil

128434

Doporučený dávkovač saponátu



dávkovač mycího prostředku BLANCO TORRE

viz. strana 383

BLANCO CORESSA-F ovládací páka vlevo



- Předokenní baterie moderního vzhledu
- Komfortní sklopný mechanismus umožňující sklopení baterie ke straně
- Tlumené sklopení a bezpečné zapadnutí
- Optimální montážní výška umožňuje kompletní zanoření raménka do dřezu
- Ovládací páčka umístěná na boku, možnost zvolit pravostranné nebo levostranné provedení
- Vysoké raménko pro snadné plnění velkých hrnců a váz
- Minimální vzdálenost mezi dřezem a okenním křídlem je 6,5 cm

Baterie před okno **Páka vlevo** **Raménko bez výsuvné sprchy**

Kovový povrch		
	chrom	521544

Technický výkres

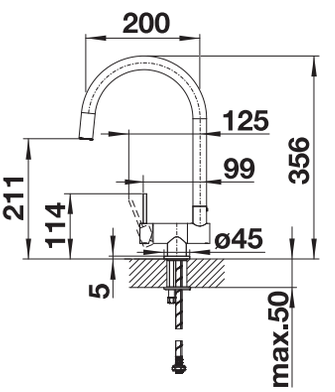

Průtok 12.59 l/min při tlaku 3 bary

V dodávce

- Otočné raménko o 360°
- Je zapotřebí otvor o průměru 35 mm
- Kartuš s keramickým těsněním
- Pružné připojovací hadice o délce 450 mm a s ⅜" maticí pro mimořádně snadnou a bezpečnou montáž
- Patentovaný perlátor podstatně redukuje usazování vodního kamene
- Stabilizační podložka zvyšuje stabilitu baterie při montáži do nerezových dřezů
- Certifikace LGA
- Certifikace DVGW

Volitelné příslušenství



filtr pro rohový ventil

128434

Doporučený dávkovač saponátu



dávkovač mycího prostředku BLANCO TORRE

viz. strana 383

Přesné rozměry a nákresy s detaily výřezu najdete na internetu na **www.blanco.com**.
Informace o nařízení (EG) 1907/2006 (REACH) naleznete v servisní kapitole.

BLANCO DARAS-S-F



- Pro montáž před oknem
- Snadná obsluha: vytáhnout kolmo nahoru a položit na stranu
- S výsuvnou sprškou
- Základní model
- Vhodná pro malé dřezy
- Rozšířený akční rádius díky vysokému raménku otočnému o 80°
- Minimální vzdálenost mezi dřezem a okenním křídlem je 4 cm

Jistota a hygiena Baterie BLANCO

Baterie před okno **Výsuvná sprcha**

Kovový povrch		
	chrom	521752

Technický výkres

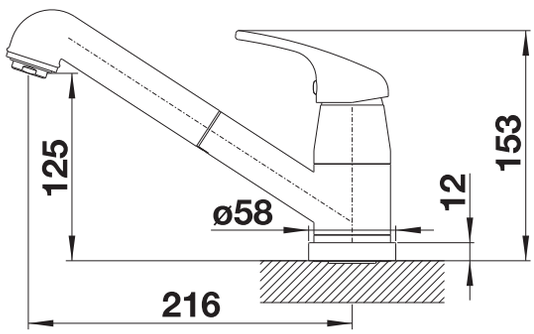

Průtok 8.25 l/min při tlaku 3 bary

V dodávce

- Otočné raménko 80°
- Je zapotřebí otvor o průměru 35 mm
- Kartuš s keramickým těsněním
- Pružné připojovací hadice o délce 750 mm a s ⅜" matici pro mimořádně snadnou a bezpečnou montáž
- Sprchová hadice s nylonovým opletením
- Sériově vybaveno zpětným ventilem a tedy zabezpečeno proti zpětnému nasátí špinavé vody podle EN 1717

Volitelné příslušenství



filtr pro rohový ventil

128434



Set -perlátory čirý/perlivý proud, klíč pro vysokotlaké baterie

521746



vodicí tyč sprchové hadice pro kuchyňské baterie

511920

Doporučený dávkovač saponátu



BLANCO LATO

viz. strana 382

BLANCO DARAS-F



- Pro montáž před oknem
- Snadná obsluha: vytáhnout kolmo nahoru a položit na stranu
- Základní model
- Vhodná pro malé dřezy
- Rozšířený akční rádius díky vysokému raménku otočnému o 360 °
- Minimální vzdálenost mezi dřezem a okenním křídlem je 3 cm

Jistota a hygiena Baterie BLANCO

Baterie před okno **Raménko bez výsuvné sprchy**

Kovový povrch		
	chrom	521751

Technický výkres

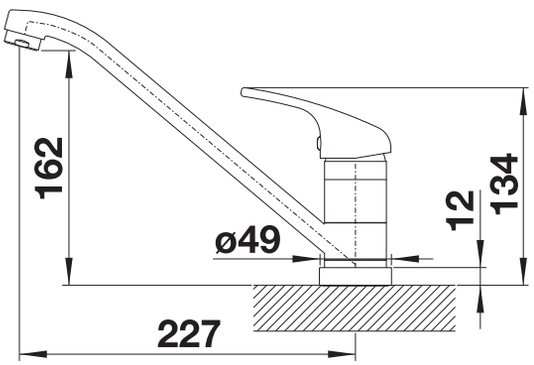

Průtok 13.7 l/min při tlaku 3 bary

V dodávce

- Otočné raménko o 360°
- Je zapotřebí otvor o Ø 35 mm
- Kartuš s keramickým těsněním
- Pružné připojovací hadice o délce 750 mm a s ⅜" maticí pro mimořádně snadnou a bezpečnou montáž

Volitelné příslušenství



filtr pro rohový ventil

128434



Set -perlátory čirý/perlivý proud, klíč pro vysokotlaké baterie

521746

Doporučený dávkovač saponátu



BLANCO LATO

viz. strana 382

Přesné rozměry a nákresy s detaily výřezu najdete na internetu na **www.blanco.com**.
Informace o nařízení (EG) 1907/2006 (REACH) naleznete v servisní kapitole.

BLANCO PIONA



- Velký výběr
- Dokonale sladěný design k designovým kuchyňským bateriím BLANCO
- Obzvlášť vhodné ke kuchyňským bateriím s povrchem z chromu, nerezu, kartáčovaného nerezu, hedvábně lesklému nerezu a hedvábně matnému nerezu
- Pohodlné plnění shora

Kovový povrch		
	chrom	517667
	nerez masiv kartáčovaný	517537
	nerez masiv matný	515992

Technický výkres

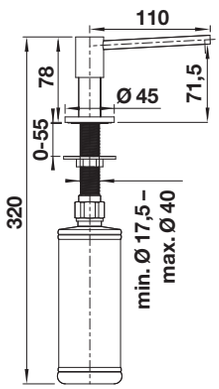

- požadovaný otvor 35 mm
- objem: 300 ml

BLANCO LIVIA



- Moderní design s opticky kontrastními prvky
- Systémové řešení s vhodným excentrickým ovládáním výpusti a kuchyňskou baterií
- K dispozici v různých povrchových provedeních
- Pohodlné plnění shora

PVD		
	satin gold	526698
Kovový povrch		
	chrom	521291

Technický výkres

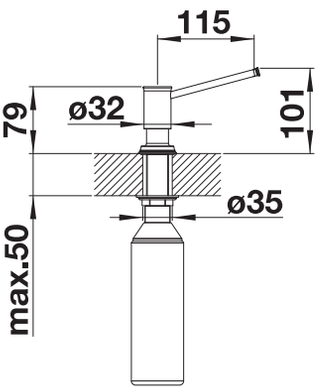

- požadovaný otvor 35 mm
- objem: 500 ml

BLANCO LATO



- Dávkovač v nadčasově moderním designu
- Kovové a dvoubarevné provedení je vhodné ke všem dřezům a bateriím BLANCO
- Snadné ovládání
- Jednoduché plnění shora
- Velmi praktické příslušenství

PVD		
NOVINKA	satin dark steel	527743
NOVINKA	satin platinum	527721
	PVD steel	525809
	satin gold	526699
Kovový povrch		
	chrom	525808
SILGRANIT-Look dvoubarevná		
	černá/chrom	526177
	antracit/chrom	525810
	šedá skála/chrom	525817
	šedá vulkán/chrom	526954
	bílá/chrom	525814
	bílá soft/chrom	526955
	tartufo/chrom	525816
	kávová/chrom	525815
Speciální barvy		
	černá matná	525789

Technický výkres

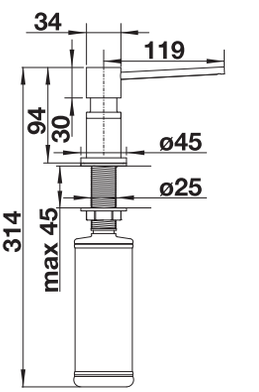

- požadovany otvor 35 mm
- objem: 300 ml

V dodávce

Přesné rozměry a nákresy s detaily výřezu najdete na internetu na **www.blanco.com**.
Informace o nařízení (EG) 1907/2006 (REACH) naleznete v servisní kapitole.

BLANCO TORRE



- Nadčasový design dávkovače mycího prostředku
- Metalický povrch odpovídá směšovacím bateriím a dřezům BLANCO
- Přizpůsobená délka a výška pro optimální dosah hubice
- Snadné plnění dávkovače shora
- Praktické příslušenství dřezu

PVD		
 NOVINKA	satin dark steel	527744
 NOVINKA	satin platinum	527722
	PVD steel	526430
	satin gold	526700
Kovový povrch		
	chrom	512593
	nerez masiv kartáčovaný	521541
	nerez imitace	512594

Technický výkres

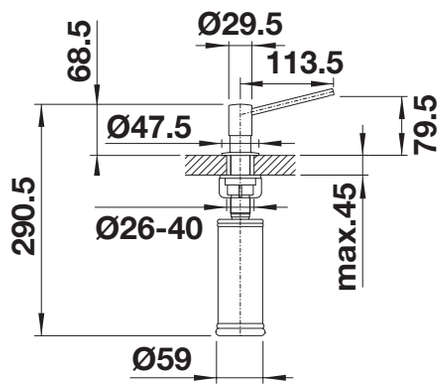

- požadovaný otvor 35 mm
- objem: 300 ml

V dodávce

BLANCO TANGO



- Pohodlné plnění shora
- Praktické příslušenství

Kovový povrch		
	chrom	511266

Technický výkres

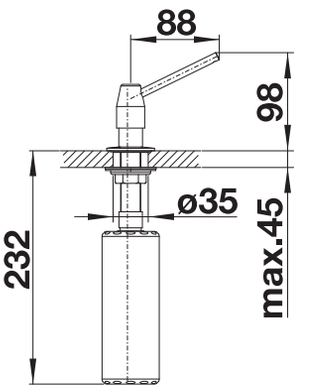

- požadovaný otvor 35 mm
- objem: 300 ml

BLANCO TIGA



- Pohodlné plnění shora
- Praktické příslušenství

Kovový povrch		
	chrom	510769

Technický výkres

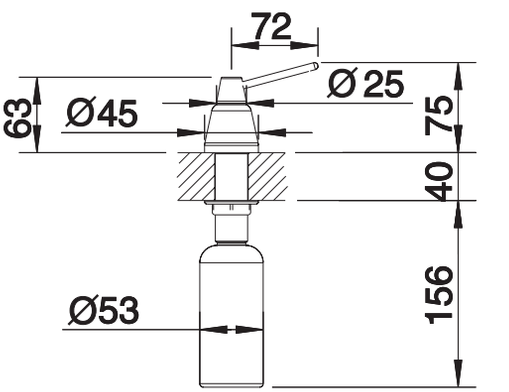

- požadovaný otvor 35 mm
- objem: 250 ml

Přesné rozměry a nákresy s detaily výřezu najdete na internetu na **www.blanco.com**.
Informace o nařízení (EG) 1907/2006 (REACH) naleznete v servisní kapitole.

BLANCO VICUS



- Moderní akcent v duchu tradičního rustikálního stylu
- Praktické příslušenství pro každý den
- Pohodlné plnění shora

Kovový povrch		
	chrom	524290

Technický výkres

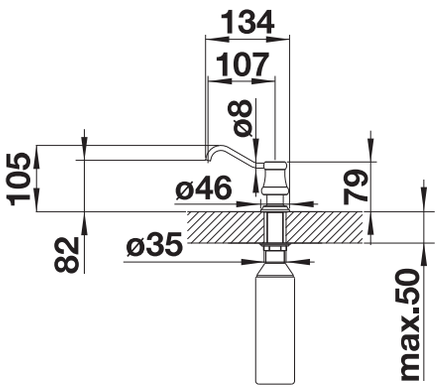

- požadovaný otvor 35 mm
- Objem lahvičky 500 ml

BLANCO YANO



- Moderní design dokonale sladěný s rozmanitým sortimentem kuchyňských baterií BLANCO
- Praktické příslušenství pro každý den
- Pohodlné plnění shora

Kovový povrch		
	chrom	524256

Technický výkres

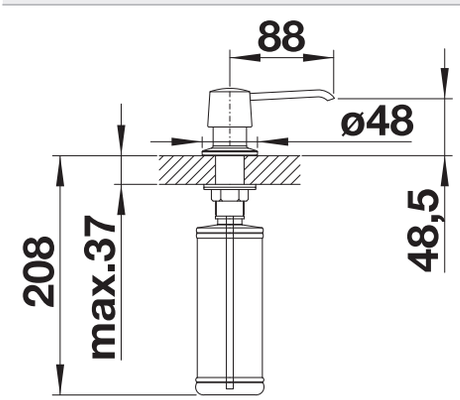

- požadovany otvor 35 mm
- objem: 300 ml

ORGANIZAČNÍ & KOŠOVÉ SYSTÉMY.

Vše zjednodušeno – pro milovníky plánování.



Při plánování kuchyně hraje důležitou roli dřezová skříňka. Vždyť právě tady se skladuje odpad a jsou tu umístěny čisticí prostředky a další příslušenství, které se denně používají. Velká část prostoru ve spodní skříňce se však často využívá neefektivně a neklade se dostatečný důraz na organizaci. Proto je důležité mít systémy na třídění odpadu a další organizační pomůcky, které umožňují optimální využití prostoru ve spodní skříňce a které lze přizpůsobit individuálním potřebám uživatele. Koncepce od společnosti BLANCO nabízí četná a individuálně sladěná řešení přizpůsobená každodenním potřebám, a tím i různé způsoby optimalizace pracovních postupů v kuchyni. Nabízíme jak organizační systémy, tak systémy na třídění odpadu v různých provedeních, které vyhoví všem požadavkům a do kterých můžete uložit všechno, co používáte v kuchyni a u dřezu, a také recyklovaný odpad.



Organizační systémy

Chytré koncepce pro uspořádání nejpodceňovanějšího úložného prostoru: dřezové skříňky. Využití skříňky optimalizujeme pomocí mnoha možností a variant výrobků s různými úložnými možnostmi, díky kterým bude vaše kuchyň vždy uklizená, bude se vám v ní skvěle pracovat a kuchyňské pomůcky budete mít vždy po ruce.



Systémy třídění odpadu

Třídění odpadu je v dnešní době stále důležitější, protože recyklace cenných materiálů hraje stále větší roli – naše zdroje jsou omezené a všichni bychom měli přispívat k jejich co nejefektivnějšímu využívání. Proto nabízíme různá řešení pro co nejefektivnější třídění odpadu a recyklovatelných materiálů a jejich co nejúspornější skladování až do jejich likvidace.



Drtiče kuchyňského odpadu

Naše drtiče potravinového odpadu jsou praktickým a hygienickým řešením pro rychlé a efektivní odstranění potravinového odpadu z dřezu pouhým stisknutím tlačítka. Tím se zabrání šíření bakterií nebo nepříjemných pachů. Tekoucí voda z kohoutku splachuje částice zbytků jídla do drtiče, kde jsou tiše a efektivně rozemlety a odtékají do kanalizačního potrubí spolu s odpadní vodou pro spolehlivou a hygienickou likvidaci.



Přenosná úložná řešení

Naše přenosné úložné systémy jsou ideální pro skladování příslušenství ke dřezu a spotřebního materiálu, jako jsou pytle do košů, filtrační kazety, utěrky a další předměty. Můžete je tak flexibilně používat v kuchyni a pak je vrátit do dřezové skříňky pro úsporu místa. Jsou k dispozici pro výsuvná a křídlová dvířka.

SYSTÉMY TŘÍDĚNÍ ODPADU.

Více než jen ukládání odpadu.



Při plánování kuchyně je kromě úložného prostoru důležité naplánovat také systém třídění odpadu. Každá domácnost koneckonců ročně vyprodukuje určité množství odpadu, který je třeba shromáždit, vytřídit a zlikvidovat. Nejlepším způsobem, jak toho dosáhnout, je použít systém třídění odpadu BLANCO. K tomu, abychom se chovali co nejudržitelněji, je totiž vedle předcházení produkování odpadu obzvláště důležité jeho třídění. V závislosti na vašich osobních preferencích a organizaci kuchyně můžete pro optimální třídění odpadu potřebovat dvě, možná tři nebo i více jednotek na odpad. I zde by mělo hrát roli co nejlepší využití prostoru ve spodní skříňce, protože v dobře uspořádané kuchyni záleží na každém centimetru. Rozhodující je přitom zejména souhra s dřezem a kuchyňskou baterií – vše by mělo být dokonale sladěné. To je výhoda, kterou vám nabízí promyšlená řešení od společnosti BLANCO.



Pro výsuvná čela

Při výběru spodních skříněk se v moderních kuchyních spoléhá na praktické výsuvy. Aby bylo možné efektivně využít hloubku skříněk, nabízíme širokou škálu modelů, které odpovídají nejběžnějším rozměrům skříněk. Naše prostorově úsporné systémy nabízejí rozmanité možnosti třídění odpadu díky flexibilním kombinacím nádob a volitelně dostupnému příslušenství, které systémy doplňují a umožňují vytvářet vlastní řešení. Díky velkým a hladkým povrchům se všechny součásti velmi snadno čistí.



Pro křídlová dvířka

Křídlová dvířka najdete v mnoha kuchyních a i k nim nabízíme praktická řešení pro třídění odpadu. Praktické a kompaktní systémy jsou k dispozici s držáky pro připojení na dvířka nebo bez nich pro automatické vysunutí nádob při otevírání dvířek skříňky. Jsou k dispozici různé varianty pro nejběžnější velikosti skříněk. I přes kompaktní rozměry se nemusíte spokojit jen s malým objemem nádoby na odpad.



Do pracovní desky

Při přípravě pokrmů šetří správná a rychlá likvidace odpadu čas. Je tedy výhodou, když je nádoba na odpadky co nejblíž. S naším systémem BLANCO SOLON můžete snadno shromažďovat kuchyňský odpad přímo na kuchyňské desce a pak ho vyhodit do odpadkového koše.

SNADNÉ. PRAKTICKÉ. ČISTÉ.

Poraďte si snadno s organickým odpadem pomocí drtiče kuchyňského odpadu BLANCO



Drtiče BLANCO FWD jsou hygienické, čisté a velmi praktické pro rychlou a snadnou likvidaci zbytků. Snižují množství odpadu v koši na bioodpad. Díky drtiči kuchyňského odpadu se minimalizuje množení bakterií a pravděpodobnost výskytu škůdců a nepříjemných zápachů v kuchyni. Snižuje se rovněž množství materiálu putujícího na skládky.

Drtič BLANCO FWD se instaluje přímo pod dřez. Kuchyňský odpad rozdrtí tak jemně, že nehrozí ucpání trubek.
Drtiče FWD jsou podobné standardním drtičům, ale nemají nože nebo čepele. Všechny pohyblivé části v zařízení jsou tupé.
Systém lze pohodlně ovládat stisknutím tlačítka – vzduchového spínače – na horní části dřezu.

Pro dokonalé drcení je zapotřebí pouze studená voda z kohoutku. Díky proplachování při drcení je navíc nutná jen minimální dodatečná péče.



Přidejte drtič kuchyňského odpadu k jakékoli jednotce BLANCO UNIT a získejte plně integrované, vysoce kvalitní kuchyňské mycí centrum, které bez problémů obsáhne hygienické a pohodlné nakládání s odpady.



Systém lze pohodlně ovládat stisknutím tlačítka – vzduchového spínače – na horní části dřezu.



Naše řada BLANCO FWD ve verzi Lite, Medium a Max se hodí ke všem dřezům BLANCO.

DŘEZOVÁ SKŘÍŇKA ORGANIZACE.

Dopřejte si čistou a uklizenou dřezovou skříňku.



S našimi organizačními systémy BLANCO nabízíme uživatelům kuchyní vynikající způsob, jak krásně a prakticky uspořádat spodní dřezovou skříňku. Kvalitně vyrobené a snadno čistitelné výrobky lze jednoduše instalovat do standardních spodních skříněk a díky mnoha funkcím a promyšleným vlastnostem se hodí téměř do každé kuchyně. Výrobky jsou dokonale sladěné a lze je skvěle kombinovat mezi sebou i s dalšími výrobky BLANCO, a vytvořit tak ze spodní skříňky úhledný pracovní prostor.

Díky dokonalému rozdělení prostoru, snadnému přístupu a přenosným prvkům zpříjemňují výrobky pro organizaci dřezových skříněk každodenní používání spodní skříňky. Všechny výrobky mají elegantní a neutrální jednotný vzhled v tmavě šedém a hliníkovém provedení, takže se dokonale přizpůsobí jakémukoli stylu kuchyně.



Plochá zásuvka 60

Plochá zásuvka je užitečným doplňkem pro ukládání příslušenství a spotřebního materiálu, jako jsou pytle do košů, filtry, filtrační kazety, utěrky a další. K dispozici pro výsuvná a křídlová dvířka.



Univerzální nádoba XL 40

Flexibilní a odolný pytel XL pro skladování velkých předmětů, jako je sklo, papír nebo plechovky, s pohodlným přístupem. Díky stabilním hliníkovým držadlům je přenosný pytel praktickým každodenním společníkem v kuchyni nebo kdekoli jinde.



Úložný organizér 20

Praktický přenosný úložný organizér na čisticí prostředky (láhve, krabičky a další). Pokud chcete čisticí prostředky používat na jiném místě, můžete organizér jednoduše vysunout, vyjmout a přenést jinam.

Úložný organizér 40

Tato dvojitá verze našeho úložného organizéru 20 představuje flexibilní a odolnou úložnou nádobu, kterou lze snadno vyjmout a znovu vložit do systému a je přenosná. Je vhodný zejména pro skladování a používání čisticích prostředků, jako jsou láhve, krabice a podobné předměty, přímo pod dřezem.

BLANCO FWD Max



- Prémiový model pro pravidelnou likvidaci velkého množství odpadu z potravin ve velkých domácnostech
- Optimální příslušenství pro dřezy BLANCO
- Vysoce kvalitní a výkonný AC indukční motor
- Snadná instalace díky tříšroubovému instalačnímu systému
- Drticí komponenty z nerezové oceli
- 3 fáze drcení pro dosažení velmi jemných výsledků
- Objem drticí komory 1200 ml
- Funkce autoreverz

DESIGN AWARD 2022

Zdroj napájení

AC indukční motor		Typ zástrčky	
	1 W/ 230 V/ 50 HZ/ 12 A	E+F	526648

Není k dispozici pro všechny země. Pro další informace kontaktujte svého partnera BLANCO.

Technický výkres

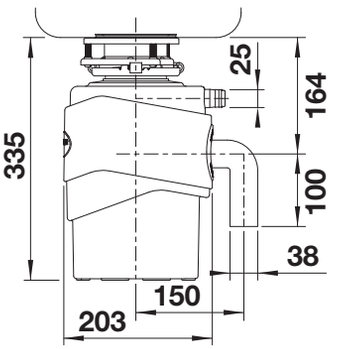

Je požadován 3 ½'' odtokový otvor dřezu, Váha výrobku: 10,6 kg, Pevný přívodní napájecí kabel 90 cm, Tlačítko Reset ve spodní části drtiče (přístupné)

V dodávce


Sada pneuspínače


Krytka pneuspínače drtiče


tlumící vstupní guma


zátka se sítkem


L-sada potrubí


připojení na přepad dřezu


servisní klíč

- Odnímatelná přepážka
- Zátka se sítkem pro uzavření dřezu
- Vzduchový spínač s krytem v chromu a oceli PVD
- L-trubka s připojením na myčku nebo přepad
- Připojení na přepad pro dřezy BLANCO
- Klíč pro montáž a uvolnění drtiče při ucpání

Volitelné příslušenství


Krytka pneuspínače drtiče

526769


Krytka pneuspínače drtiče

526770


sada potrubí k drtiči pro dvoudřez

526772

Přesné rozměry a nákresy s detaily výřezu najdete na internetu na **www.blanco.com**.
Informace o nařízení (EG) 1907/2006 (REACH) naleznete v servisní kapitole.

BLANCO FWD Medium



- Pokročilý model pro pravidelnou likvidaci běžného množství odpadu z potravin v domácnosti
- Optimální příslušenství pro dřezy BLANCO
- Vysoce kvalitní a výkonný AC indukční motor
- Snadná instalace díky tříšroubovému instalačnímu systému
- Drticí komponenty z nerezové oceli
- 3 fáze drcení pro dosažení velmi jemných výsledků
- Objem drticí komory 1200 ml

Zdroj napájení

AC indukční motor		Typ zástrčky	
	0.75 W/ 230 V/ 50 Hz/ 10 A	E+F	526647

Není k dispozici pro všechny země. Pro další informace kontaktujte svého partnera BLANCO.

Technický výkres

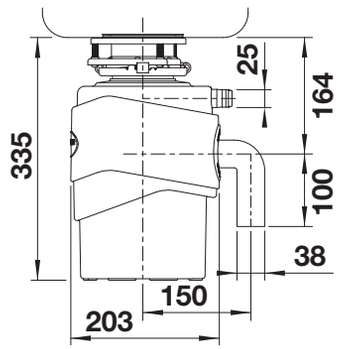

Je požadován 3 ½'' odtokový otvor dřezu, Váha výrobku: 10,2 kg, Pevný přívodní napájecí kabel 90 cm, Tlačítko Reset ve spodní části drtiče (přístupné)

V dodávce


Sada pneuspínače


Krytka pneuspínače drtiče


tlumící vstupní guma


zátka se sítkem


L-sada potrubí


připojení na přepad dřezu


servisní klíč

- Odnímatelná přepážka
- Zátka se sítkem pro uzavření dřezu
- Vzduchový spínač s krytem v chromu a oceli PVD
- L-trubka s připojením na myčku nebo přepad
- Připojení na přepad pro dřezy BLANCO
- Klíč pro montáž a uvolnění drtiče při ucpání

Volitelné příslušenství


Krytka pneuspínače drtiče

526769


Krytka pneuspínače drtiče

526770


sada potrubí k drtiči pro dvoudřez

526772

BLANCO FWD Lite



- Základní model drtiče pro likvidaci malého množství odpadu z potravin nebo pro malé domácnosti
- Optimální příslušenství pro dřezy BLANCO
- Vysoce kvalitní a výkonný AC indukční motor
- Snadná instalace díky tříšroubovému instalačnímu systému
- Drticí komponenty z nerezové oceli
- 2 fáze drcení pro dosažení jemných výsledků
- Objem drticí komory 900 ml

Zdroj napájení

AC indukční motor		Typ zástrčky	
	0.5 W/ 230 V/ 50 Hz/ 10 A	E+F	526646

Není k dispozici pro všechny země. Pro další informace kontaktujte svého partnera BLANCO.

Technický výkres

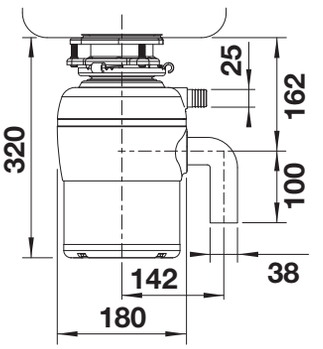

Je požadován 3 ½'' odtokový otvor dřezu, Váha výrobku: 7,4 kg, Pevný přívodní napájecí kabel 90 cm, Tlačítko Reset ve spodní části drtiče (přístupné)

V dodávce


Sada pneuspínače


tlumící vstupní guma


zátka

- Odnímatelná přepážka
- Zátka pro uzavření odtoku
- Vzduchový spínač s krytem v chromu
- L-trubka s připojením na myčku nebo přepad
- Připojení na přepad pro dřezy BLANCO
- Klíč pro montáž a uvolnění drtiče při ucpání


L-sada potrubí


připojení na přepad dřezu


servisní klíč

Volitelné příslušenství


Krytka pneuspínače drtiče

526770


sada potrubí k drtiči pro dvoudřez

526772

Přesné rozměry a nákresy s detaily výřezu najdete na internetu na **www.blanco.com**.
Informace o nařízení (EG) 1907/2006 (REACH) naleznete v servisní kapitole.

BLANCO SELECT II



- Kompletní využití prostoru skříňky pod dřezem díky řešením odpovídajícím rozměrům, v souladu s dřezem a baterií
- Široká škála modelů pro nejběžnější rozměry dřezových skříněk
- Mnohostranně použitelné univerzální nádobky v organizační zásuvce pomáhají udržet ještě větší pořádek a čistotu
- Různorodé a rozmanité možnosti třídění odpadu díky flexibilním kombinacím nádob
- Jednoduchá montáž bez měření, značení nebo předvrtávání
- Volitelné příslušenství doplňuje systém pro vytvoření individuálního řešení
- Moderní design s kvalitním hliníkem
- Snadné čištění všech částí díky velkým a hladkým plochám

DESIGN AWARD 2021

reddot winner 2021

Rozměr skříňky mm	600	600	600	600
BLANCO SELECT II	**60/4 Orga**	**XL 60/3 Orga**	**60/3 Orga**	**60/2 Orga**
				
	526211	526210	526209	526208
Objem	42 l	46 l	45 l	49 l
	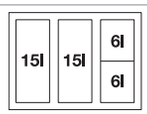	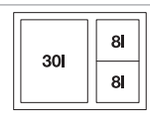	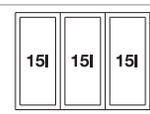	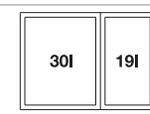
	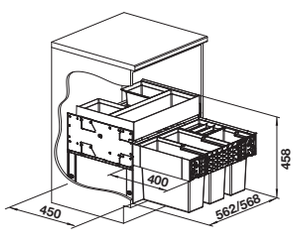	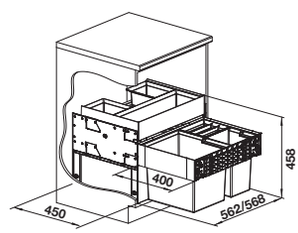	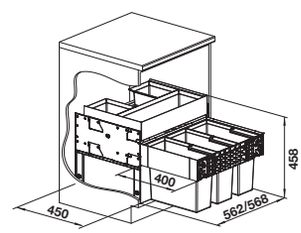	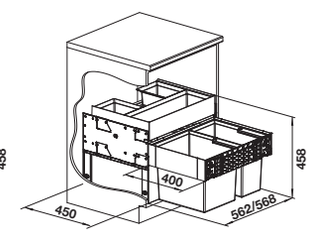
V dodávce				
	výsuvný systém pro přední dvířka, organizační zásuvka, nádoba 2 x 15 l a 2 x 6 l, 1 x víko nádoby 6 l	výsuvný systém pro přední dvířka, organizační zásuvka, nádoba 1 x 30 l a 2 x 8 l, 1 x víko nádoby 8 l	výsuvný systém pro přední dvířka, organizační zásuvka, nádoby 3 x 15 l	výsuvný systém pro přední dvířka, organizační zásuvka, nádoby 1 x 30 l a 1 x 19 l

Poznámky k instalaci

- Montážní výška 458mm (použité univerzální nádobky lze posunout pro přizpůsobení odtokové armatuře), montážní hloubka 400mm, potřebný vnitřní rozměr pro výsuvné kolejnice 450mm, tloušťka boční stěny skříňky 16 mm nebo 19 mm.
- Pro skříňky s boční stěnou o tloušťce 18mm se musí distanční podložky 00243513 objednat samostatně.
- Zapotřebí jsou přední dvířka bez pantů a otvorů. Dbejte na uspořádání úchytek.
- Možnost zabudování též do spodních skříněk s kazetovými dvířky od šířky rámu 40mm.
- Při plánování zohledněte montážní výšku systému třídění odpadu, montážní hloubku dřezu a z toho vyplývající minimální rozměr pro spodní skříňku.
- Nejnižší doporučená výška soklu pro montáž nožního ovládání MOVEX: 100 mm.

Volitelné příslušenství

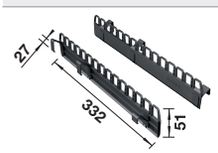

BLANCO SELECT Clip držák sáčků na odpad

521300

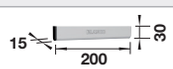

BLANCO MOVEX nožní ovládání

519357



BLANCO SELECT AutoMove elektrický systém otevírání

521301*

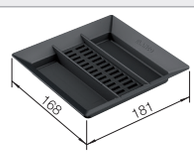

AktivBio-víko pro nádobu 6 l

524219



víko SELECT pro nádobu 15 l

229338

Košové systémy

Přesné rozměry a nákresy s detaily výřezu najdete na internetu na **www.blanco.com**.
*Informace o nařízení (EG) 1907/2006 (REACH) naleznete v servisní kapitole.

BLANCO SELECT II



- Kompletní využití prostoru skříňky pod dřezem díky řešením odpovídajícím rozměrům, v souladu s dřezem a baterií
- Široká škála modelů pro nejběžnější rozměry dřezových skříněk
- Různorodé a rozmanité možnosti třídění odpadu díky flexibilním kombinacím nádob
- Jednoduchá montáž bez měření, značení nebo předvrtávání
- Volitelné příslušenství doplňuje systém pro vytvoření individuálního řešení
- Moderní design s kvalitním hliníkem
- Snadné čištění všech částí díky velkým a hladkým plochám

DESIGN AWARD 2021

reddot winner 2021

Rozměr skříňky mm	600	600	600	600
BLANCO SELECT II	**60/4**	**XL 60/3**	**60/3**	**60/2**
				
	526206	526205	526204	526203
Objem	42 l	46 l	45 l	49 l
	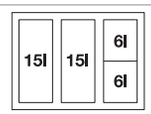	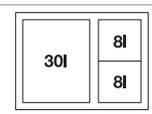	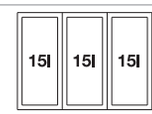	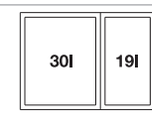
	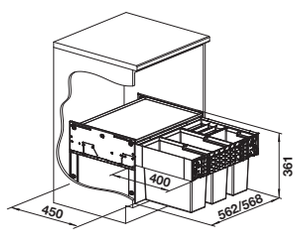	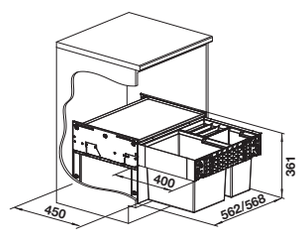	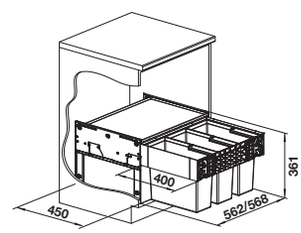	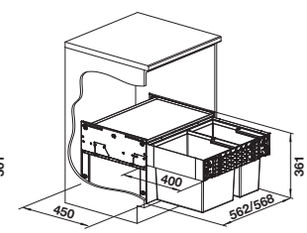
V dodávce				
	výsuvný systém pro přední dvířka, víko systému, nádoba 2 x 15 l a 2 x 6 l, 1 x víko nádoby 6 l	výsuvný systém pro přední dvířka, víko systému, nádoba 1 x 30 l a 2 x 8 l, 1 x víko nádoby 8 l	výsuvný systém pro přední dvířka, víko systému, nádoby 3 x 15 l	výsuvný systém pro přední dvířka, víko systému, nádoby 1 x 30 l a 1 x 19 l

Poznámky k instalaci

- Montážní výška 361mm, montážní hloubka 400mm, potřebný vnitřní rozměr pro výsuvné kolejnice 450mm, tloušťka boční stěny skříňky 16 mm nebo 19 mm.
- Pro skříňky s boční stěnou o tloušťce 18mm se musí distanční podložky 00243513 objednat samostatně.
- Zapotřebí jsou přední dvířka bez pantů a otvorů. Dbejte na uspořádání úchytek.
- Možnost zabudování též do spodních skříněk skazetovými dvířky od šířky rámu 40mm.
- Při plánování zohledněte montážní výšku systému třídění odpadu, montážní hloubku dřezu a z toho vyplývající minimální rozměr pro spodní skříňku.
- Nejnižší doporučená výška soklu pro montáž nožního ovládání MOVEX: 100 mm.

Volitelné příslušenství

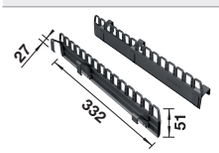

BLANCO SELECT Clip držák sáčků na odpad

521300



BLANCO MOVEX nožní ovládání

519357



BLANCO SELECT AutoMove elektrický systém otevírání

521301*

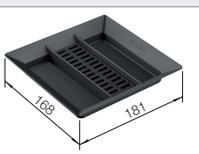

AktivBio-víko pro nádobu 6 l

524219



víko SELECT pro nádobu 15 l

229338

Košové systémy

Přesné rozměry a nákresy s detaily výřezu najdete na internetu na **www.blanco.com**.
*Informace o nařízení (EG) 1907/2006 (REACH) naleznete v servisní kapitole.

BLANCO SELECT II Compact



- Ideální pro montáž nízkotlakých bojlerů, systémů pro ohřev vody a filtračních systémů instalovaných na zadní stěně
- Optimální využití prostoru spodní skříňky díky snížené montážní hloubce 320 mm
- Moderní design s kvalitním hliníkem
- Snadné čištění všech částí díky velkým a hladkým plochám
- Jednoduchá montáž bez měření, značení nebo předvrtávání

DESIGN AWARD 2021

reddot winner 2021

Rozměr skříňky mm	**600**
BLANCO SELECT II Compact	**60/2**
	
	526207
Objem	34 l
	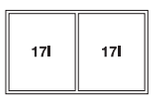

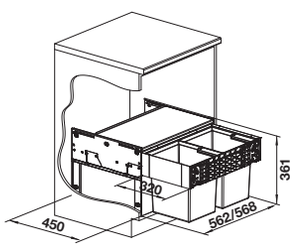

V dodávce

výsuvný systém pro přední dvířka, víko systému, nádoby 2 x 17 l

Poznámky k instalaci

- Montážní výška 361 mm, montážní hloubka 320 mm, potřebný vnitřní rozměr pro výsuvné kolejnice 450 mm, tloušťka boční stěny skříňky 16 mm nebo 19 mm.
- Pro skříňky s boční stěnou o tloušťce 18 mm se musí distanční podložky 00243513 objednat samostatně.
- Zapotřebí jsou přední dvířka bez pantů a otvorů. Dbejte na uspořádání úchytek.
- Možnost zabudování též do spodních skříněk s kazetovými dvířky od šířky rámu 40 mm.
- Při plánování zohledněte montážní výšku systému třídění odpadu, montážní hloubku dřezu a z toho vyplývající minimální rozměr pro spodní skříňku.
- Minimální instalační výška BLANCO TAMPERA Hot: 550 mm.
- Nejnižší doporučená výška soklu pro montáž nožního ovládání MOVEX: 100 mm.

Volitelné příslušenství



BLANCO MOVEX nožní ovládání

519357

BLANCO SELECT II Combi

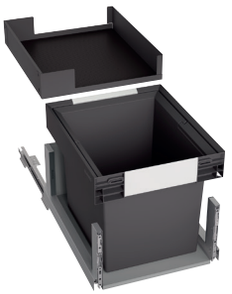

- Promyšlené řešení pro BLANCO Soda: dokonalé využití prostoru spodní skříňky díky harmonické souhře všech systémových komponentů
- Velmi dobrý přístup do SODA systému při výměně filtru nebo bombičky s CO2
- Vše na jednom místě: zabudované odkládací dno poskytuje místo pro 4 bombičky s CO2
- Všechny systémové komponenty jsou navzájem opticky sladěny
- Snadné čištění všech částí díky velkým a hladkým plochám

DESIGN AWARD 2021

reddot winner 2021

Rozměr skříňky mm	**600**	**600**
BLANCO SELECT II	**40/1 Combi**	**40/2 Combi** NOVINKA
		
	526304	527854
Objem	30 l	13 l
	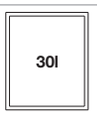	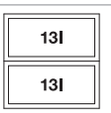
	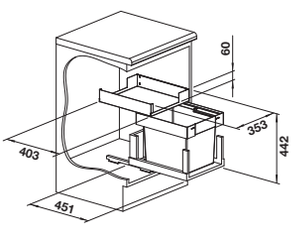	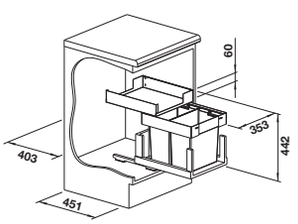
V dodávce		
	výsuvný systém pro přední dvířka, horní zásuvka, výsuvné pojezdy, zabudované odkládací dno, nádoba 1 x 30l	výsuvný systém pro přední dvířka, zásuvka, výsuvné pojezdy, zabudované odkládací dno, 2× 13l nádoba.

Poznámky k instalaci

Volitelné příslušenství

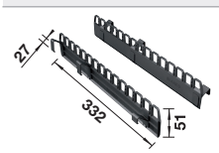

BLANCO SELECT Clip držák sáčků na odpad

521300



vkládací miska s víkem

235845

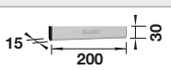

BLANCO MOVEX nožní ovládání

519357

Přesné rozměry a nákresy s detaily výřezu najdete na internetu na **www.blanco.com**.

BLANCO SELECT II



- Kompletní využití prostoru skříňky pod dřezem díky řešením odpovídajícím rozměrům, v souladu s dřezem a baterií
- Široká škála modelů pro nejběžnější rozměry dřezových skříněk
- Různorodé a rozmanité možnosti třídění odpadu díky flexibilním kombinacím nádob
- Jednoduchá montáž bez měření, značení nebo předvrtávání
- Volitelné příslušenství doplňuje systém pro vytvoření individuálního řešení
- Moderní design s kvalitním hliníkem
- Snadné čištění všech částí díky velkým a hladkým plochám

DESIGN AWARD 2021

reddot winner 2021

Rozměr skříňky mm	**500**	**500**	**450**
BLANCO SELECT II	**50/3**	**50/2**	**45/2**
			
	526202	526201	526200
Objem	35 l	38 l	32 l
	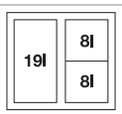	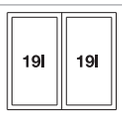	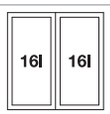
	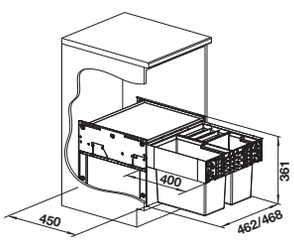	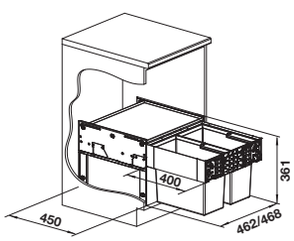	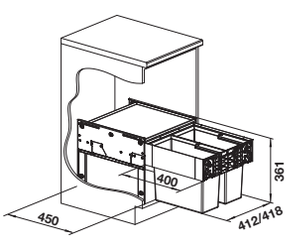
V dodávce			
	výsuvný systém pro přední dvířka, víko systému, nádoba 1 x 19 l a 2 x 8 l, 1 x víko nádoby 8 l	výsuvný systém pro přední dvířka, víko systému, nádoby 2 x 19 l	výsuvný systém pro přední dvířka, víko systému, nádoby 2 x 16 l

Poznámky k instalaci

- Montážní výška 361mm, montážní hloubka 400mm, potřebný vnitřní rozměr pro výsuvné kolejnice 450mm, tloušťka boční stěny skříňky 16 mm nebo 19 mm.
- Pro skříňky s boční stěnou o tloušťce 18mm se musí distanční podložky 00243513 objednat samostatně.
- Zapotřebí jsou přední dvířka bez pantů a otvorů. Dbejte na uspořádání úchytek.
- Možnost zabudování též do spodních skříněk s kazetovými dvířky od šířky rámu 40mm.
- Při plánování zohledněte montážní výšku systému třídění odpadu, montážní hloubku dřezu a z toho vyplývající minimální rozměr pro spodní skříňku.
- Nejnižší doporučená výška soklu pro montáž nožního ovládání MOVEX: 100 mm.

Volitelné příslušenství

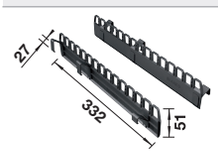

BLANCO SELECT Clip držák sáčků na odpad

521300

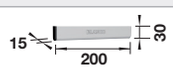

BLANCO MOVEX nožní ovládání

519357



BLANCO SELECT AutoMove elektrický systém otevírání

521301*

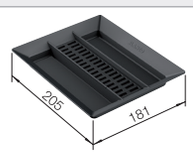

AktivBio-víko pro nádobu 8 l

524220

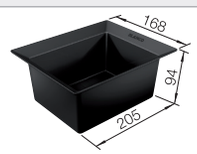

SELECT univerzální box

229342

Košové systémy

Přesné rozměry a nákresy s detaily výřezu najdete na internetu na **www.blanco.com**.
*Informace o nařízení (EG) 1907/2006 (REACH) naleznete v servisní kapitole.

BLANCO FLEXON II



- Široká škála modelů pro všechny běžné rozměry dřezových skříněk s jednou zásuvkou
- Různorodé možnosti třídění a skladování odpadu díky flexibilním kombinacím nádob
- Vysoká stabilita a hygiena díky řešení rámu se zavěšenými nádobami
- Jednoduchá montáž bez vyměřování nebo předvrtávání
- Obsažené výsuvné víko systému lze použít jako praktické odkládací místo
- Moderní design s využitím kvalitního hliníku
- Snadné čištění všech částí díky velkým a hladkým povrchům
- Volitelné příslušenství umožňuje vytvářet ze systému individuální řešení

reddot award 2017 winner

Rozměr skříňky mm	**600**	**600**	**600**	**600**
BLANCO FLEXON II	**60/4**	**XL 60/3**	**60/3**	**60/2**
				
	521474	521473	521472	521471
Objem	42 l	46 l	45 l	49 l
	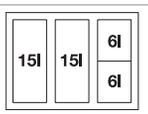	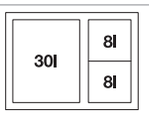	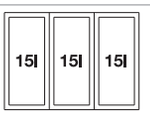	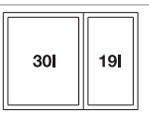
	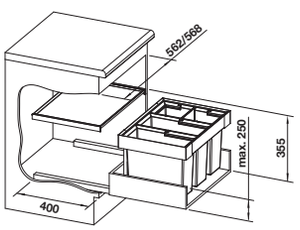	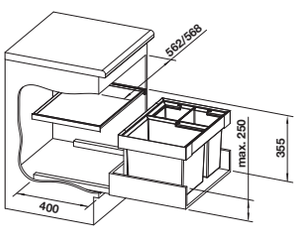	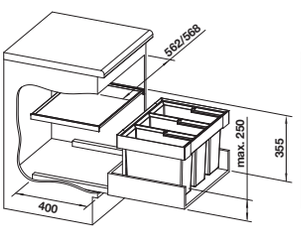	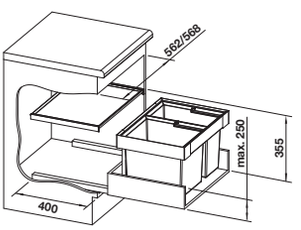
V dodávce				
	systém pro instalaci do zásuvek, víko systému, nádoba 2 x 15 l a 2 x 6 l, 1 x víko nádoby 6 l	systém pro instalaci do zásuvek, víko systému, nádoba 1 x 30 l a 2 x 8 l, 1 x víko nádoby 8 l	systém pro instalaci do zásuvek, víko systému, nádoba 3 x 15 l	systém pro instalaci do zásuvek, víko systému, nádoba 1 x 30 l a 1 x 19 l

Poznámky k instalaci

- Požaduje se spodní skříňka s krytem a výsuvem.
- Vestavná výška 355 mm nad dnem zásuvky, vestavná výška bez krytu systému 325 mm nad dnem zásuvky, vestavná hloubka 400 mm (vnitřní rozměry zásuvky).
- Maximální výška rámu 250 mm nad dnem zásuvky.
- Vhodné rovněž pro instalaci do spodních skříněk s rámem a panelovými dvířky s rámy od 90 mm.
- Při plánování vezměte v úvahu vestavnou výšku systému třídění odpadu, výšku dna zásuvky, vestavnou hloubku dřezu s odtokovou armaturou a výsledné minimální rozměry spodní skříňky
- Minimální doporučená výška soklu pro montáž nožního ovládání MOVEX: 100 mm.

Volitelné příslušenství

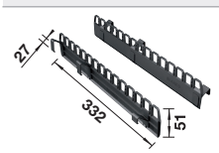

BLANCO SELECT Clip držák sáčků na odpad

521300

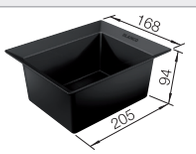

SELECT univerzální box

229342

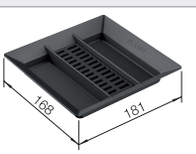

AktivBio-víko pro nádobu 6 l

524219



víko SELECT pro nádobu 15 l

229338

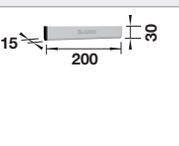

BLANCO MOVEX nožní ovládání

519357

Košové systémy

Přesné rozměry a nákresy s detaily výřezu najdete na internetu na **www.blanco.com**.

BLANCO FLEXON II



- Široká škála modelů pro všechny běžné rozměry dřezových skříněk s jednou zásuvkou
- Různorodé možnosti třídění a skladování odpadu díky flexibilním kombinacím nádob
- Vysoká stabilita a hygiena díky řešení rámu se zavěšenými nádobami
- Jednoduchá montáž bez vyměřování nebo předvrtávání
- Obsažené výsuvné víko systému lze použít jako praktické odkládací místo
- Moderní design s využitím kvalitního hliníku
- Snadné čištění všech částí díky velkým a hladkým povrchům
- Volitelné příslušenství umožňuje vytvářet ze systému individuální řešení

reddot award 2017 winner

Rozměr skříňky mm	**500**	**500**	**450**
BLANCO FLEXON II	**50/3**	**50/2**	**45/2**
			
	521470	521469	521468
Objem	35 l	38 l	32 l
	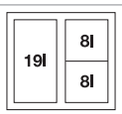	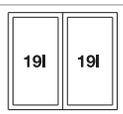	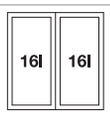
	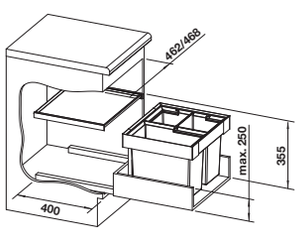	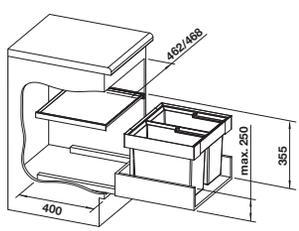	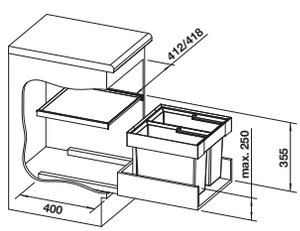
V dodávce			
	systém pro instalaci do zásuvek, víko systému, nádoba 1 x 19 l a 2 x 8 l, 1 x víko nádoby 8 l	systém pro instalaci do zásuvek, víko systému, nádoba 2 x 19 l	systém pro instalaci do zásuvek, víko systému, nádoba 2 x 16 l

Poznámky k instalaci

- Požaduje se spodní skříňka s krytem a výsuvem.
- Vestavná výška 355 mm nad dnem zásuvky, vestavná výška bez krytu systému 325 mm nad dnem zásuvky, vestavná hloubka 400 mm (vnitřní rozměry zásuvky).
- Maximální výška rámu 250 mm nad dnem zásuvky.
- Vhodné rovněž pro instalaci do spodních skříněk s rámem a panelovými dvířky s rámy od 90 mm.
- Při plánování vezměte v úvahu vestavnou výšku systému třídění odpadu, výšku dna zásuvky, vestavnou hloubku dřezu s odtokovou armaturou a výsledné minimální rozměry spodní skříňky
- Minimální doporučená výška soklu pro montáž nožního ovládání MOVEX: 100 mm.

Volitelné příslušenství

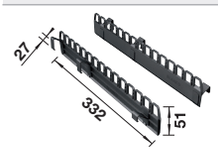

BLANCO SELECT Clip držák sáčků na odpad

521300

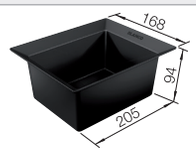

SELECT univerzální box

229342

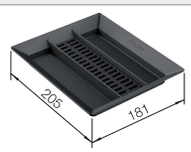

AktivBio-víko pro nádobu 8 l

524220

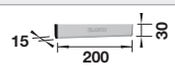

BLANCO MOVEX nožní ovládání

519357

Košové systémy

BLANCO FLEXON II



- Široká škála modelů pro všechny běžné rozměry dřezových skříněk s jednou zásuvkou
- Různorodé možnosti třídění a skladování odpadu díky flexibilním kombinacím nádob
- Vysoká stabilita a hygiena díky řešení rámu se zavěšenými nádobami
- Jednoduchá montáž bez vyměřování nebo předvrtávání
- Obsažené výsuvné víko systému lze použít jako praktické odkládací místo
- Moderní design s využitím kvalitního hliníku
- Snadné čištění všech částí díky velkým a hladkým povrchům
- Volitelné příslušenství umožňuje vytvářet ze systému individuální řešení

reddot award 2017 winner

Rozměr skříňky mm	**300**	**300**
BLANCO FLEXON II	**30/2**	**30/1**
		
	521467	521542
Objem	16 l	19 l
	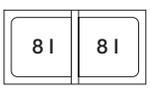	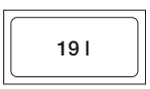
	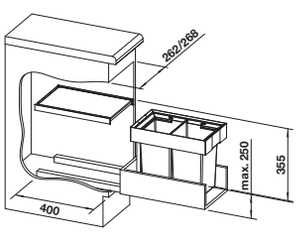	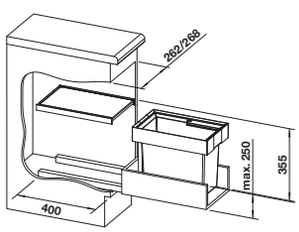

V dodávce		
	systém pro instalaci do zásuvek, víko systému, nádoba 2 x 8 l, 1 x víko nádoby 8 l	systém pro instalaci do zásuvek, víko systému, nádoba 1 x 19 l

Poznámky k instalaci

- Požaduje se spodní skříňka s krytem a výsuvem.
- Vestavná výška 355 mm nad dnem zásuvky, vestavná výška bez krytu systému 325 mm nad dnem zásuvky, vestavná hloubka 400 mm (vnitřní rozměry zásuvky).
- Maximální výška rámu 250 mm nad dnem zásuvky.
- Vhodné rovněž pro instalaci do spodních skříněk s rámem a panelovými dvířky s rámy od 90 mm.
- Při plánování vezměte vúvahu vestavnou výšku systému třídění odpadu, výšku dna zásuvky, vestavnou hloubku dřezu s odtokovou armaturou a výsledné minimální rozměry spodní skříňky
- Minimální doporučená výška soklu pro montáž nožního ovládání MOVEX: 100 mm.

Volitelné příslušenství

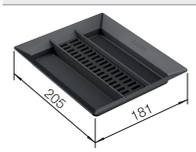

AktivBio-víko pro nádobu 8 l

524220

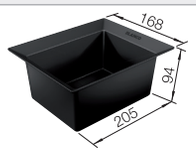

SELECT univerzální box

229342

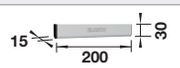

BLANCO MOVEX nožní ovládání

519357

Přesné rozměry a nákresy s detaily výřezu najdete na internetu na **www.blanco.com**.

BLANCO FLEXON II Low



- Pro spodní skříňky s rozdělenými zásuvkami a šířkou 50 až 90 cm (díky nižší vestavné výšce 330 mm)
- Různorodé možnosti třídění a ukládání odpadu díky flexibilním kombinacím nádob s nižšími požadavky na prostor v dřezové skříňce
- Vysoká stabilita a hygiena díky řešení rámu se zavěšenými nádobami
- Jednoduchá montáž bez vyměřování nebo předvrtávání
- Moderní design s využitím kvalitního hliníku
- Snadné čištění všech částí díky velkým a hladkým plochám
- Volitelné příslušenství umožňuje vytvářet ze systému individuální řešení

reddot award 2017 winner

Rozměr skříňky mm	**900**	**800**
BLANCO FLEXON II Low	**90/4**	**80/3**
		
	521475	525221
Objem	73 l	65 l
	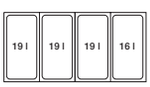	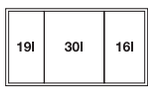
	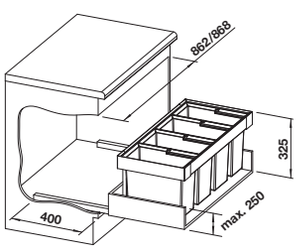	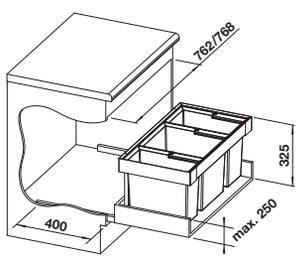
V dodávce		
	systém pro instalaci do zásuvek, nádoba 3 x 19 l a 1 x 16 l	systém pro instalaci do zásuvek, nádoba 1 x 30 l, 1 x 19 l a 1 x 16 l

Poznámky k instalaci

- Požaduje se spodní skříňka s krytem a výsuvem.
- Vestavná výška 325 mm nad dnem zásuvky, vestavná hloubka 400 mm (vnitřní rozměry zásuvky).
- Maximální výška rámu 250 mm nad dnem zásuvky.
- Vhodné rovněž pro instalaci do spodních skříněk s rámem a panelovými dvířky s rámy od 90 mm.
- Při plánování vezměte v úvahu vestavnou výšku systému třídění odpadu, výšku dna zásuvky, vestavnou hloubku dřezu s odtokovou armaturou a výsledné minimální rozměry spodní skříňky
- Minimální doporučená výška soklu pro montáž nožního ovládání MOVEX: 100 mm.

Volitelné příslušenství

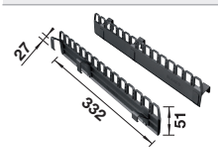

BLANCO SELECT Clip držák sáčků na odpad

521300

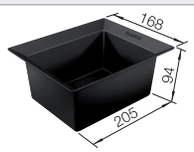

SELECT univerzální box

229342

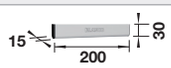

BLANCO MOVEX nožní ovládání

519357

BLANCO FLEXON II Low



- Pro spodní skříňky s rozdělenými zásuvkami a šířkou 50 až 90cm (díky nižší vestavné výšce 330 mm)
- Různorodé možnosti třídění a ukládání odpadu díky flexibilním kombinacím nádob
- Vysoká stabilita a hygiena díky řešení rámu se zavěšenými nádobami
- Jednoduchá montáž bez vyměřování nebo předvrtávání
- Moderní design s využitím kvalitního hliníku
- Snadné čištění všech částí díky velkým a hladkým plochám
- Volitelné příslušenství umožňuje vytvářet ze systému individuální řešení

Rozměr skříňky mm	**600**	**600**	**600**	**600**
BLANCO FLEXON II Low	**60/4**	**XL 60/3**	**60/3**	**60/2**
				
	526644	526643	526642	526641
Objem	42 l	46 l	45 l	49 l
	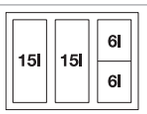	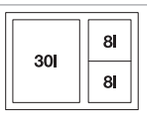	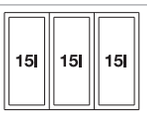	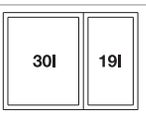
	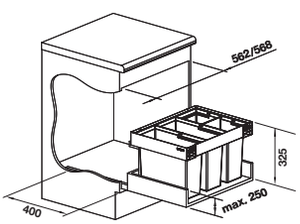	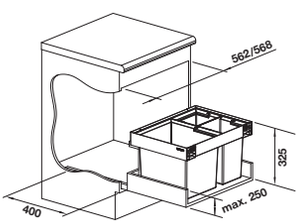	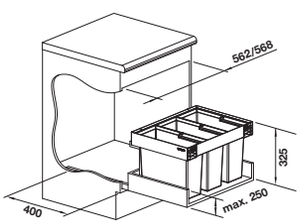	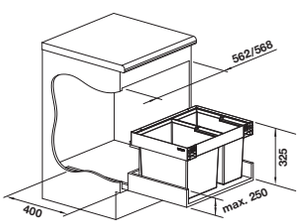
V dodávce				
	systém pro instalaci do zásuvek, nádoba 2 x 15 l a 2 x 6 l, 1 x víko nádoby 6 l	systém pro instalaci do zásuvek, nádoba 1 x 30 l a 2 x 8 l, 1 x víko nádoby 8 l	systém pro instalaci do zásuvek, nádoba 3 x 15 l	systém pro instalaci do zásuvek, nádoba 1 x 30 l a 1 x 19 l

Poznámky k instalaci

- Požaduje se spodní skříňka s krytem a výsuvem.
- Vestavná výška 325 mm nad dnem zásuvky, vestavná hloubka 400 mm (vnitřní rozměry zásuvky).
- Maximální výška rámu 250 mm nad dnem zásuvky.
- Vhodné rovněž pro instalaci do spodních skříněk s rámem a panelovými dvířky s rámy od 90 mm.
- Při plánování vezměte v úvahu vestavnou výšku systému třídění odpadu, výšku dna zásuvky, vestavnou hloubku dřezu s odtokovou armaturou a výsledné minimální rozměry spodní skříňky
- Minimální doporučená výška soklu pro montáž nožního ovládání MOVEX: 100 mm.

Volitelné příslušenství

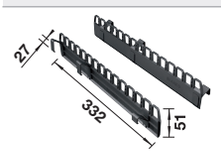

BLANCO SELECT Clip držák sáčků na odpad

521300

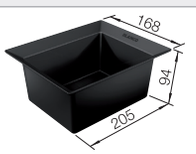

SELECT univerzální box

229342

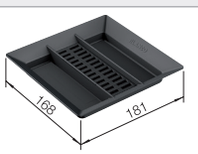

AktivBio-víko pro nádobu 6 l

524219



víko SELECT pro nádobu 15 l

229338

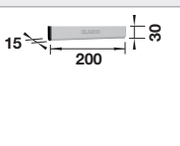

BLANCO MOVEX nožní ovládání

519357

Přesné rozměry a nákresy s detaily výřezu najdete na internetu na **www.blanco.com**.

BLANCO FLEXON II Low



- Pro spodní skříňky s rozdělenými zásuvkami a šířkou 50 až 90cm (díky nižší vestavné výšce 330 mm)
- Různorodé možnosti třídění a ukládání odpadu díky flexibilním kombinacím nádob
- Vysoká stabilita a hygiena díky řešení rámu se zavěšenými nádobam
- Jednoduchá montáž bez vyměřování nebo předvrtávání
- Moderní design s využitím kvalitního hliníku
- Snadné čištění všech částí díky velkým a hladkým plochám
- Volitelné příslušenství umožňuje vytvářet ze systému individuální řešení

Rozměr skříňky mm	**500**	**500**
BLANCO FLEXON II Low	**50/3**	**50/2**
		
	526640	526639
Objem	35 l	38 l
	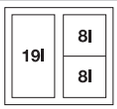	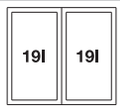
	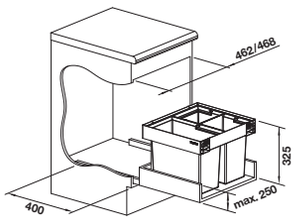	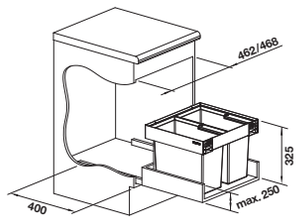
V dodávce		
	systém pro instalaci do zásuvek, nádoba 1 x 19 l a 2 x 8 l, 1 x víko nádoby 8 l	systém pro instalaci do zásuvek, nádoba 2 x 19 l

Poznámky k instalaci

- Požaduje se spodní skříňka s krytem a výsuvem.
- Vestavná výška 325 mm nad dnem zásuvky, vestavná hloubka 400 mm (vnitřní rozměry zásuvky).
- Maximální výška rámu 250 mm nad dnem zásuvky.
- Vhodné rovněž pro instalaci do spodních skříněk s rámem a panelovými dvířky s rámy od 90 mm.
- Při plánování vezměte v úvahu vestavnou výšku systému třídění odpadu, výšku dna zásuvky, vestavnou hloubku dřezu s odtokovou armaturou a výsledné minimální rozměry spodní skříňky
- Minimální doporučená výška soklu pro montáž nožního ovládání MOVEX: 100 mm.

Volitelné příslušenství

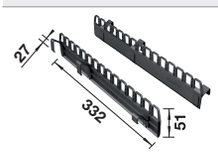

BLANCO SELECT Clip držák sáčků na odpad

521300

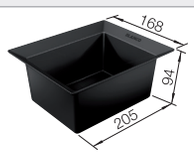

SELECT univerzální box

229342

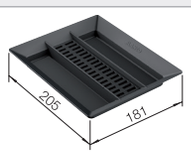

AktivBio-víko pro nádobu 8 l

524220



BLANCO MOVEX nožní ovládání

519357

BLANCO BOTTON Pro



- Kompaktní systém s automatickým vysunutím odpadního systému při otevření dvířek
- Různé modely pro nejběžnější rozměry skříněk
- Snadná montáž na dno díky montážním pomůckám
- Funkční design z vysoce kvalitního plastu
- Nádoba, která se snadno čistí, s ergonomickým úchytem
- Velký objem pro odpad navzdory kompaktním rozměrům

Rozměr skříňky mm	**600**	**450**
BLANCO BOTTON Pro	**60/3 Automatic**	**45/2 Automatic**
		
	517470	517468
Objem	39 l	26 l
	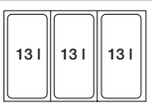	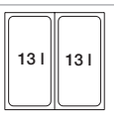
	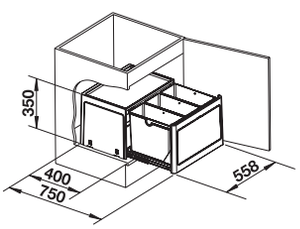	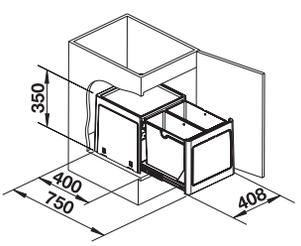
V dodávce		
	Systém pro montáž na dno skříňky s otočnými dvířky, nádoby 3 x 13 l, automatický výsuv při otevření dvířek	systém pro montáž na dno skříňky s otočnými dvířky, nádoby 2 x 13 l, automatický výsuv otevřením dvířek

Poznámky k instalaci

- Montážní pokyny k instalaci BLANCO BOTTON Pro Automatic:
- Je nutné použít dvířka s úhlem otvírání min. 100°
- Maximální šířka pantů dvířek 35 mm
- Hloubka montáže 400 mm
- Výška montáže 350 mm

BLANCO BOTTON Pro



- Kompaktní systém pro flexibilní umístění ve spodní skříňce
- Různé modely pro nejběžnější rozměry skříněk
- Snadná montáž na dno díky montážním pomůckám
- Funkční design z vysoce kvalitního plastu
- Nádoba, která se snadno čistí, s ergonomickým úchytem
- Velký objem pro odpad navzdory kompaktním rozměrům

Rozměr skříňky mm	**600**	**450**
BLANCO BOTTON Pro	**60/3 Manual**	**45/2 Manual**
		
	517469	517467
Objem	39 l	26 l
	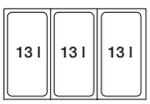	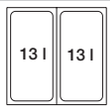
	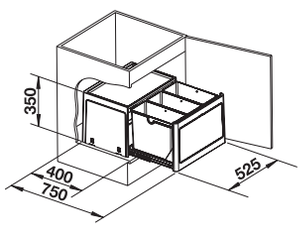	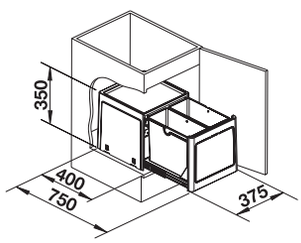
V dodávce		
	systém pro montáž na dno skříňky s otočnými dvířky, nádoby 3 x 13 l	Systém pro montáž na dno skříňky s otočnými dvířky, nádoby 2 x 13 l

Poznámky k instalaci

- Montážní pokyny pro instalaci BLANCO BOTTON Pro Manual:
- Při plánování je nutné vzít v úvahu šířku pantů dvířek
- Hloubka montáže 400 mm
- Výška montáže 350 mm

BLANCO BOTTON II



- Velký objem pro odpad navzdory kompaktním rozměrům
- Flexibilní umístění ve spodní skříňce
- Jednoduchá montáž na dno skříňky pomocí pouhých čtyř šroubů
- Velmi vysoká stabilita díky profilu z ocelového plechu ve tvaru písmene U
- Snadno směrem nahoru vyjímatelná nádoba
- Funkční design z vysoce kvalitního plastu

Rozměr skříňky mm	**300**
BLANCO BOTTON II	**30/2**
	
	526376
Objem	30 l
	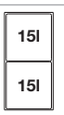
	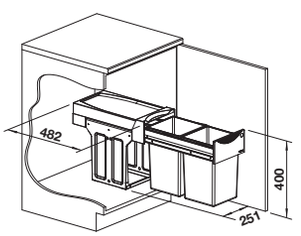
V dodávce	
	Systém pro montáž na dno skříňky s otočnými dvířky, nádoby 2 x 15 l
Poznámky k instalaci	

Přesné rozměry a nákresy s detaily výřezu najdete na internetu na **www.blanco.com**.

BLANCO SOLON-IF



- Vysoce kvalitní systém třídění odpadu je kompletně vyroben z nerezové oceli
- Přímé vhazování odpadků – bez věčného nepříjemného shýbání
- Hygienická a snadno čistitelná nerezová ocel
- Včetně víka k omezení nepříjemného zápachu
- Vyvážený design
- Pro montáž do roviny nebo nástavné zabudování.

design award winner 2004

Rozměr skříňky mm	**300**
BLANCO SOLON-IF	
	
	512471
Objem	7 l
	
	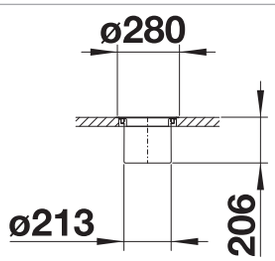
V dodávce	
	Systém pro montáž do pracovních desek, nerezová nádoba 1 x 7 l, 1 x nerezové víko

Poznámky k instalaci

BLANCO SINGOLO XL



- Kompaktní systém pro přímé připevnění ke dveřím skříňky
- Velký objem pro odpad navzdory kompaktním rozměrům
- Otevírá se pohodlně s dvířky skříňky
- Snadno směrem nahoru vyjímatelná nádoba
- Vysoká stabilita díky ocelovému korpusu
- Plynule nastavitelné provedení: vhodné pro montáž i do kazetových dvířek
- Lze namontovat vlevo nebo vpravo

Rozměr skříňky mm	**400**
BLANCO SINGOLO XL	
	
	526377
Objem	20 l
	
	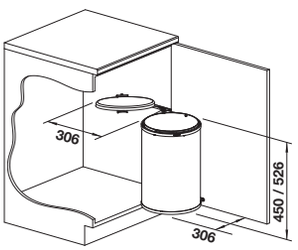
V dodávce	
	Systém pro montáž na otočná dvířka, nádoby 1 x 20 l, víko nádoby

Poznámky k instalaci

- Singolo XL není vhodné pro montáž na dvířka s tlumeným zavíráním.

BLANCO SINGOLO



- Kompaktní systém pro přímé připevnění na dvířka skříňky
- Model k montáži do spodních skříněk 45, 50 a 60 cm
- Snadno směrem nahoru vyjímatelná nádoba
- Otevírá se pohodlně rovnou s dvířky skříňky
- Odnímatelné víko pro pohodlné odkládání lehkých předmětů, např. houbiček
- Plynule nastavitelné provedení, vhodné i pro montáž i do kazetových dvířek
- S přepážkou k rozdělení nádoby na dvě poloviny

Rozměr skříňky mm	**450**	**450**
BLANCO SINGOLO	**S**	
		
	512881	512880
Objem	14 l	14 l
	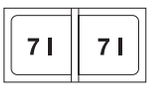	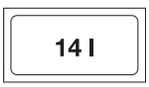
	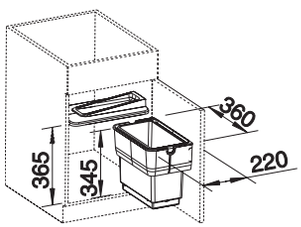	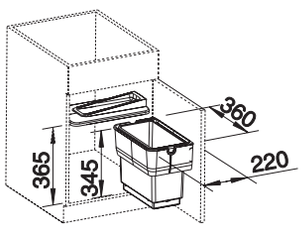
V dodávce		
	Systém pro montáž na otočná dvířka, systémové víko, nádoba 1 x 14 l, v nádobě dělicí přepážka	Systém pro montáž na otočná dvířka, systémové víko, nádoba 1 x 14 l

Poznámky k instalaci

BLANCO Orga Shelf 60



- Pomáhá udržovat pořádek okolo dřezu a ve skříňce
- Úzká police v horní části skříňky poskytuje další prostor pro uložení drobného náčiní, jako jsou např. kartáče, houbičky a sáčky na odpad
- Rychlý přístup k uloženým předmětům v ergonomickém dosahu
- Hodí se k organizačním systémům SELECT II a FLEXON II
- Pro skříňky o šířce 60cm, pro skříňky s čelním výsuvem (P) i s dvířky na pantech (H)

Přední výsuv **Dvířka na pantech**

Rozměr skříňky mm	**600**	**600**
BLANCO Orga Shelf 60	**H**	**P**
		
	527459	527458
	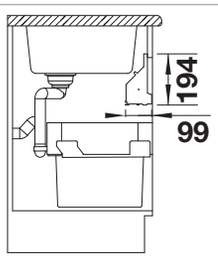	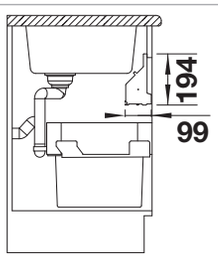
V dodávce		
	Hliníková police Orga Shelf s plastovými koncovkami a adaptérem pro dvířka na pantech.	Hliníková police Orga Shelf s plastovými koncovkami
Poznámky k instalaci		
	- Flexibilní plastové koncovky umožňují použití pro různé tloušťky bočních stěn korpusů od 16 mm do 19 mm - K instalaci za příčku zakrývající dřez. Možnost flexibilního nastavení výšky. - Výškové nastavení lze omezit montáží konzolí za příčku. - Vzdálenost mezi příčkou a dřezem by měla být minimálně 7 mm. - Maximální tloušťka pantů 30 mm - Obsahuje kryt pantů, který lze variabilně nastavit podle výškové polohy pantů. - Univerzální použití bez ohledu na to, zda jsou panty na levé nebo pravé straně.	- Flexibilní plastové koncovky umožňují použití pro různé tloušťky bočních stěn korpusů od 16 mm do 19 mm - K instalaci za příčku zakrývající dřez. Možnost flexibilního nastavení výšky. - Výškové nastavení lze omezit montáží konzolí za příčku. - Vzdálenost mezi příčkou a dřezem by měla být minimálně 7 mm.

Přesné rozměry a nákresy s detaily výřezu najdete na internetu na **www.blanco.com**.

BLANCO Plochá zásuvka



- Zásuvka s tlumeným dorazem poskytuje úložný prostor ve střední části skříňky
- Je skvělá k uložení příslušenství ke dřezu, čisticích pomůcek, rolí pytlů, kartuší s CO2, tablet do myčky a dalších drobných předmětů
- Snadný přístup díky výřezu v čele zásuvky a funkci úplného vysunutí
- Tmavě šedé provedení ladící se všemi organizačními prvky BLANCO
- Snadné čištění
- K dispozici pro skříňky s čelním výsuvem (P) i s dvířky na pantech

NOVINKA

Přední výsuv **Dvířka na pantech**

Rozměr skříňky mm	**600**	**600**
BLANCO Plochá zásuvk	**a 60 H**	**60 P**
		
	527666	527665
	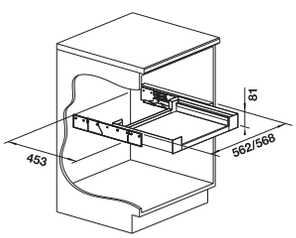	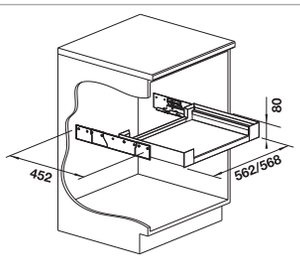
V dodávce		
	Organizační zásuvka z vysoce kvalitní směsi materiálů s pojezdy a možností úplného vysunutí, protiskluzová podložka jako spodní kryt	Organizační zásuvka z vysoce kvalitní směsi materiálů s pojezdy a možností úplného vysunutí, protiskluzová podložka jako spodní kryt
Poznámky k instalaci		
	- Upevnění pojezdů pro použití s bočnicemi skříňky o tloušťce 16 mm nebo 19 mm. - Součástí je kryt pantů, který lze variabilně nastavit podle výšky pantů. - Maximální tloušťka pantů 30 mm. - Univerzální použití bez ohledu na to, zda jsou panty napravo nebo nalevo. - Výška zásuvky snížená vzadu o 45 mm pro bezkolizní instalaci odpadního potrubí. - Maximální nosnost 10 kg.	- Upevnění pojezdů pro použití s bočnicemi skříňky o tloušťce 16 mm nebo 19 mm. - Výška zásuvky snížená vzadu o 45 mm pro bezkolizní instalaci odpadního potrubí. - Maximální nosnost 10 kg.

BLANCO Organizační zásuvka



- Optimální využití místa díky flexibilnímu úložnému prostoru ve spodní skříňce
- Velmi snadné zavírání zásuvky díky kvalitním pojezdům s tlumením dojezdu
- K dovybavení spodních skříněk o šířce 60 cm u košů SELECT II a FLEXON II
- Perfektně ladí s designem SELECT II a FLEXON II
- U SELECT II Orga je součástí dodávky

Přední výsuv

Rozměr skříňky mm	**600**
BLANCO Organizačnízásuvka	
	
	526212

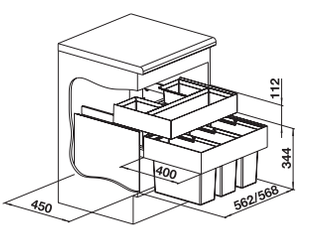

V dodávce	
	organizační zásuvka s úplným výsuvem, univerzální box 1 x 7 l a 2 x 2,5 l
Poznámky k instalaci	

Přesné rozměry a nákresy s detaily výřezu najdete na internetu na **www.blanco.com**.

BLANCO Universal Bag XL 40



NOVINKA

- Pytel XL pro skladování nebo shromažďování suchých recyklovatelných materiálů, jako je sklo, papír, plechovky nebo plasty
- Pevná hliníková konstrukce udržuje pytel XL otevřený
- Snadný přístup díky velké šířce otevření a funkci úplného vysunutí
- Lze jej snadno vyjmout a umístit zpět na výsuvnou podložku
- Tmavě šedé a hliníkové provedení ladící se všemi organizačními prvky do skříňky od značky BLANCO
- Snadné čištění: pytel lze vyjmout a ručně umýt pomocí jemného mycího prostředku

Dvířka na pantech

Rozměr skříňky mm	**450**
Šířka mm	**340**
BLANCO Universal Bag XL 40	
	
	527669
Počet nádob	1

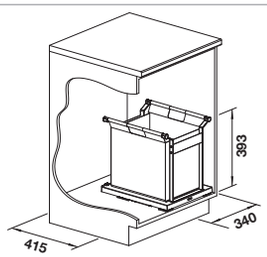

V dodávce	
	Organizační systém pro montáž na dno skříňky za křídlová dvířka, 1× přenosný 30l pytel, vysouvací podložka s měkkými dorazy
Poznámky k instalaci	
	- Montážní výška 395 mm. - Montážní hloubka výsuvných prvků 430 mm, podložka 415 mm. - Maximální nosnost pytle je 5 kg.

BLANCO Storage Caddy



- Organizér poskytuje odkládací prostor na mycí prostředky a čisticí pomůcky ve spodní části skříňky
- Lze jej snadno vyjmout a umístit zpět na výsuvnou podložku
- Snadný přístup díky rukojeti a možnosti úplného vysunutí
- Tmavě šedé a hliníkové provedení ladící se všemi organizačními prvky do skříňky od značky BLANCO
- Snadné čištění díky velkým a hladkým povrchům
- K dispozici jako jednoduchý nebo dvojitý přenosný organizér

NOVINKA

Dvířka na pantech

Rozměr skříňky	**450**	**300**
Šířka mm	**340**	**180**
BLANCO Storage Caddy	**40**	**20**
		
	527668	527667
Počet nádob	2	1
	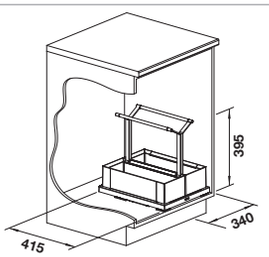	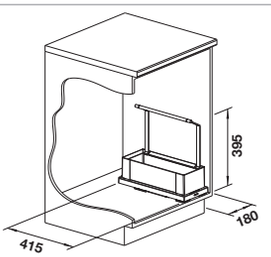
V dodávce		
	Organizační systém pro montáž na dno skříňky za křídlová dvířka, 2× přenosný organizér, vysouvací podložka s tlumenými dorazy	Organizační systém pro montáž na podlahu za křídlová dvířka, 1× přenosný organizér, vysouvací podložka s tlumenými dorazy
Poznámky k instalaci		
	- Montážní výška 395 mm. - Montážní hloubka výsuvných prvků 430 mm, podložka 415 mm. - Maximální nosnost každého organizéru je 5 kg.	- Montážní výška 395 mm. - Montážní hloubka výsuvných prvků 430 mm, podložka 415 mm. - Maximální nosnost každého organizéru je 5 kg.

DOPLŇKY, KTERÉ VÁM USNADNÍ ŽIVOT.

Praktické doplňky pro kuchyňský dřez.



Dřez může být mnohem víc než jen místem, kde se myje nádobí a potraviny. S naším důmyslným příslušenstvím jej lze přeměnit na multifunkční pracoviště v pouhých několika jednoduchých krocích. Díky zefektivněným pracovním úkonům není nutné vykonávat zbytečné činnosti a příprava pokrmu je tak mnohem snazší. Toto řešení nabízí další velmi praktické výhody a to zejména v malých kuchyních.



Praktickým doplňkem každého dřezu je děrovaná miska. Stačí ji zavěsit do dřezu a použít pro odkládání připravovaných surovin nebo drobného nádobí.



Krájecí deska rozšiřuje pracovní plochu, lze ji flexibilně posunovat po dřezu.



Vkládací mřížku lze použít k vytvoření další využitelné úrovně. Je ideální například k odkapávání nádobí nebo oplachování surovin.


BLANCO

BLANCO CARE Prostředky na čištění a údržbu

DailyClean+



- Profesionální odstraňovač vodního kamene pro všechny povrchy dřezů a baterií
- Vhodný pro každodenní použití
- Nepoužívejte na povrchy citlivé na kyseliny. Postupujte podle pokynů výrobce.
- V případě pochybností doporučujeme vyzkoušet na nenápadném místě.

	BLANCO DailyClean+ 150 ml	526305*
	BLANCO DailyClean+ 150 ml	526618*

BLANCO DeepClean SILGRANIT Set



- Kompletní sada na čištění dřezů BLANCO z materiálu SILGRANIT All-in-one pro vynikající výsledeky čištění
- DailyClean+ pro profesionální odstranění přetrvávajících skvrn od vodního kamene před aplikací přípravku DeepClean SILGRANIT
- DeepClean SILGRANIT pro snadné odstranění mastnoty a škrobových usazenin
- Speciálně vyvinuto, testováno a odzkoušeno pro dřezy BLANCO z materiálu SILGRANIT
- Udržuje dřezy z materiálu SILGRANIT a dodává jim nový vzhled
- Účinně redukuje a odstraňuje barevné skvrny a odolné nečistoty pomocí dvoufázového čištění
- Pro dlouhotrvající účinek a zachování sametově hladké struktury povrchu
- Pro trvalou péči s minimální námahou

	527033*

Čistící prostředky



- Utěrka z mikrovlákna

	Pro každodenní úklid Vhodný pro všechny povrchy	126999

*Není k dispozici pro všechny země. Pro další informace kontaktujte svého partnera BLANCO.

Příslušenství pro dřezy BLANCO.

Sklopná mřížka

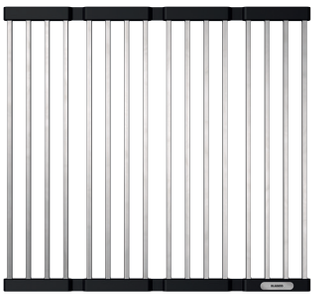

- dá se umístit na odkapovou plochu, přes dřez nebo na pracovní desku
- ještě více rozšiřuje mnohostranné využití mycího centra, např. během odkapávání nádobí nebo při plnění nádob
- variabilní umístění na odkapové ploše, vaničce nebo mimo dřez
- snadné uložení díky praktické skládací funkci

	Vhodná až do rozměru vaničky 400 mm	238482
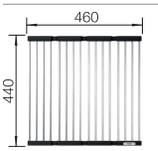	Vhodná pro dřezy a vaničky šiře 420 mm	238483
	Vhodná pro dřezy a vaničky šiře 420 mm	202242

Rohová miska



- Mycí a odkapávací miska na potraviny a nádobí z velmi kvalitního plastu
- Praktické odkládání potřeb pro mytí nádobí
- Variabilní, ale stabilní umístění
- Efektivní a flexibilní využíti dřezu

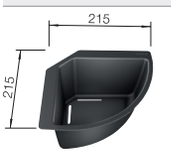	doporučujeme pro BLANCO DALAGO, METRA, ADON a PLEON	235866

Pojezdy TOP



- po umístění na okraje výřezu v desce vytvoří pojezdy můstek přes dřez a vznikne tak ještě druhá pracovní plocha
- další využití na pracovní desce (například jako podložka pro hrnec)
- z vysoce kvalitní nerezové oceli
- doporučujeme pro BLANCO SUBLINE a PLEON z materiálu SILGRANIT a dále pro ANDANO, SUPRA, CLARON, a ZEROX

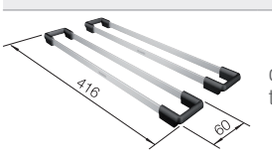	doporučeno pro silgranitové dřezy BLANCO SUBLINE a PLEON A a také pro dřezy ANDANO, SUPRA, CLARON a ZEROX	235906

Přesné rozměry a nákresy s detaily výřezu najdete na internetu na **www.blanco.com**.

Příslušenství pro dřezy BLANCO.

Mřížka do dřezu



- Více funkcí dřezu při minimálních požadavcích na místo
- Při nasazení na dřez poskytuje mřížka do dřezu další ideální funkční plochu
- Ideální např. k odkapávání nádobí nebo oplachování surovin
- Mřížka do dřezu slouží také jako podložka pod horké nádobí
- Z vysoce kvalitní nerezové oceli

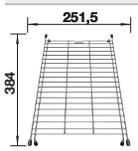

doporučujeme pro BLANCO PLEON a SUBLINE ze SILGRANITU a keramiky	234795

CapFlow



- estetický kryt výpusti
- plná funkčnost sítkového ventilu
- univerzální použití pro všechny dřezy BLANCO a vaničky s výpustí 3 ½"
- není kompatibilní s odtokovým systémem InFino

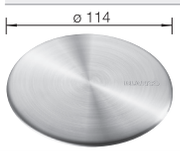

	517666

Vkládatelný odkap

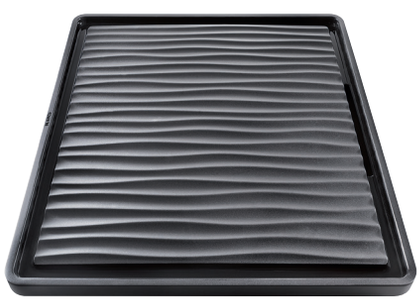

- Atraktivní vzhled ve zvlněném designu
- Vysoká funkčnost díky velmi účinnému odkapávání a bezpečné stabilitě nádobí
- Ideální doplněk k dřezům pro spodní montáž a dřezům s IF nízkoprofilovým okrajem

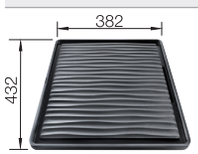

Odkapávač z kvalitního černo-šedého plastu pro dřezy se spodní montáží	230734

Příslušenství pro dřezy BLANCO.

Odkapávací plech

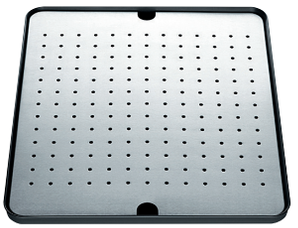

- po umístění na pracovní desce nahrazuje odkapovou plochu
- poskytuje dostatek místa pro odložení nádobí
- z kvalitního plastu s nerezovou vložkou
- ideální v kombinaci s jednodřezy i dvoudřezy

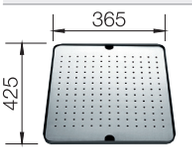	Odkapávač z černého plastu s vloženým nerezovým plechem.	513485

Multifunkční koš

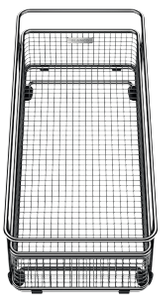

- praktický doplněk pro dřezy
- obzvlášť vhodný pro mytí ovoce nebo zeleniny
- vhodný pro dřezy s délkou 400 mm
- z vysoce kvalitní nerezové oceli se snadnou údržbou

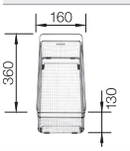	Multifunkční nerezový koš 360x160x130 mm pro dřezy SUBLINE	223297

Koš na nádobí se stojanem na talíře



- k použití ve dřezu nebo vedle dřezu
- s praktickým stojanem na talíře
- z vysoce kvalitní nerezové oceli se snadnou údržbou

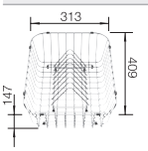	Koš na nádobí s držákem talířů (odnímatelným)	507829

Přesné rozměry a nákresy s detaily výřezu najdete na internetu na **www.blanco.com**.

Příslušenství pro dřezy BLANCO.

Krájecí deska plast



- Vhodná do myčky nádobí (odolná do 65°C)
- Ideální ochrana nože a krájecí desky
- Bezpečná pro potraviny a hygienická
- Univerzální použití pro dřezy BLANCO

	Univerzální krájecí deska 382x290 mm, plast	225469

Univerzální krájecí desky pro dřezy s horní montáží



- Pro dřezy s klasickou montáží shora
- krájecí deska k umístění na vnějším okraji dřezu
- umožňuje flexibilní práci v mycím centru

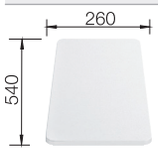	Šířka dřezu 510 mm	210521
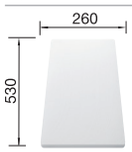	Šířka dřezu 500 mm	217611
	Šířka dřezu 500 mm	218313
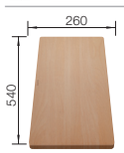	Šířka dřezu 510 mm	225362
	Šířka dřezu 435 mm	225685

Příslušenství pro dřezy BLANCO.

Univerzální krájecí desky pro varianty dřezů U a IF



- Pro použití v dřezech pro spodní montáž a pro IF plochou vestavbu
- krájecí desky zvyšují funkčnost dřezů
- k dispozici jako kompozitní deska z jasanu, jako masivní buk nebo jako stříbrné bezpečnostní sklo
- vhodné pro šířky dřezů 400 mm nebo 396 mm

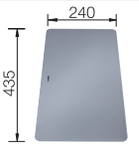	Doporučujeme pro BLANCO ETAGON-U (nerez a SILGRANIT), ANDANO, SUPRA, SUBLINE z materialu SILGRANIT (nevhodné pro ANDANO/ETAGON IF/A)	227697
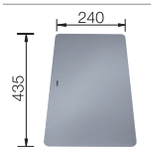	Doporučujeme pro SUBLINE z keramiky	227699
	Doporučujeme pro BLANCO ETAGON (nerez a SILGRANIT), ANDANO, SUPRA, SUBLINE z materialu SILGRANIT	230700
	Doporučujeme pro SUBLINE z keramiky	514544
	Doporučujeme pro ETAGON, ANDANO, SOLIS	239449

Přesné rozměry a nákresy s detaily výřezu najdete na internetu na **www.blanco.com**.

Příslušenství pro dřezy BLANCO.

Odtoková sada pro jednodřezy



- Odtoková sada InFino včetně přepadu pro lepší vzhled dřezů
- V kombinaci s bateriemi a dávkovači mycího prostředku vytváří harmonický vzhled
- K dispozici s dálkovým ovládáním i bez něj v matně černé, saténově zlaté či saténově tmavé oceli a saténové platině
- Pro vybrané jednodřezy a dvoudřezy: PLEON (6, 8), ETAGON (6, 500 U, 700 U), SUBLINE (400 U, 500 U, 700 U, 340/160-U, 350/350-U)

NOVINKA

 satin platinum	207435
 satin dark steel	207429
 satin gold	207427
 černá matná	207426

Odtoková sada pro jednodřezy

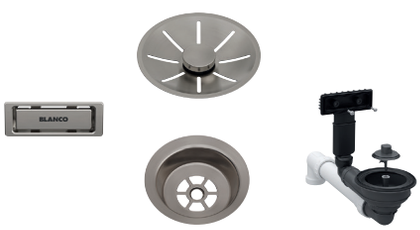

- Odtoková sada InFino včetně přepadu pro lepší vzhled dřezů
- V kombinaci s bateriemi a dávkovači mycího prostředku vytváří harmonický vzhled
- K dispozici s dálkovým ovládáním i bez něj v matně černé, saténově zlaté či saténově tmavé oceli a saténové platině
- Pro vybrané jednodřezy a dvoudřezy: PLEON (6, 8), ETAGON (6, 500 U, 700 U), SUBLINE (400 U, 500 U, 700 U, 340/160-U, 350/350-U)

NOVINKA

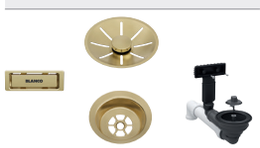 satin gold	207423
 satin platinum	207425
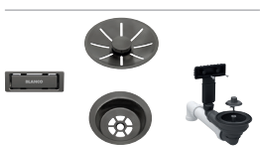 satin dark steel	207424
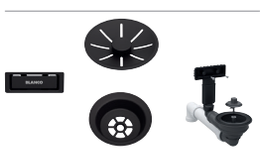 černá matná	207422

Příslušenství pro dřezy BLANCO.

Odtoková sada pro dvoudřezy



- Odtoková sada InFino včetně přepadu pro lepší vzhled dřezů
- V kombinaci s bateriemi a dávkovači mycího prostředku vytváří harmonický vzhled
- K dispozici s dálkovým ovládáním i bez něj v matně černé, saténově zlaté či saténově tmavé oceli a saténové platině
- Pro vybrané jednodřezy a dvoudřezy: PLEON (6, 8), ETAGON (6, 500 U, 700 U), SUBLINE (400 U, 500 U, 700 U, 340/160-U, 350/350-U)

NOVINKA

	satin dark steel	207444
	satin gold	207443
	satin platinum	207445
	černá matná	207442

Odtoková sada pro dvoudřezy



- Odtoková sada InFino včetně přepadu pro lepší vzhled dřezů
- V kombinaci s bateriemi a dávkovači mycího prostředku vytváří harmonický vzhled
- K dispozici s dálkovým ovládáním i bez něj v matně černé, saténově zlaté či saténově tmavé oceli a saténové platině
- Pro vybrané jednodřezy a dvoudřezy: PLEON (6, 8), ETAGON (6, 500 U, 700 U), SUBLINE (400 U, 500 U, 700 U, 340/160-U, 350/350-U)

NOVINKA

	satin dark steel	207440
	satin gold	207439
	satin platinum	207441
	černá matná	207438

Příslušenství pro koše BLANCO SELECT

BLANCO SELECT Clip

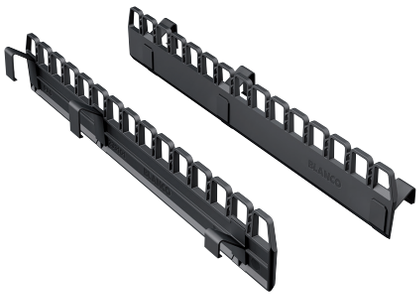

- Lišty Clip-On umožňují jednoduché a spolehlivé uchycení sáčků na odpadky
- Vhodné pro všechny nádoby BLANCO SELECT II a BLANCO FLEXON II od 15 l a pro všechny velikosti sáčků
- Řešení pro optimální využití objemu odpadních nádob SELECT II a FLEXON II
- Perfektně ladí s designem BLANCO SELECT II a FLEXON II

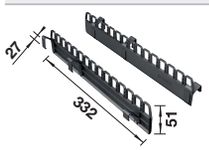

521300

BLANCO SELECT AutoMove



- Decentní pomoc pro otevření u všech systémů s předním výsuvem pouhým poklepáním na dvířka
- Větší svoboda při sestavování také v případě bezúchytkových dvířek v kuchyni
- Ochrana proti nechtěnému otevření dvířek
- Jednoduchá a rychlá montáž
- Doporučujeme odtokovou armaturu s prostorově úspornou trubkou
- Nevhodné pro spodní skříňky s obvodovým těsněním



521301

BLANCO MOVEX



- Praktické řešení pro výsuv – přední dvířka lze vytáhnout tahem nohy za profilovou lištu
- Pohodlné a jednoduché ovládání
- Snadná montáž díky montážní šabloně, není nutné složité nastavování nebo seřizování
- Kryt vyroben z kvalitní nerezové oceli

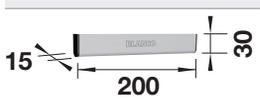

519357

Příslušenství pro koše BLANCO SELECT

Univerzální box



- Lze zavěsit do 8l, 15l nebo 19l nádoby BLANCO SELECT II a FLEXON II
- Ideální také pro ukládání bio odpadu nebo drobných předmětů
- Lze mýt v myčce
- U BLANCO SELECT II Orga je součástí dodávky

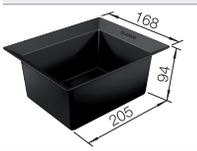		229342

Víko k nádobám pro SELECT II a FLEXON II



- Víko na zakrytí nádoby a uchovávání drobných předmětů
- Perfektně ladí s designem BLANCO SELECT II a FLEXON II

	víko 15 l nádoby vhodné pro varianty BLANCO SELECT II a FLEXON II 60/3 a 60/4	229338
	víko 6 l nádoby vhodné pro varianty BLANCO SELECT II a FLEXON II 60/4 a 60/4 Orga	231974
	víko 8 l nádoby vhodné pro varianty BLANCO SELECT II a FLEXON II 30/2, 50/3 a XL 60/3 (1 víko)	231975

Víko AktivBio



- Účinná kombinace filtru s aktivním uhlím a nerezového kotouče snižuje únik nepříjemných pachů z nádoby na bio odpad

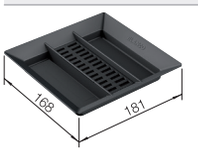	Vhodné pro 6 l nádoby pro SELECT II a FLEXON II	524219
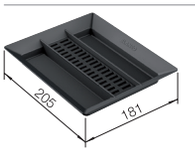	Vhodné pro 8 l nádoby pro SELECT II a FLEXON II	524220

Příslušenství pro koše BLANCO SELECT

Filtr pro víko AktivBio



- Obsah - 4 ks
- Výměna filtru - doporučeno každé 3 měsice
- Set pokryje ročni spotřebu

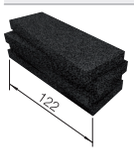	pro víko AktivBio 6 l	524225
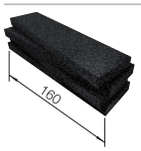	pro víko AktivBio 8 l	524226

Flexibilní dělící lišta

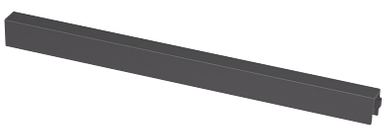

- Flexibilní pro použití rámové lišty
- umožňuje snadno dělit nádoby z 60/2 na XL 60/3
- ještě více možností rozdělení košových nádob: až 6 košů v jednom sorteru
- nelze použít pro SELECT II Soda, Compact 60/2 a 45/2

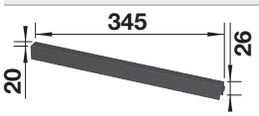	239913

Kuchyňské příslušenství

Organizační set



- Větší komfort v kuchyni se sadou obsahující výsuvnou odkapávací mřížku, dávkovač mycího prostředku, malou nádobu na čisticí pomůcky a odkapávací misku
- Výsuvnou odkapávací mřížku lze použít ve dřezech BLANCO o šířce od 396 mm do 440 mm
- Plastové díly vyrobené ze 100% recyklovaného materiálu

NOVINKA

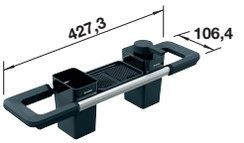

K dispozici u vašeho partnera BLANCO

527448

Odkapávač 2 v 1



- Víceúčelová kombinace rámu a misky s integrovaným odtokovým prostorem
- Větší úložný prostor a lepší organizace – dokonale sladěno se dřezy ADIRA 6 S a 6 S-F a systémy SELECT II a FLEXON II
- Univerzální velikost umožňuje použití s jinými dřezy o šířce 40 cm, vyrobeno z materiálu vhodného pro potraviny a odolného proti mytí v myčce

NOVINKA

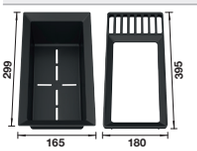

K dispozici u vašeho partnera BLANCO

527644

BLANCO SQUEEGHEE



- Díky čtyřem rohům s různým zaoblením umí vyčistit rohy většiny dřezů, navíc skvěle funguje na všech materiálech dřezů
- Díky plochým stranám umožňuje snadno setřít vodu a zbytky jídla z kuchyňské linky a dřezu
- Ergonomická manipulace díky tvaru a protiskluzovému materiálu stěrky
- Vyrobena z odolného potravinářského silikonu vysoké kvality, který je hygienický a opakovaně použitelný

NOVINKA



K dispozici u vašeho partnera BLANCO

526713

Přesné rozměry a nákresy s detaily výřezu najdete na internetu na **www.blanco.com**.

Kuchyňské příslušenství

Filtr



- Filtrační systémy pro různé požadavky.
- Lze kombinovat s filtračními bateriemi BLANCO

	BLANCO Drink Filter Microplastic S Pro lepší chut vody Filtr s aktivním uhlím odstraňuje z vody organické částice, chlór, cizí pachy a chutě. Mikro 1 filtr odstraňuje z vody částice jako mikroplasty písek a kousky rzi Zachovává přirozené minerály ve filtrované vodě Kapacita filtru: 1500 l Snadná výměna filtrační kartuše. Malý filtr pro systémy BLANCO Soda a filtrační systémy.	NOVINKA 527454
	BLANCO Drink Filter Set Soft L Špičkový systém pro filtraci vody firmy BWT pro filtrační baterie BLANCO Určeno pro instalaci do dřezové skříňky Sada obsahuje jednu vícestupňovou filtrační kartuš Drink Filter Soft L s kapacitou až 1800 litrů měkké pitné vody Součástí sady jsou připojovací hadice, filtrační hlava a řídící jednotka Řídící jednotka je vybavena displejem pro zobrazení zbývající kapacity filtrační kartuše	527453
	BLANCO Drink Filter Soft Magnesium M Měkká voda je ideální pro spotřebiče pracující s pitnou vodou, jako jsou kávovary a varné konvice Filtr odstraňuje mechanické částice, chlór, některé organické složky, usazeniny vodního kamene a redukuje také těžké kovy Filtr obohacuje pitnou vodu o cenný minerální hořčík Kapacita filtru: 520 litrů při tvrdosti vody 12°dGH (obvyklá tvrdost) Snadná výměna filtrační kartuše Střední filtr pro systémy BLANCO SODA a filtrační systémy	526260
	BLANCO Drink Filter Soft S Měkká voda je ideální pro spotřebiče pracující s pitnou vodou, jako jsou kávovary a varné konvice. Filtr odstraňuje mechanické částice, chlór, některé organické složky a usazeniny vodního kamene a redukuje těžké kovy. Kapacita filtru: 670 l při tvrdosti vody 12°dGH (obvyklá tvrdost). Snadná výměna filtrační kartuše Malý filtr pro systémy BLANCO Soda, Hot a filtrační systémy.	526259
	BLANCO Drink Filter Soft L Měkká voda je ideální pro spotřebiče pracující s pitnou vodou, jako jsou kávovary a varné konvice. Filtr odstraňuje mechanické částice, chlór, některé organické složky a usazeniny vodního kamene a redukuje těžké kovy. Kapacita filtru: 1800 l při tvrdosti vody 12°dGH (obvyklá tvrdost). Snadná výměna filtrační kartuše. Velký filtr pro systémy BLANCO Hot a filtrační systémy.	525273

Příslušenství pro dřezy BLANCO.

Trubka s ventilem		Obj. č.
	Zavzdušňovací ventil DN 40. Zlepšuje odtékání vody ze dřezu.	225616

Nářadí		Obj. č.
	pružná těsnící páska	120055
	diamantový vykružovací nástroj pro materiál SILGRANIT	122071
	klíč na kartuše SW 30 a SW 36	127433
	klíč na kartuše SW 44	127432
	Děrovač otvorů 35 mm pro nerezové dřezy	137001
	Děrovač otvorů 45 mm pro nerezové dřezy	137002
	páskový klíč pro krycí kroužek	139181
	Servisní klíč na perlátor. Vhodný pro perlátory se závitem M 22 x 1, M 24 x 1, M 28 x 1	511324

Odtoková sada		Obj. č.
	pro TOP EZ	137034
	pro BLANCO TOP, nástavné dřezy BLANCO	222458

Příslušenství pro dřezy BLANCO.

Sada odtoku / přepadu pro dvoudřez	Obj. č.
 Odtoková a přepadová sada pro designový upgrade dřezů a harmonické sjednocení vzhledu baterie, dávkovače saponátu a ovládání výpusti dřezu v saténově zlaté barvě. Pro dvoudřezy s přepadem C-overflow a odtokovou sadou InFino (mimo BLANCO CLASSIMO)	203477*
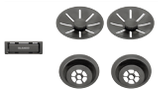 Odtoková a přepadová sada pro designový upgrade dřezů a harmonické sjednocení vzhledu baterie, dávkovače saponátu a ovládání výpusti dřezu v provedení satin dark steel. Pro dvoudřezy s přepadem C-owerflow a odtokovou sadou InFino (mimo BLANCO CLASSIMO)	NOVINKA 206901*
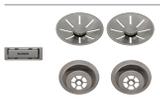 Odtoková a přepadová sada pro designový upgrade dřezů a harmonické sjednocení vzhledu baterie, dávkovače saponátu a ovládání výpusti dřezu v provedení satin platinum. Pro dvoudřezy s přepadem C-owerflow a odtokovou sadou InFino (mimo BLANCO CLASSIMO)	NOVINKA 207410*
 Odtoková a přepadová sada pro designový upgrade dřezů a harmonické sjednocení vzhledu baterie, dávkovače saponátu a ovládání výpusti dřezu v černé matné barvě. Pro dvoudřezy s přepadem C-overflow a odtokovou sadou InFino (mimo BLANCO CLASSIMO)	239979*

Sada odtoku / přepadu pro jednodřez	Obj. č.
 Odtoková a přepadová sada pro designový upgrade dřezů a harmonické sjednocení vzhledu baterie, dávkovače saponátu a ovládání výpusti dřezu v saténově zlaté barvě. Pro jednodřezy s přepadem C-overflow a odtokovou sadou InFino (mimo BLANCO CLASSIMO)	203476*
 Odtoková a přepadová sada pro designový upgrade dřezů a harmonické sjednocení vzhledu baterie, dávkovače saponátu a ovládání výpusti dřezu v provedení satin dark steel. Pro jednodřezy s přepadem C-owerflow a odtokovou sadou InFino (mimo BLANCO CLASSIMO)	NOVINKA 206900*
 Odtoková a přepadová sada pro designový upgrade dřezů a harmonické sjednocení vzhledu baterie, dávkovače saponátu a ovládání výpusti dřezu v provedení satin platinum. Pro jednodřezy s přepadem C-owerflow a odtokovou sadou InFino (mimo BLANCO CLASSIMO)	NOVINKA 207406*
 Odtoková a přepadová sada pro designový upgrade dřezů a harmonické sjednocení vzhledu baterie, dávkovače saponátu a ovládání výpusti dřezu v černé matné barvě. Pro jednodřezy s přepadem C-overflow a odtokovou sadou InFino (mimo BLANCO CLASSIMO)	239975*

Pojezdy	Obj. č.
 odkapávací mřížka nerez pr BLANCO ELON	229234
 2 x ETAGON nerezové pojezdy	234164
 dva pojezdy ETAGON	237362

Odkapávací deska	Obj. č.
 vkládatelný odkap z nerezu	223067

Koše na nádobí	Obj. č.
 koš na nádobí, nerez PLUS, TIPO	220573
 koš na nádobí, nerez, pro RONDO	220574
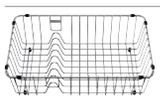 koš na nádobí	231692
 koš na nádobí	231693
 koš na nádobí, nerez FLEX, TOP	514238

Přesné rozměry a nákresy s detaily výřezu najdete na internetu na **www.blanco.com**.
*Informace o nařízení (EG) 1907/2006 (REACH) naleznete v servisní kapitole.

Příslušenství pro dřezy BLANCO.

Krájecí desky	Obj. č.
 krájecí deska z masivního buku	218421
 krájecí deska z ořechového dřeva, nerezová rukojeť 420 x 360 mm	223074
 krájecí deska z bezpečnostního skla 367 x 375 mm	224629
 zvýšená krájecí deska, ořechový masiv BLANCO AXIS 494 x 290 mm	225331
 krájecí deska, satinované bezpečnostní sklo, bílé 420 x 240 mm	225333
 kompozitní krájecí deska jasan ZENAR 460 x 348 mm	229411
 kompozitní krájecí deska jasan ZENAR 375 x 368 mm	229421
 krájecí deska z masivního javoru DELTA 260 x 463 mm	232841
 kompozitní krájecí deska jasan ZENAR XL 6S DampfgarPlus 383 x 402 mm	232791
 krájecí deska z masivního buku DALAGO 420 x 250 mm	232817
 kompozitní krájecí deska jasan ZENAR XL 6 S Compact	233679

Krájecí desky	Obj. č.
 skleněná krájecí deska, černá	233677
 skleněná krájecí deska, bílá AXIA III 520 x 340 mm	234045
 skleněná krájecí deska, bílá AXIS III 510 x 340 mm	234047
 kompozitní krájecí deska, dýha jasan, AXIA III	234051
 dřevěná krájecí deska javor COLLECTIS 6 S 490 x 280 mm	235844
 krájecí deska z masivního buku 433 x 250 mm	513484
 krájecí deska z masivního jasanu FARON 465 x 285 mm	237118
 krájecí deska z masivního jasanu s ornamentálním dekorem FARON465 x 285 mm	237591

Přesné rozměry a nákresy s detaily výřezu najdete na internetu na **www.blanco.com**.

Příslušenství pro dřezy BLANCO.

Zápachové uzávěry		Obj. č.
	s přípojkou pro myčku nebo pračku a výstupem ø 40 mm	137158
	s ohebnou hadicí výstup ø 40 a 50 mm	137262
	s nastavitelnou výpustí výstup ø 50 mm	137267
	ploché provedení se doporučuje (úspora místa) při montáži odpadkového koše výstup ø 50 mm	137287
	speciální zápachová uzávěrka 1 ½'' x 40 mm	223087

Odtokové spojení		Obj. č.
	Odtokové spojení pro dvoudřez bez excentru	120674
	odtokové spojení pro 2 dřezy s 1 ½'' výpustí	224044
	odtoková spojení pro 3 dřezy s 3 ½'' nebo 2 x 3 ½'' a 1 x 3 ½'' výpustí	225089
	odtoková spojení pro 2 dřezy s 3 ½'' nebo 1 x 3 ½'' a 1 x ½'' výpustí	225087
	odtoková spojení pro 2 dřezy s 3 ½'' výpustí	225088

Misky		Obj. č.
	GN ⅓ nerezová gastronádoba, děrovaná hloubka 65 mm	1565814
	nerezová miska pro BLANCODELTA	207360
	nerezová miska 327 x 177 x 80 mm	208195
	plastová miska, průhledná šedá pro JOTA, MULTI, NOVA, TWEN, VIVA	214443
	plastová miska, průhledná šedá pro CLASSIC 6 S, JOTA 180	214492
	víceúčelová nerezová miska pro METRA 6 S	217796
	nerezová miska ZEROX/CLARON 420 x 200 mm	219649
	víceúčelová odkládací miska, nerez pro AXIS III 6 S	220145
	víceúčelová nerezová miska pro LEXA 6 S, ZIA 6 S	220736
	víceúčelová nerezová miska LANTOS 5 S	221256
	víceúčelová nerezová miska pro ZENAR	223077

Příslušenství pro dřezy BLANCO.

Misky		Obj. č.
	nerezová vložka pro AXIS III 5 S	224789
	víceúčelová nerezová miska pro AXIS III 6 S	224787
	víceúčelová nerezová miska pro SONA 6 S	231178
	víceúčelová nerezová miska pro BLANCODELTA II	232585
	víceúčelová nerezová miska pro AXIA III 6 S	233739
	vkládací miska s víkem pro COLLECTIS 6 S	235845
	GN ½ nerezová gastronádoba, děrovaná, hloubka 65 mm	574343
	děrovaná nerezová miska	240729
	Praktická děrovaná miska pasuje do přídavné vaničky dřezu ADIRA 6S. Užitečná miska díky otvorům ve dně a bezpečnému uchycení v přídavné vaničce dřezu. Ideální pro shromažďování odpadu ze surovin během přípravy pokrmů díky umístění ve středu dřezu. Lze ji umístit i do košových systémů SELECT, aby kuchyňský odpad zůstal skrytý mimo dohled.	NOVINKA 202243

Multifunkční misky		Obj. č.
	Doporučujeme pro BLANCO ETAGON z materiálu keramika, k vloženi na meziúroveň dřezu	226189
	Doporučujeme pro BLANCO ETAGON a SUBLINE z materiálu SILGRANIT	227689
	Doporučujeme pro BLANCO ETAGON nerez, ANDANO a SUPRA	227692
	Doporučujeme pro BLANCO ETAGON nerez, k vloženi na meziúroveň	231396
	Doporučujeme pro BLANCO SUBLINE z keramiky	514542

Příslušenství pro dřezy BLANCO.

Excentrické ovládání výpusti otočné	Obj. č.
 ovládání výpusti otočným knoflíkem	119293

Excentrické ovládání výpusti LIVIA PVD	Obj. č.
 satin gold	526701*

Excentrické ovládání výpusti LIVIA	Obj. č.
 chrom	521294*

Excentrické ovládání výpusti kulaté	Obj. č.
 satin gold	203495*
 satin dark steel	206902
 satin platinum	207411
 nerez imitace	221336*
 chrom	221339*
 plast - chromovaný	225112*
 nerez masiv hedvábný lesk	222115

Excentrické ovládání výpusti kulaté	Obj. č.
 nerez masiv matný	222118
 nerez kartáčovaný	226540
 ovládací knoflík táhla, černý matný	238688*

Excentrické ovládání - dovybavovací set	Obj. č.
 InFino dovybavovací sada	232459
 PushControl dovybavovací set	525272

BLANCO PushControl	Obj. č.
 BLANCO PushControl	233696

Přesné rozměry a nákresy s detaily výřezu najdete na internetu na **www.blanco.com**.
*Informace o nařízení (EG) 1907/2006 (REACH) naleznete v servisní kapitole.

Příslušenství pro dřezy BLANCO.

Příchytky		Obj. č.
	6-dílná sada příchytek, montážní prvky ke dřezům do roviny	140918
	pro masivni pracovni desku	212330
	pro podloženou pracovni desku	212331
	pro montáž dřezů pod pracovní desku s výřezem. Těsnění není součástí dodávky.	212332
	pro montáž dřezů pod pracovní desku s výřezem. Těsnění není součástí dodávky.	212596
	4-dílná sada příchytek, pro montáž dřezů pod masivní pracovní desku. Těsnění není součástí dodávky.	218268
	6-dílná sada příchytek, pro montáž dřezů pod masivní pracovní desku. Těsnění není součástí dodávky.	218269
	montážní sada pro nerezové dřezy	220311
	6-dílná sada příchytek, pro montáž dřezů pod masivní pracovní desku. Těsnění není součástí dodávky.	220605

Příslušenství pro baterie

Perlátory	Obj. č.
 perlátor s ochranným sítkem, těsněním a upevňovacím kroužkem; M 24 x 1. Podstatně redukuje usazování vodního kamene. balicí jednotka 10 ks	511325
 Perlátor s těsněním a upevňovacím kroužkem; M 24 x 1 Brání uzavření proudu vody na výtoku a tím poškození boileru balicí jednotka 10 ks	511326
 Doporučeno/vhodné pro vysokotlaké baterie, viz volitelné příslušenství	521746

Příslušenství k bateriím	Obj. č.
 vodicí tyč sprchové hadice pro kuchyňské baterie nerezová ocel	511920
 Bezpečnostní ventil, skupina EU – 10 bar	525234
 Digitální průtokoměr	525237

Prodlužovací hadice	Obj. č.
 ohebná prodlužovací hadice 60 cm, 2 x 3/8" matice + 2 x těsnění	525239

Hadice	Obj. č.
 ohebné spojovací hadice s ⅜'' závitem pro připojení k hadici baterie a ⅜'' převlečnou maticí pro připojení k rohovému ventilu (sada se dvěma hadicemi)	511321
 ohebné spojovací hadice s ⅜'' závitem pro připojení k hadici baterie a ⅜'' převlečnou maticí pro připojení k rohovému ventilu (sada se dvěma hadicemi)	511320

Filtr	Obj. č.
 filtr pro rohový ventil3/8'' s těsněním (1 ks)	128434
 BLANCO filtrační hlava	525274

Záslepka otvoru	Obj. č.
 záslepka otvoru pro baterii ø 48 mm nerez	137164

Zvýšení stability baterie	Obj. č.
 fixační plech, upínací plíšek, šroub M 5x40 2ks, šroub M 5 x 70 2 ks vruty do dřeva 3 ks	513383
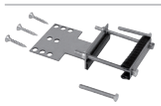 fixační plech, upínací plíšek, šroub M 5x40 2ks, šroub M 5 x 70 2 ks vruty do dřeva 3 ks	513384

Rohový ventil	Obj. č.
 Skládá se ze 2 rohových regulačních ventilů – Kontrolní značka PA – Třída hluku 1 – DN 15 – Chromovaná mosaz	511327

PRO KAŽDÝ POŽADAVEK:

BLANCO – řešení vestavby.



Horní montáž

Klasická montáž dřezu shora s konvenčním profilovaným okrajem nabízí velkou rozmanitost.

- Velký výběr dřezů z nerezové oceli, z materiálu SILGRANIT a keramiky
- Vhodné pro všechny materiály pracovních desek
- Bezproblémová a rychlá montáž

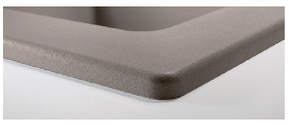





BLANCO PLEON 8, Silgranit šedá vulkán



IF – s plochým okrajem

Elegantní a moderní vzhled díky plochému okraji.

- Široký sortiment nerezových dřezů s IF-plochým okrajem
- Při horní montáži dřezu je možno použít i pracovní desky z vrstvených materiálů
- Jeden model, dva způsoby montáže
  - Montáž shora pro zabudování dřezu s plochým okrajem (bezpečná a rychlá montáž)
  - Montáž do roviny s pracovní deskou







BLANCO LEMIS XL 6 S-IF, nerez



Montáž do roviny s pracovní deskou

Optické sjednocení dřezu a pracovní desky bez rušivých hran představuje funkčnost a modernost.

- Široký výběr modelů z materiálu Silgranit®, jejichž okraj má zvláštní provedení
- Doporučeno pro pracovní desky z přírodního nebo umělého kamene, keramiky a nebo kompozitních materiálů
- Trvalé a bezpečné spojení dřezu s pracovní deskou pomocí upevňovacích prvků a vyspárování těsnicím materiálem.

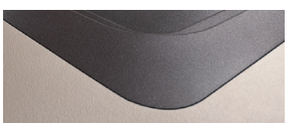





Detail zapuštěného dřezu BLANCO AXIA III 5 S-F, Silgranit bílá.

PRO KAŽDÝ POŽADAVEK:

BLANCO – řešení vestavby.

Spodní montáž pod okraj desky



Spodní montáž dřezu pro moderní a elegantní vzhled.

- Pro spodní montáž pod okraj pracovní desky lze použít téměř všechny nerezové modely. Vhodné produkty ze Silgranit® jsou označeny symbolem FU.
- Vhodné pro pracovní desky z vrstvených materiálů
- Extrémně trvanlivý lepený spoj v precizně provedeném výřezu pracovní desky



BLANCO ZENAR XL 6 S-F, Silgranit bílá

Spodní montáž pod desku



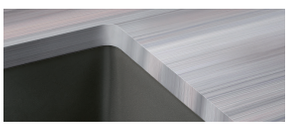

Spodní montáž dřezů pro harmonický celkový dojem.

- Kromě široké nabídky speciálních dřezů určených pro spodní montáž z ušlechtilé oceli, Silgranit® a keramiky lze použít pro spodní montáž téměř všechny dřezy z nerezu a materiálu Silgranit®
- Pro pracovní desky z přírodního nebo umělého kamene, keramiky a skla
- Dřez se připevní pomocí speciálních úchytek zespodu k pracovní desce a vyspáruje těsnicím materiálem.



BLANCO SUBLINE 700-U, Silgranit bílá

Videa s praktickými radami pro specialisty na výrobu kuchyní.

Jak funguje zabudování dřezu do roviny? Jaké existují tipy pro údržbu našich dřezů? Jak zhotovit dodatečný otvor do silgranitového dřezu?

Odpovědi na tyto a další otázky naleznete ve videích na internetu (www.blanco-germany.de, “Service”).



PŘÍKLADY MONTÁŽÍ DŘEZŮ.

BLANCO – možnosti vestavby.

Montáž shora

U této metody se dřez vloží na pracovní desku shora do výřezu pro dřez.

Nerezové dřezy BLANCO s profilovaným okrajem mají z výroby navulkanizované těsnění; dřezy z materiálů Silgranit® a keramika se těsní při montáži silikonem.

Dřezy z materiálu Silgranit® a nerezu se připevní příchytkami zdola k pracovní desce, keramické dřezy se pouze vloží do výřezu a utěsní silikonem.

Nerezová ocel

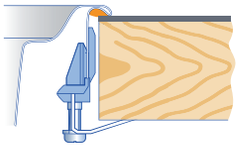

SILGRANIT®

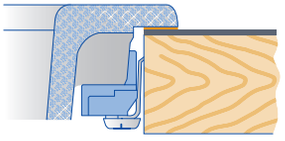

Keramika

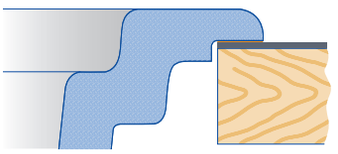

IF-plochý okraj

U montáže nerezového dřezu s IF plochým okrajem na pracovní desku se dřez vloží shora do výřezu pro dřez. Před vestavbou se pod okraj dřezu nanese izolační vrstva. Dřezy se připevní příchytkami zdola k pracovní desce.

Montáž nerezového dřezu s IF plochým okrajem do roviny odpovídá klasickému způsobu zabudování (zafrézování) do roviny s pracovní deskou.

Nerezová ocel: montáž dřezu shora

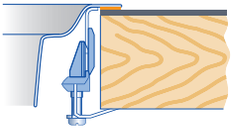

Nerezová ocel: montáž dřezu do roviny

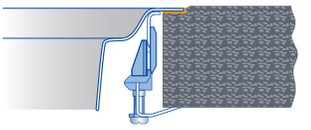

Montáž do roviny s deskou

U této metody se rovněž provádí montáž dřezu do pracovní desky shora.

K tomu účelu existují speciální modely dřezů, jejichž okraj je speciálně upraven.

Do pracovní desky se vyfrézuje kolem dokola drážka. Do této drážky se nanese těsnicí materiál.

Dřez se vloží do těsnicího materiálu a připevní se příchytkami zdola k pracovní desce.

Nerezová ocel

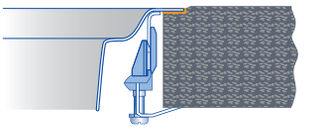

SILGRANIT®

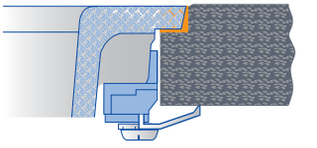

Frézování se může lišit v závislosti na modelu dřezu (0° místo 15° jak je znázorněno). Odpovídající data o výřezu pro konkrétní model naleznete na blanco.com.

Keramika

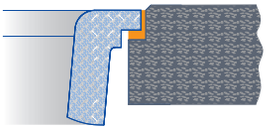

Informace o výřezu jsou ke stažení na našich internetových stránkách.

PŘÍKLADY MONTÁŽÍ DŘEZŮ.

BLANCO – možnosti vestavby.

Spodní montáž pod okraj pracovní desky

U tohoto způsobu montáže se dřez montuje zdola. Pro montáž pod okraj pracovní desky lze použít dřezy BLANCO provedení do roviny. U laminátových pracovních desek je nosný materiál v oblasti výřezu odfrézován až po vrchní vrstvu. Na okraj dřezu se nanese lepidlo, dřez se následně položí do výřezu. Dřez je poté trvale spojen s pracovní deskou použitím epoxidové pryskyřice.

SILGRANIT®

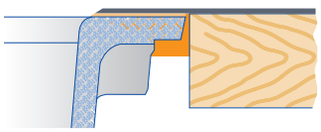

Spodní montáž

Speciální dřezy BLANCO pro spodní montáž, ale také téměř všechny vestavné dřezy BLANCO lze zabudovat zdola do pracovních desek z přírodního kamene nebo kompozitního materiálu. Tenké pracovní desky (< 20 mm) musí být dodatečně utěsněny. Mezi okraj dřezu a spodní hranu pracovní desky se nanese izolační vrstva. Dřez se připevní pod pracovní desku pomocí speciálních příchytek

Pro přišroubování k pracovním deskám z přírodního kamene nebo z kompozitních materiálů slouží speciální hmoždinky.

Nerezová ocel: spodní montáž dřezu pod desku

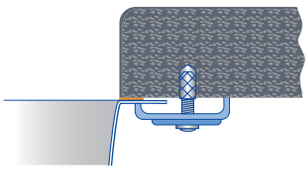

SILGRANIT®: spodní montáž dřezu pod desku

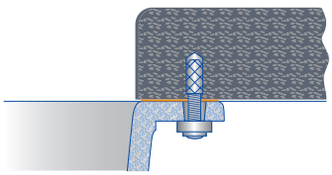

Keramika: spodní montáž dřezu pod desku

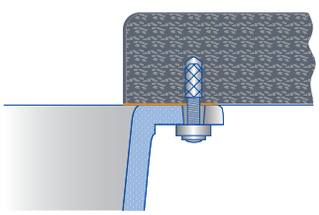

Modulové dřezy – montáž mezi desky

Moduly s montáží mezi pracovní desky nahrazují na definované šířce pracovní desku. Modulový dřez se položí na dřezovou skříňku a připevní se šrouby. Materiál pracovní desky se přiloží – podle situace projektu – vpravo a vlevo a spára se utěsní izolační hmotou.

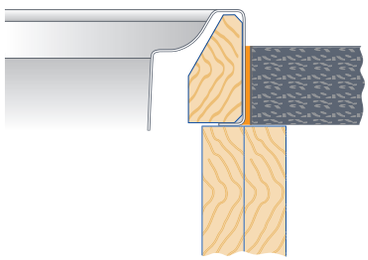

Nerezová ocel: spodní montáž vestavného dřezu

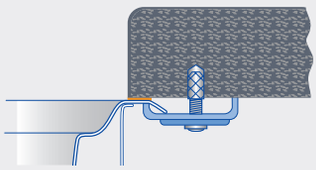

SILGRANIT®: spodní montáž vestavného dřezu

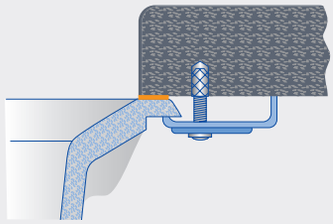

Pro spodní montáž vestavných dřezů se musí používat speciální příchytky.

Upozornění:
Údaje o šířce skříňky platí pro dřezy zabudovatelné shora.

Pro spodní montáž je rozhodující šířka skříňky a velikost dřezu.

TŘI KONTURY – NESPOČET MOŽNOSTÍ.

Excentrické ovládání BLANCO.



Volnost při volbě perfektního excentrického ovládání. Ještě nikdy nebyl výběr tak veliký. S tolika možnými variantami bude Váš dřez individuálně řešený a tím nezaměnitelný.

Excentrická ovládání ADVANCED



BLANCO PushControl díky intuitivnímu stisku tlačítka se ovládá mechanismus odtoku, jednoduše, precizně a spolehlivě. Design a provedení plochého, jen 3 mm vysokého tlačítka je nenápadný, ale současně tvoří nepřehlédnutelný estetický prvek.

Excentrická ovládání DESIGN



jsou v perfektním souladu s bateriemi, zaujmou na první pohled. Skvělý design, kvalita a harmonie s bateriemi, splní všechny požadavky.

Excentrická ovládání COMFORT



jsou obrovským plusem v každé kuchyni. Spolehlivá funkce; na výběr dvě možnosti podle způsobu ovládání – otáčením nebo tahem.

ROZMANITOST DOVYBAVENÍ.

Dva kroky k perfektnímu excentrickému ovládání.
S excentrickým ovládáním od BLANCO – máte volbu.

Krok č.1: Definovat výchozí stav

Excentrické ovládání InFino



Manuální InFino
BEZ excentrického ovládání

+

Dovybavení excentrickým ovládáním
Dovybavovací set InFino
232459



InFino
S excentrickým ovládáním

Není zapotřebí dovybavovacího setu

Přímo ke kroku č. 2 a zvolit ovládací element, ADVANCED, DESIGN, nebo COMFORT

Standardní excentrické ovládání



BEZ excentrického ovládání
odtokový ventil bez bowdenu

+

Set k dovybavení excentrického ovládání
Objednací číslo je odvislé od typu dřezu a termínu dodání. Objednejte prosím na našem e-shopu s náhradními díly: www.blanco.com/sos



S excentrickým ovládáním
odtokový ventil s bowdenem

Není zapotřebí dovybavovacího setu

Přímo ke kroku č. 2 a zvolit ovládací element DESIGN nebo COMFORT

Krok č. 2: Zvolení ovládacího elementu z celkové nabídky

Excentrické ovládání ADVANCED (speciálně pro BLANCO InFino)

Prosím zohledněte, že excentrická ovládání ADVANCED mohou být použita výlučně s InFino

BLANCO PushControl		
	nerez	233696

Požadovaný průměr otvoru: 35 mm

Excentrická ovládání DESIGN

Vhodné pro InFino a standardní odtok

BLANCO LIVIA ovládací knoflík táhla		
	chrom	521294*
	satin gold	526701*

Minimální požadovaný průměr otvoru: 14 mm

*Informace o nařízení (EG) 1907/2006 (REACH) naleznete v servisní kapitole.

Excentrická ovládání COMFORT

Vhodné pro InFino a standardní odtok

Ovládací knoflík táhla		
	nerez matný	222118
	nerez hedvábný lesk	222115
	nerez kartáčovaný	226540

Minimální požadovaný průměr otvoru: 14 mm

Ovládací knoflík táhla		
NOVINKA 	nerez imitace	221336*
	satin gold	203495*
	satin dark steel	206902
	satin platinum	207411
	chrom	221339*
	pochromovaný plast	225112*
	černý matný	238688*

Minimální požadovaný průměr otvoru: 14 mm

Otočný mechanismus		
	nerez, povrch chrom	119293

Požadovaný průměr otvoru: 35 mm

ŽIVOTNÍ PROSTŘEDÍ A UDRŽITELNOST

Informace k nařízení (ES) č. 1907/2006 (REACH).



Udržitelnost a systém řízení

Značka BLANCO je už téměř 100 let známá velmi kvalitními a trvanlivými výrobky, které zpříjemňují každodenní život v kuchyni. Mimořádně vysokou prioritu přitom má efektivní a šetrné využívání zdrojů a stanovování trendů v oblasti standardů kvality na prémiové úrovni. Nedílnou součástí firemní kultury společnosti BLANCO je udržitelnost ve všech jejích aspektech. Ta je navíc pevně zakotvena v celém hodnotovém řetězci. Naším deklarovaným cílem je spojit hospodářsky úspěšný rozvoj s přijetím ekologické a společenské odpovědnosti.
Globálně sladěný systém řízení BLANCO zajišťuje po celém světě plnění požadavků zákazníků, příslušné legislativy a norem díky definovaným procesům a směrnicím. Tento systém neustále dál rozvíjíme v souladu s našimi vlastními prioritami, aby optimálně podporoval obchodní model BLANCO a podtrhoval naše tvrzení o vynikající kvalitě výrobků a služeb.
V rámci společnosti BLANC & FISCHER Familienholding provozujeme a certifikujeme systém hospodaření s energií podle ISO 50001. Díky ještě silnějšímu budoucímu propojení napříč celou společností BLANC & FISCHER Familienholding budou aktivity v oblasti udržitelnosti v rámci celé skupiny společností ještě intenzivnější a v podnikové strategii budou pevně zakotveny konkrétní cíle v oblasti udržitelnosti – a to díky naší odpovědnosti za životní prostředí a společnost i za naše zákazníky, partnery a zaměstnance.

Informace k nařízení (ES) č. 1907/2006 (REACH).

NAŘÍZENÍ (ES) č. 1907/2006 EVROPSKÉHO PARLAMENTU A RADY (REACH) ze dne 18. prosince 2006 upravuje registraci, hodnocení, povolování a omezování chemických látek v rámci EU.
Rovněž obsahuje ustanovení týkající se zveřejňování informací o materiálech v rámci dodavatelského řetězce.
Látky vzbuzující mimořádné obavy jsou uvedeny v seznamu SVHC (Substances of very high Concern)
Evropské agentury pro chemické látky (ECHA) (https://echa.europa.eu/de/candidate-list-table).
Nařízení REACH bylo vydáno s cílem lépe chránit lidi a životní prostředí před nebezpečími a riziky,
které mohou vyplývat z chemických látek.

Naše závazky vyplývající z tohoto nařízení bereme velmi vážně. V úzkém kontaktu s našimi dodavateli probíhá pravidelné dotazování a potvrzování týkající se dodržování předpisů nařízení (ES) č. 1907/2006 (REACH). Tento soulad s nařízením také dokládají průběžné interní zkoušky.
Kromě toho jsou požadavky nařízení REACH závaznými předpisy pro vývoj a schvalování našich produktů.

Podle článku 33 nařízení (ES) č. 1907/2006 (REACH) prohlašujeme, že naše výrobky pravidelně kontrolujeme na látky ze seznamu SVHC agentury ECHA. Pokud budou v rámci těchto kontrol zjištěny látky, které překračují přípustné množství, příslušným způsobem informujeme naše zákazníky.

Naše baterie splňují všechny požadavky směrnice EU o pitné vodě. Naše odtokové sady splňují všechny požadavky na bezpečné používání našich kuchyňských dřezů. Na základě nařízení REACH jsme povinni upozornit, že naše baterie, dávkovače mycího prostředku a soupravy na likvidaci odpadu obsahují produkty ze slitin s obsahem olova (ES č.: 231-100-4, číslo CAS: 7439-92-1), které překračují stanovený podíl 0,1 %.

BLANCO

6537/CZ/02-2024 · © BLANCO GmbH + Co KG 2024 All rights reserved. Subject to alterations and errors without notice. Slight deviations in colour are possible.